(19)国家知识产权局

(12)实用新型专利

(10)授权公告号 CN 219251292 U
(45)授权公告日 2023.06.27

(21)申请号 202222541904.8

(22)申请日 2022.09.26

(73)专利权人 南宁腾科宝迪生物科技有限公司
地址 530000 广西壮族自治区南宁市高岭路66号-303

(72)发明人 郑清树

(51)Int.Cl.
A61M 16/06(2006.01)
A61M 16/20(2006.01)

权利要求书1页 说明书3页 附图4页

(54)实用新型名称

一种医用呼吸面罩

(57)摘要

本实用新型公开了一种医用呼吸面罩，包括罩体、进气管、排气阀和固定带，罩体的鼻部对应部位上设置有进气管、嘴部对应部位上设置有排气阀，罩体上设置有固定带，排气阀内设置有过滤层。本实用新型排气阀内设置有过滤层，透气性提升，同时使得患者吸入和排出的气体得以过滤，防止患者将外界带菌的空气吸入体内，导致患者肺部感染或其他疾病的传染。

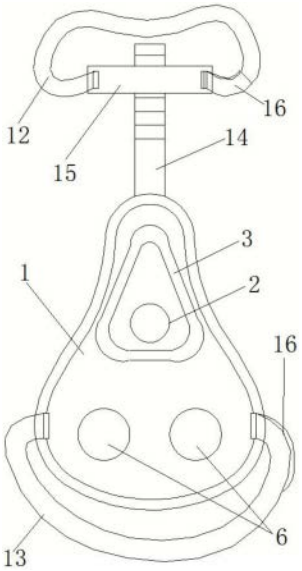

CN 219251292 U

1.一种医用呼吸面罩,其特征在于:包括罩体、进气管、排气阀和固定带,所述罩体的鼻部对应部位上设置有所述进气管、嘴部对应部位上设置有所述排气阀,所述罩体上设置有所述固定带,所述排气阀内设置有过滤层;所述固定带包括头顶固定带和下颚固定带,所述下颚固定带通过卡环设置于所述罩体下端的两侧,所述罩体的上端连接一T型调节带,所述头顶固定带通过所述T型调节带绑缚于患者头部。

2.根据权利要求1所述的医用呼吸面罩,其特征在于:所述罩体的鼻部对应部位的内部设有一鼻罩,所述鼻罩内设置有所述进气管,所述鼻罩的内端面能够与人体面部贴合,所述鼻罩的侧壁上均布有透气孔。

3.根据权利要求2所述的医用呼吸面罩,其特征在于:所述鼻罩的侧壁上设置有一层透气的棉布,所述棉布的接头通过魔术贴连接,所述鼻罩的材质为柔性材质。

4.根据权利要求1所述的医用呼吸面罩,其特征在于:所述排气阀对称设置于所述罩体的两侧,所述排气阀包括可拆卸连接的阀筒和阀盖,所述阀筒的底部和所述阀盖的端面上均设置有透气网板,两个所述透气网板之间为过滤层。

5.根据权利要求4所述的医用呼吸面罩,其特征在于:所述过滤层包括抗菌网、干燥剂包或者活性炭包中的至少两种。

6.根据权利要求4所述的医用呼吸面罩,其特征在于:两个所述过滤层的构成物质不同,所述阀盖卡接于所述阀筒上。

7.根据权利要求6所述的医用呼吸面罩,其特征在于:所述T型调节带包括齿带和调节带,所述齿带连接于所述罩体的上端,所述齿带贯穿所述调节带,所述调节带的内孔和所述齿带上设置有能够相互卡接的卡接齿,所述调节带只能沿所述齿带向下运动,所述调节带的两端设置有连接所述头顶固定带的卡环。

8.根据权利要求6所述的医用呼吸面罩,其特征在于:所述调节带的下表面设置有缓冲垫。

9.根据权利要求6所述的医用呼吸面罩,其特征在于:所述头顶固定带和所述下颚固定带均为弹力带且端部均设置有魔术贴。

一种医用呼吸面罩

技术领域

[0001] 本实用新型涉及呼吸面罩的技术领域，特别是涉及一种医用呼吸面罩。

背景技术

[0002] 医用呼吸面罩是用于医疗治疗中的医疗器具，其可穿戴在患者脸部，为患者提供氧气，把氧气从储罐中转入到人体肺部的设备，尤其在患者发生呼吸困难等危险情况发生时，对其进行输氧时使用。随着社会的不断进步、科技的不断发展，医用呼吸面罩已经广泛应用于临床医学中，在帮助患者呼吸方面得到了更加广阔的发展空间。

[0003] 目前，市场上的医用呼吸面罩在制造方面结构简单，无法满足患者的需求：透气性差，防菌与防尘效果差。

实用新型内容

[0004] 本实用新型的目的是提供一种医用呼吸面罩，以解决上述现有技术存在的问题，使面罩透气且能过滤灰尘、细菌和杂质。

[0005] 为实现上述目的，本实用新型提供了如下方案：

[0006] 本实用新型提供了一种医用呼吸面罩，包括罩体、进气管、排气阀和固定带，所述罩体的鼻部对应部位上设置有所述进气管、嘴部对应部位上设置有所述排气阀，所述罩体上设置有所述固定带，所述排气阀内设置有过滤层。

[0007] 优选的，所述罩体的鼻部对应部位的内部设有一鼻罩，所述鼻罩内设置有所述进气管，所述鼻罩的内端面能够与人体面部贴合，所述鼻罩的侧壁上均布有透气孔。

[0008] 优选的，所述鼻罩的侧壁上设置有一层透气的棉布，所述棉布的接头通过魔术贴连接，所述鼻罩的材质为柔性材质。

[0009] 优选的，所述排气阀对称设置于所述罩体的两侧，所述排气阀包括可拆卸连接的阀筒和阀盖，所述阀筒的底部和所述阀盖的端面上均设置有透气网板，两个所述透气网板之间为过滤层。

[0010] 优选的，所述过滤层包括抗菌网、干燥剂包或者活性炭包中的至少两种。

[0011] 优选的，两个所述过滤层的构成物质不同，所述阀盖卡接于所述阀筒上。

[0012] 优选的，所述固定带包括头顶固定带和下颚固定带，所述下颚固定带通过卡环设置于所述罩体下端的两侧，所述罩体的上端连接一T型调节带，所述头顶固定带通过所述T型调节带绑缚于患者头部。

[0013] 优选的，所述T型调节带包括齿带和调节带，所述齿带连接于所述罩体的上端，所述齿带贯穿所述调节带，所述调节带的内孔和所述齿带上设置有能够相互卡接的卡接齿，所述调节带只能沿所述齿带向下运动，所述调节带的两端设置有连接所述头顶固定带的卡环。

[0014] 优选的，所述调节带的下表面设置有缓冲垫。

[0015] 优选的，所述头顶固定带和所述下颚固定带均为弹力带且端部均设置有魔术贴。

[0016] 本实用新型相对于现有技术取得了以下技术效果：

[0017] 本实用新型排气阀内设置有过滤层，透气性提升，同时使得患者吸入和排出的气体得以过滤，防止患者将外界带菌的空气吸入体内，导致患者肺部感染或其他疾病的传染。

附图说明

[0018] 为了更清楚地说明本实用新型实施例或现有技术中的技术方案，下面将对实施例中所需要使用的附图作简单地介绍，显而易见地，下面描述中的附图仅仅是本实用新型的一些实施例，对于本领域普通技术人员来讲，在不付出创造性劳动的前提下，还可以根据这些附图获得其他的附图。

[0019] 图1为本实用新型医用呼吸面罩的结构示意图；

[0020] 图2为本实用新型医用呼吸面罩中罩体的侧视示意图；

[0021] 图3为本实用新型医用呼吸面罩中鼻罩的结构示意图；

[0022] 图4为本实用新型医用呼吸面罩中T型调节带的结构示意图；

[0023] 图5为本实用新型医用呼吸面罩中排气阀的结构示意图；

[0024] 其中：1-罩体，2-进气管，3-鼻罩，4-透气孔，5-棉布，6-排气阀，7-阀盖，8-阀筒，9-透气网板，10-抗菌网，11-干燥剂包，12-头顶固定带，13-下颚固定带，14-齿带，15-调节带，16-魔术贴，17-卡接齿。

具体实施方式

[0025] 下面将结合本实用新型实施例中的附图，对本实用新型实施例中的技术方案进行清楚、完整地描述，显然，所描述的实施例仅仅是本实用新型一部分实施例，而不是全部的实施例。基于本实用新型中的实施例，本领域普通技术人员在没有付出创造性劳动的前提下所获得的所有其他实施例，都属于本实用新型保护的范围。

[0026] 本实用新型的目的是提供一种医用呼吸面罩，以解决现有技术存在的问题，使面罩透气且能过滤灰尘、细菌和杂质。

[0027] 为使本实用新型的上述目的、特征和优点能够更加明显易懂，下面结合附图和具体实施方式对本实用新型作进一步详细的说明。

[0028] 如图1至图5所示：本实施例提供了一种医用呼吸面罩，包括罩体1、进气管2、排气阀6和固定带，罩体1的鼻部对应部位上设置有进气管2、嘴部对应部位上设置有排气阀6，罩体1上设置有固定带，排气阀6内设置有过滤层。

[0029] 罩体1的鼻部对应部位的内部设有一鼻罩3，鼻罩3内设置有进气管2，鼻罩3的内端面能够与人体面部贴合，便于患者呼吸到足够的氧气，鼻罩3的侧壁上均布有透气孔4，便于鼻腔通气。鼻罩3的侧壁上设置有一层透气的棉布5，可过滤呼出的水汽，棉布5的接头通过魔术贴16连接，鼻罩3的材质为柔性材质，例如软体硅胶，可适应不同的人群佩戴，同时保障佩戴的舒适度。

[0030] 排气阀6对称设置于罩体1的两侧，排气阀6包括可拆卸连接的阀筒8和阀盖7，阀筒8的底部和阀盖7的端面上均设置有透气网板9，两个透气网板9之间为过滤层。过滤层包括抗菌网10、干燥剂包11或者活性炭包中的至少两种，抗菌网10可以是超细聚丙烯纤维熔喷材料层。两个过滤层的构成物质不同，可以一个阀筒8内使用抗菌网10、干燥剂包11，另一个

阀筒8内使用抗菌网10、活性炭包，这样及可以干燥呼出的水汽，又可以过滤呼出气体中的口气，阀盖7卡接于阀筒8上，便于拆卸阀盖7，更换过滤层。

[0031] 固定带包括头顶固定带12和下颚固定带13，下颚固定带13通过卡环设置于罩体1下端的两侧，罩体1的上端连接一T型调节带，避开眼部，头顶固定带12通过T型调节带绑缚于患者头部，通过设有两端绑缚，便于对罩体1进行全方位固定，使患者头部可以进行转动，罩体1也不掉落。T型调节带包括齿带14和调节带15，齿带14连接于罩体1的上端，齿带14贯穿调节带15，调节带15的内孔和齿带14上设置有能够相互卡接的卡接齿17，调节带15只能沿齿带14向下运动，便于缩短调节带15与罩体1的间距，以适应不同人群的脸部长度，调节带15的两端设置有连接头顶固定带12的卡环。调节带15的下表面设置有缓冲垫，避免因佩戴压力造成不适和皮肤病。头顶固定带12和下颚固定带13均为弹力带且端部均设置有魔术贴16，便于拆卸和固定。

[0032] 本实施例结构简单，成本低，能有效帮助患者呼吸到充足氧气，且能使面罩内部保持干燥、过滤口气，防止面罩内部的滋生细菌。

[0033] 本说明书中应用了具体个例对本实用新型的原理及实施方式进行了阐述，以上实施例的说明只是用于帮助理解本实用新型的方法及其核心思想；同时，对于本领域的一般技术人员，依据本实用新型的思想，在具体实施方式及应用范围上均会有改变之处。综上所述，本说明书内容不应理解为对本实用新型的限制。

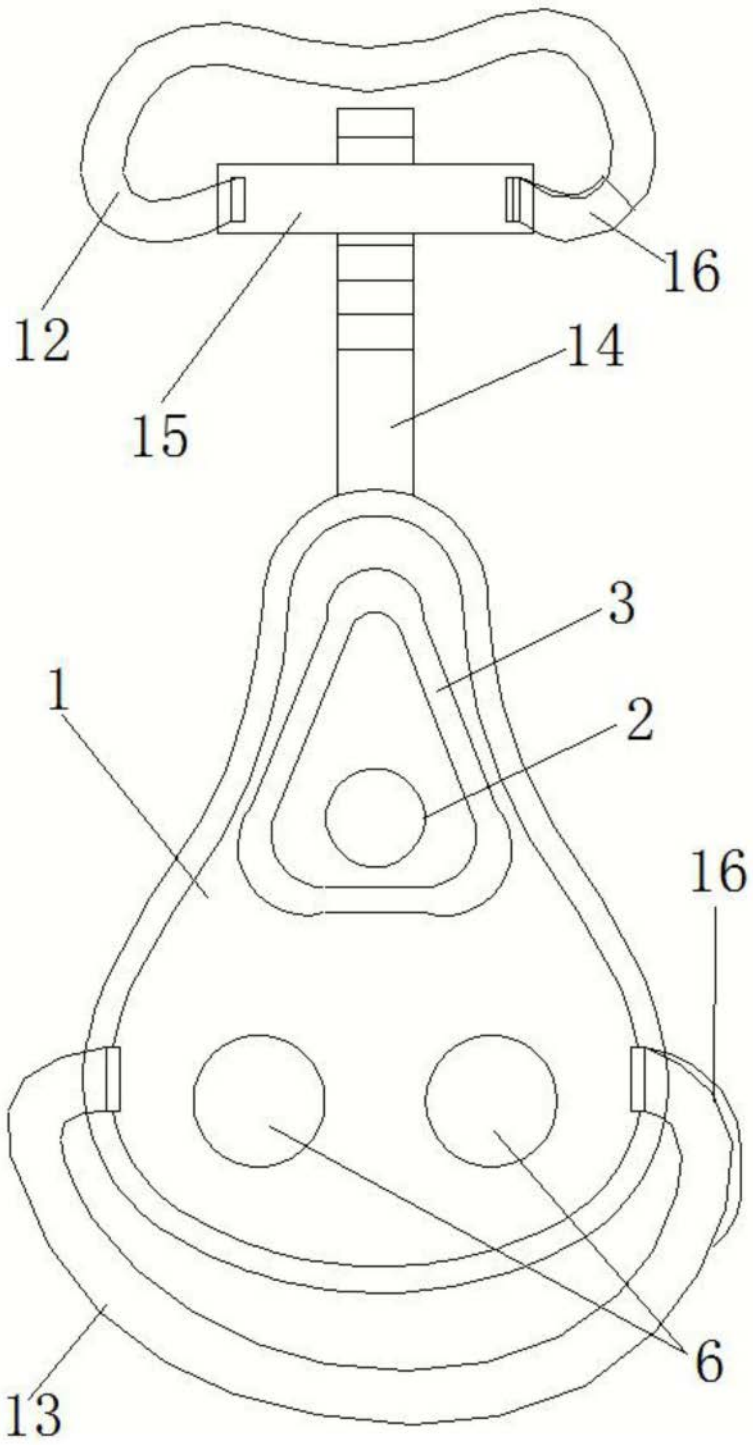

图1

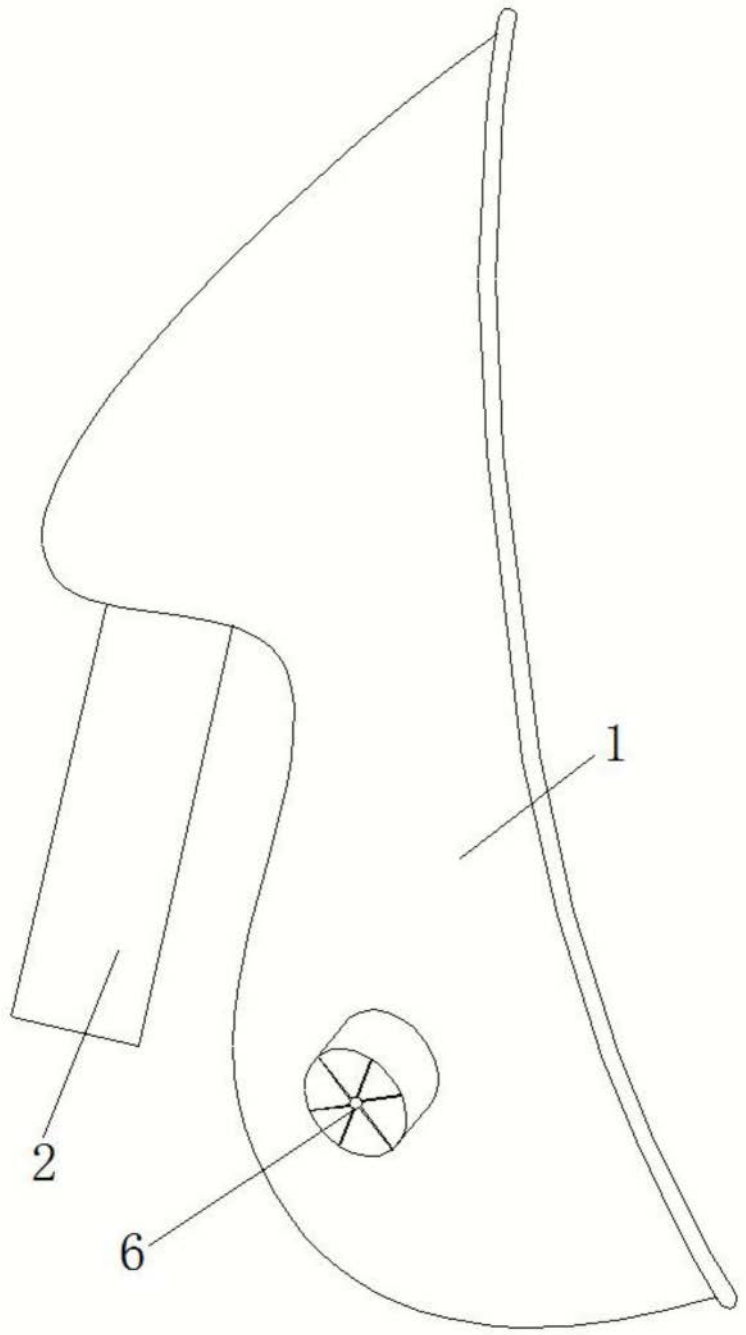

图2

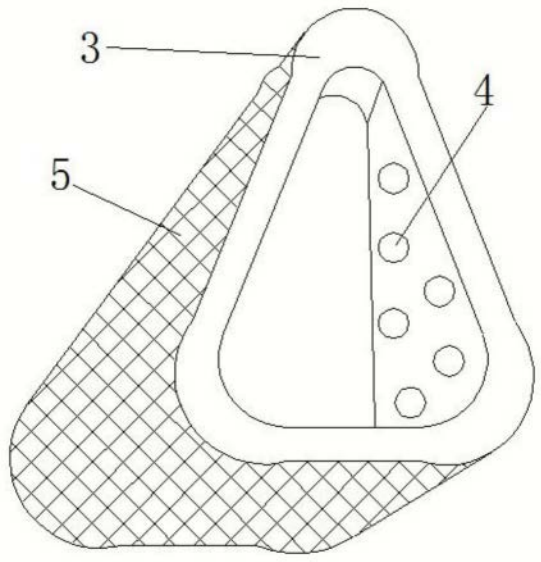

图3

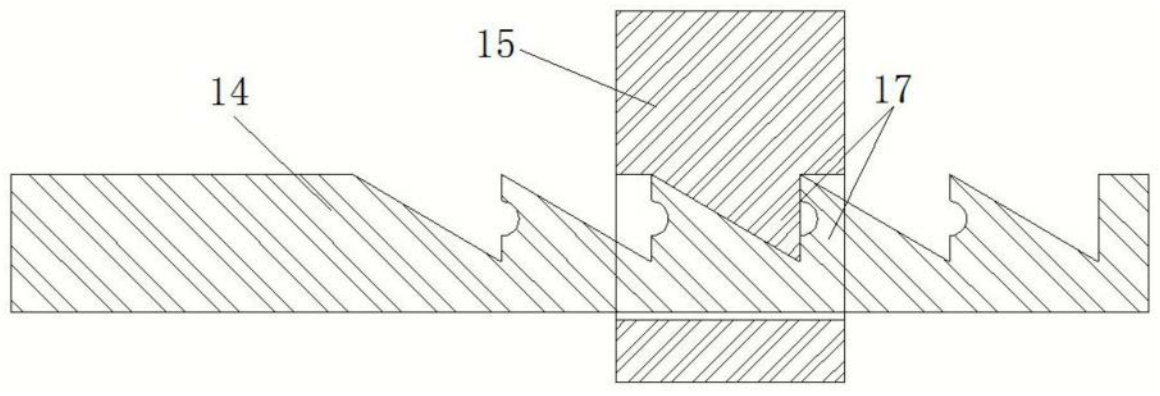

图4

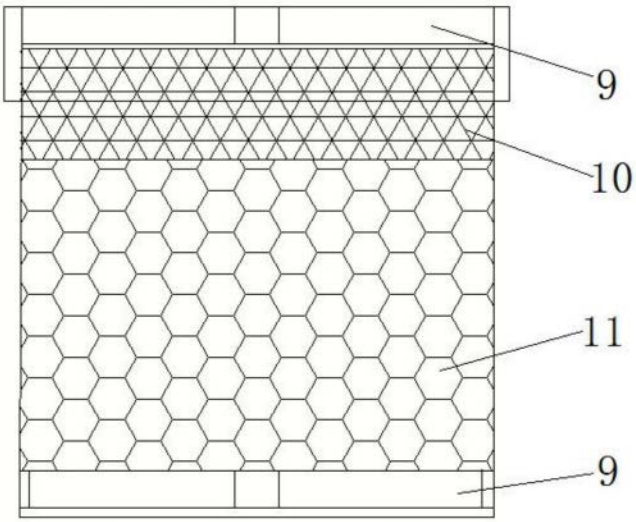

图5