(19)中华人民共和国国家知识产权局

(12)实用新型专利

(10)授权公告号 CN 213896194 U
(45)授权公告日 2021.08.06

(21)申请号 202022705575.7

(22)申请日 2020.11.20

(73)专利权人 江西省金欧服饰有限公司
地址 334000 江西省上饶市广丰区经济开发区芦洋产业园C区建业路27号

(72)发明人 郑旭虎

(51)Int.Cl.
D04B 15/54(2006.01)
D04B 15/56(2006.01)
D04B 15/60(2006.01)

权利要求书1页 说明书3页 附图2页

(54)实用新型名称

一种袜子面料针织机中的高效压线装置

(57)摘要

本实用新型公开了一种袜子面料针织机中的高效压线装置，包括横板，所述横板顶部的两侧均固定连接有竖板，所述竖板的顶部固定连接有顶板，所述竖板相对一侧的底部通过转杆活动连接有第一挤压辊，所述顶板顶部的两侧均贯穿设置有电动伸缩杆，所述电动伸缩杆的输出端固定连接有移动板。本实用新型通过横板、竖板、顶板、第一挤压辊、电动伸缩杆、移动板、弹簧、壳体、第二挤压辊、限位套和限位杆的配合，实现了能够进行调节的目的，能够根据使用需求调节压力，从而保证纺线张紧，有效避免给使用者带来麻烦，满足当今市场的需求，提高了压线装置的实用性和使用性，解决了以往压线装置不能进行调节的问题。

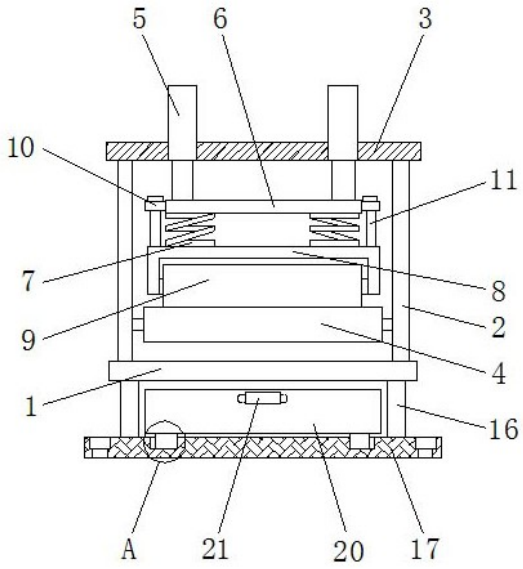

CN 213896194 U

1.一种袜子面料针织机中的高效压线装置,包括横板(1),其特征在于:所述横板(1)顶部的两侧均固定连接有竖板(2),所述竖板(2)的顶部固定连接有顶板(3),所述竖板(2)相对一侧的底部通过转杆活动连接有第一挤压辊(4),所述顶板(3)顶部的两侧均贯穿设置有电动伸缩杆(5),所述电动伸缩杆(5)的输出端固定连接有移动板(6),所述移动板(6)底部的两侧均固定连接有弹簧(7),所述弹簧(7)的底部固定连接有壳体(8),所述壳体(8)的内壁通过转杆活动连接有第二挤压辊(9),所述移动板(6)的两侧均固定连接有限位套(10),所述限位套(10)的内腔设置有限位杆(11),所述限位杆(11)的底部与壳体(8)的顶部固定连接。

2.根据权利要求1所述的一种袜子面料针织机中的高效压线装置,其特征在于:所述竖板(2)正面的顶部固定连接有支撑板(12),所述支撑板(12)正面的右侧固定连接有控制面板(13)。

3.根据权利要求2所述的一种袜子面料针织机中的高效压线装置,其特征在于:所述支撑板(12)正面顶部的左侧开设有凹槽(14),所述凹槽(14)的内壁固定连接有铭牌(15)。

4.根据权利要求1所述的一种袜子面料针织机中的高效压线装置,其特征在于:所述横板(1)底部的两侧均固定连接有连接板(16),所述连接板(16)的底部固定连接有底板(17)。

5.根据权利要求4所述的一种袜子面料针织机中的高效压线装置,其特征在于:所述底板(17)顶部的两侧均开设有滑槽(18),所述滑槽(18)的内壁滑动连接有滑块(19),所述滑块(19)的顶部固定连接有收容槽(20),所述收容槽(20)的正面固定连接有把手(21)。

一种袜子面料针织机中的高效压线装置

技术领域

[0001] 本实用新型涉及针织机技术领域，具体为一种袜子面料针织机中的高效压线装置。

背景技术

[0002] 针织机用于进行纺织，袜子面料针织机属于其中的一种，压线装置属于袜子面料针织机的重要组成，但以往的压线装置大多不能进行调节，不能根据使用需求调节压力，从而不能保证纺线张紧，容易给使用者带来麻烦，不能满足当今市场的需求，由于以上存在的问题，降低了压线装置的实用性和使用性，针对性地推出了一种袜子面料针织机中的高效压线装置。

实用新型内容

[0003] 本实用新型的目的在于提供一种袜子面料针织机中的高效压线装置，具备能够进行调节的优点，解决了以往压线装置不能进行调节的问题。

[0004] 为实现上述目的，本实用新型提供如下技术方案：一种袜子面料针织机中的高效压线装置，包括横板，所述横板顶部的两侧均固定连接有竖板，所述竖板的顶部固定连接有顶板，所述竖板相对一侧的底部通过转杆活动连接有第一挤压辊，所述顶板顶部的两侧均贯穿设置有电动伸缩杆，所述电动伸缩杆的输出端固定连接有移动板，所述移动板底部的两侧均固定连接有弹簧，所述弹簧的底部固定连接有壳体，所述壳体的内壁通过转杆活动连接有第二挤压辊，所述移动板的两侧均固定连接有限位套，所述限位套的内腔设置有限位杆，所述限位杆的底部与壳体的顶部固定连接。

[0005] 优选的，所述竖板正面的顶部固定连接有支撑板，所述支撑板正面的右侧固定连接有控制面板。

[0006] 优选的，所述支撑板正面顶部的左侧开设有凹槽，所述凹槽的内壁固定连接有铭牌。

[0007] 优选的，所述横板底部的两侧均固定连接有连接板，所述连接板的底部固定连接有底板。

[0008] 优选的，所述底板顶部的两侧均开设有滑槽，所述滑槽的内壁滑动连接有滑块，所述滑块的顶部固定连接有收容槽，所述收容槽的正面固定连接有把手。

[0009] 与现有技术相比，本实用新型的有益效果如下：

[0010] 1、本实用新型通过横板、竖板、顶板、第一挤压辊、电动伸缩杆、移动板、弹簧、壳体、第二挤压辊、限位套和限位杆的配合，实现了能够进行调节的目的，能够根据使用需求调节压力，从而保证纺线张紧，有效避免给使用者带来麻烦，满足当今市场的需求，提高了压线装置的实用性和使用性，解决了以往压线装置不能进行调节的问题。

[0011] 2、本实用新型通过设置控制面板，用于输入控制信号和显示工作信息，通过设置凹槽，用于对铭牌进行固定，通过设置铭牌，用于标注压线装置的规格信息，通过设置连接

板和底板，用于进行支撑，通过设置滑槽和滑块，用于收容槽的移动，通过设置收容槽，用于对物品进行存放，通过设置把手，方便使用者对收容槽进行移动。

附图说明

[0012] 图1为本实用新型结构示意图；

[0013] 图2为本实用新型结构主视图；

[0014] 图3为本实用新型图1中A的局部结构放大示意图。

[0015] 图中：1、横板；2、竖板；3、顶板；4、第一挤压辊；5、电动伸缩杆；6、移动板；7、弹簧；8、壳体；9、第二挤压辊；10、限位套；11、限位杆；12、支撑板；13、控制面板；14、凹槽；15、铭牌；16、连接板；17、底板；18、滑槽；19、滑块；20、收容槽；21、把手。

具体实施方式

[0016] 下面将结合本实用新型实施例中的附图，对本实用新型实施例中的技术方案进行清楚、完整地描述，显然，所描述的实施例仅仅是本实用新型一部分实施例，而不是全部的实施例。基于本实用新型中的实施例，本领域普通技术人员在没有做出创造性劳动前提下所获得的所有其他实施例，都属于本实用新型保护的范围。

[0017] 请参阅图1-3，一种袜子面料针织机中的高效压线装置，包括横板1，横板1顶部的两侧均固定连接有竖板2，竖板2的顶部固定连接有顶板3，竖板2相对一侧的底部通过转杆活动连接有第一挤压辊4，顶板3顶部的两侧均贯穿设置有电动伸缩杆5，电动伸缩杆5的输出端固定连接有移动板6，移动板6底部的两侧均固定连接有弹簧7，弹簧7的底部固定连接有壳体8，壳体8的内壁通过转杆活动连接有第二挤压辊9，移动板6的两侧均固定连接有限位套10，限位套10的内腔设置有限位杆11，限位杆11的底部与壳体8的顶部固定连接，竖板2正面的顶部固定连接有支撑板12，支撑板12正面的右侧固定连接有控制面板13，支撑板12正面顶部的左侧开设有凹槽14，凹槽14的内壁固定连接有铭牌15，横板1底部的两侧均固定连接有连接板16，连接板16的底部固定连接有底板17，底板17顶部的两侧均开设有滑槽18，滑槽18的内壁滑动连接有滑块19，滑块19的顶部固定连接有收容槽20，收容槽20的正面固定连接有把手21，通过设置控制面板13，用于输入控制信号和显示工作信息，通过设置凹槽14，用于对铭牌15进行固定，通过设置铭牌15，用于标注压线装置的规格信息，通过设置连接板16和底板17，用于进行支撑，通过设置滑槽18和滑块19，用于收容槽20的移动，通过设置收容槽20，用于对物品进行存放，通过设置把手21，方便使用者对收容槽20进行移动，通过横板1、竖板2、顶板3、第一挤压辊4、电动伸缩杆5、移动板6、弹簧7、壳体8、第二挤压辊9、限位套10和限位杆11的配合，实现了能够进行调节的目的，能够根据使用需求调节压力，从而保证纺线张紧，有效避免给使用者带来麻烦，满足当今市场的需求，提高了压线装置的实用性和使用性，解决了以往压线装置不能进行调节的问题。

[0018] 使用时，使用者通过控制面板13输入控制信号，通过控制面板13控制电动伸缩杆5进行工作，通过电动伸缩杆5的输出端驱动移动板6向下移动，通过移动板6向下移动挤压弹簧7，通过弹簧7形变产生弹性势能，通过弹簧7的张力挤压壳体8，通过限位套10和限位杆11对壳体8进行限定，提高壳体8上下移动时的稳定性，通过调节移动板6下降的距离，从而实现调节第一挤压辊4和第二挤压辊9之间的压力。

[0019] 尽管已经示出和描述了本实用新型的实施例,对于本领域的普通技术人员而言,可以理解在不脱离本实用新型的原理和精神的情况下可以对这些实施例进行多种变化、修改、替换和变型,本实用新型的范围由所附权利要求及其等同物限定。

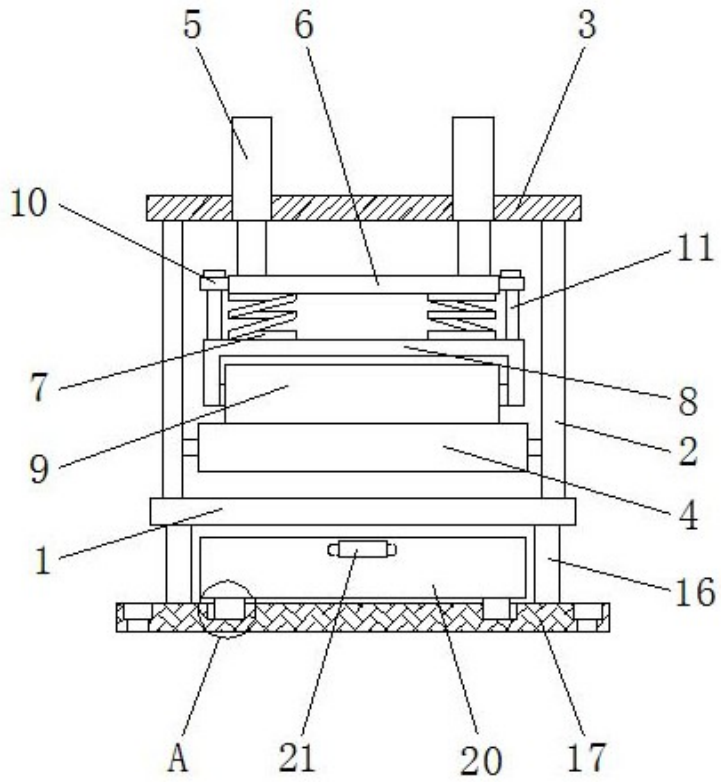

图1

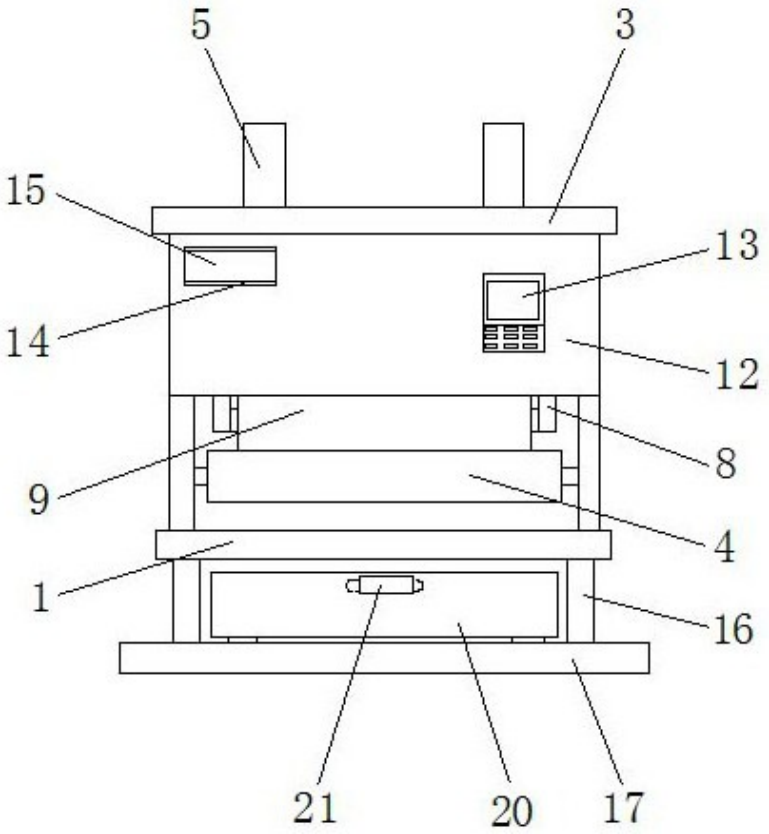

图2

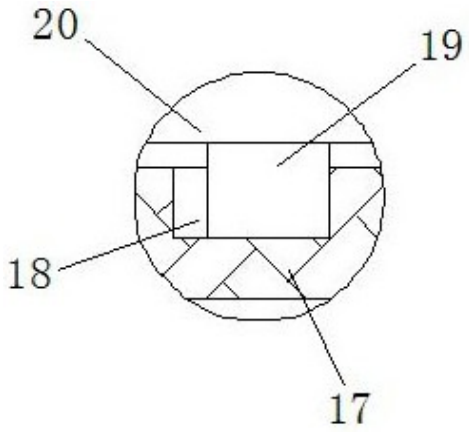

图3