(19)中华人民共和国国家知识产权局

(12)实用新型专利

(10)授权公告号 CN 204015886 U
(45)授权公告日 2014.12.17

(21)申请号 201420353425.6

(22)申请日 2014.06.27

(73)专利权人 爱比堤股份有限公司
地址 中国台湾台中市龙井区沙田路5段龙目井巷76号

(72)发明人 林芸如

(74)专利代理机构 杭州杭诚专利事务所有限公司 33109
代理人 尉伟敏

(51)Int.Cl.
A47G 29/08(2006.01)

权利要求书1页 说明书3页 附图2页

(54)实用新型名称

具有活页收纳夹层的美妆用品收纳装置

(57)摘要

本实用新型公开了一种具有活页收纳夹层的美妆用品收纳装置，旨在提供一种能根据使用者不同的需求而调整容置空间或变换收纳方式的收纳装置。其包含：一簿册本体，所述的簿册本体包含可相对开合的封面及封底，所述的封面一侧与封底一侧连接，封面与封底的连接处设有一接合件、若干个用于放置复美妆用品的活页收纳夹层，所述的活页收纳夹层的一侧设有与接合件对应的若干孔洞，所述的接合件与活页收纳夹层通过孔洞互相连接。本实用新型的有益效果是：可依据不同的美妆用品的收纳需求，调整容置空间或变换收纳方式，适应性好、使用便捷程度高。

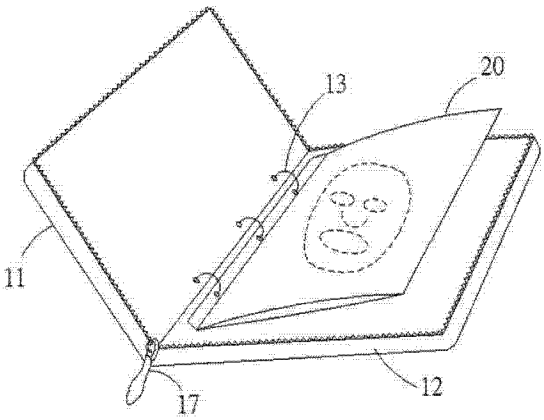

CN 204015886 U

1. 一种具有活页收纳夹层的美妆用品收纳装置，其特征是，其包含：一簿册本体，所述的簿册本体包含可相对开合的封面及封底，所述的封面一侧与封底一侧连接，封面与封底的连接处设有一接合件、至少一个用于放置美妆用品的活页收纳夹层，所述的活页收纳夹层的一侧设有与接合件对应的若干孔洞，所述的接合件与活页收纳夹层通过孔洞互相连接。

2. 根据权利要求 1 所述的具有活页收纳夹层的美妆用品收纳装置，其特征是，所述的簿册本体上设有一扣合组件，所述的扣合组件包含可相对扣合的第一扣合件及第二扣合件，所述的第一扣合件设于封面之上，所述的第二扣合件设于封底之上。

3. 根据权利要求 2 所述的具有活页收纳夹层的美妆用品收纳装置，其特征是，所述的扣合组件中的第一扣合件及第二扣合件分别为相互适配的钮扣或相互适配的公母扣或相互适配的磁扣或相互适配的黏扣带。

4. 根据权利要求 1 所述的具有活页收纳夹层的美妆用品收纳装置，其特征是，所述的簿册本体上设有可将封面及封底拉合或分开的拉链。

5. 根据权利要求 1 所述的具有活页收纳夹层的美妆用品收纳装置，其特征是，所述的接合件为活页孔夹、强力夹或绳结。

6. 根据权利要求 1 所述的具有活页收纳夹层的美妆用品收纳装置，其特征是，所述的活页收纳夹层包含若干容置空间。

7. 根据权利要求 1 所述的具有活页收纳夹层的美妆用品收纳装置，其特征是，所述的活页收纳夹层包含收纳袋、夹链袋、分格收纳盒。

8. 根据权利要求 1 所述的具有活页收纳夹层的美妆用品收纳装置，其特征是，所述的封面及封底上设有若干夹层。

9. 根据权利要求 1 所述的具有活页收纳夹层的美妆用品收纳装置，其特征是，所述的封面上设有一镜子，所述的镜子处在封面的内侧面。

具有活页收纳夹层的美妆用品收纳装置

技术领域

[0001] 本实用新型属于美妆用品收纳装置领域，尤其涉及一种具有活页收纳夹层的美妆用品收纳装置。

背景技术

[0002] 美妆用品种类多样，尺寸大小不一，且多数需要定期更换，例如面膜与假睫毛，前者面积较大且扁平，以堆叠之收纳方式较佳，后者体积较微小，但其自身立体造型的导致易因挤压而扭曲变形，故以单独收纳盒独立放置的方式为佳，上述两种美妆用品经常会使用到，若使用者需出外旅游数日时，便需准备多份以满足需求，而一般美妆用品的携带、收纳装置，往往无法随着使用者不同的需求而调整容置空间或变换收纳方式。

实用新型内容

[0003] 本实用新型是为了克服现有技术中美妆用品收纳装置所存在的不足，提供了一种能根据使用者不同的需求而调整容置空间或变换收纳方式，适应性好、使用便捷性高的收纳装置。

[0004] 为了实现上述目的，本实用新型采用以下技术方案：

[0005] 一种具有活页收纳夹层的美妆用品收纳装置，其包含：一簿册本体，所述的簿册本体包含可相对开合的封面及封底，所述的封面一侧与封底一侧连接，封面与封底的连接处设有一接合件、若干个用于放置复美妆用品的活页收纳夹层，所述的活页收纳夹层的一侧设有与接合件对应的若干孔洞，所述的接合件与活页收纳夹层通过孔洞互相连接。

[0006] 作为优选，所述的簿册本体上设有一扣合组件，所述的扣合组件包含可相对扣合的第一扣合件及第二扣合件，所述的第一扣合件设于封面之上，所述的第二扣合件设于封底之上。

[0007] 作为优选，所述的扣合组件中的第一扣合件及第二扣合件分别为相互适配的钮扣或相互适配的公母扣或相互适配的磁扣或相互适配的黏扣带。

[0008] 作为优选，所述的簿册本体上设有可将封面及封底拉合或分开的拉链。

[0009] 作为优选，所述的接合件为活页孔夹、强力夹或绳结。

[0010] 作为优选，所述的活页收纳夹层包含若干容置空间。

[0011] 作为优选，所述的活页收纳夹层包含收纳袋、夹链袋、分格收纳盒。

[0012] 作为优选，所述的封面及封底上设有若干夹层。

[0013] 作为优选，所述的封面上设有一镜子，所述的镜子处在封面的内侧面。

[0014] 本实用新型的有益效果是：

[0015] 1. 本实用新型可以通过簿册本体与若干个活页收纳夹层选择性地结合或分离，使用者可依据自身不同的美妆用品收纳需求，调整容置空间或变换收纳方式。

[0016] 2. 利用扣合组件的组接，固定封面及封底使其能够处在闭合状态，以保持收纳状态的稳定。

[0017] 3. 利用拉链，可使封面及封底之闭合状态更为封闭，使收纳空间与外界的灰尘杂质互相隔开。

[0018] 4. 利用活页收纳夹层的若干个容置空间，以同时收纳多个小型美妆用品，例如抛弃式隐形眼镜或假睫毛。

[0019] 5. 利用活页收纳夹层的不同型态，例如夹链袋、收纳袋或分隔收纳盒，可以更好的收纳不同尺寸或形状的美妆用品。

附图说明

[0020] 图 1 是本实用新型的一种结构示意图；

[0021] 图 2 是本实用新型的另一种结构示意图；

[0022] 图 3 是本实用新型活页收纳夹层的一种结构示意图；

[0023] 图 4 是本实用新型活页收纳夹层的另一种结构示意图。

[0024] 图中：簿册本体 10、封面 11、封底 12、接合件 13、扣合组件 14、第一扣合件 15、第二扣合件 16、拉链 17、夹层 18、镜子 19、活页收纳夹层 20、容置空间 21、孔洞 22。

具体实施方式

[0025] 下面结合附图和具体实施方式对本实用新型做进一步的描述。

[0026] 实施例 1：如图 1 所示的实施例中，一种具有活页收纳夹层 20 的美妆用品收纳装置，其特征是，其包含：一簿册本体 10，所述的簿册本体 10 包含可相对开合的封面 11 及封底 12，所述的封面 11 一侧与封底 12 一侧连接，封面 11 与封底 12 的连接处设有一接合件 13、至少一个用于放置美妆用品的活页收纳夹层 20，所述的活页收纳夹层 20 的一侧设有与接合件 13 对应的若干孔洞 22，所述的接合件 13 与活页收纳夹层 20 通过孔洞 22 互相连接。

[0027] 藉由接合件 13 扣接若干个孔洞 22，若干个活页收纳夹层 20 系选择性与簿册本体 10 结合或分离，如此使用者即可依据不同的收纳空间需求，变换簿册本体 10 内活页收纳夹层 20 的数量。

[0028] 实施例 2：本实用新型的基本结构及实施方式同实施例 1，其不同之处在于，如图 2 所示：

[0029] 所述的簿册本体 10 上设有一扣合组件 14，所述的扣合组件 14 包含可相对扣合的第一扣合件 15 及第二扣合件 16，所述的第一扣合件 15 设于封面 11 之上，所述的第二扣合件 16 设于封底 12 之上。藉由扣合组件 14 的组接，可以固定封面 11 及封底 12 使其处在闭合状态，增加活页收纳夹层 20 与簿册本体 10 收合时的稳定性。

[0030] 所述的扣合组件 14 中的第一扣合件 15 及第二扣合件 16 分别为相互适配的钮扣或相互适配的公母扣或相互适配的磁扣或相互适配的黏扣带。扣合组件 14 可依造型需求不同而改变。

[0031] 所述的簿册本体 10 上设有可将封面 11 及封底 12 拉合或分开的拉链 17。利用拉链 17，可使封面 11 及封底 12 之闭合状态更为封闭，使收纳空间与外界的灰尘杂质互相隔开。

[0032] 所述的接合件 13 为活页孔夹、强力夹或绳结。设计为活页孔夹、强力夹或绳结，强力夹操作较为便利快速但成本较高，绳结操作不便但成本低廉，活页孔夹之操作便利性与

成本则介于前二者之间。

[0033] 如图 3 所示，所述的活页收纳夹层 20 包含若干容置空间 21。可以同时收纳若干个小型美妆用品，例如抛弃式隐形眼镜或假睫毛。

[0034] 所述的活页收纳夹层 20 包含收纳袋、夹链袋、分格收纳盒。活页收纳夹层 20 可依据不同美妆用品之尺寸或形状，设计为收纳袋、夹链袋、分格收纳盒或其组合，收纳袋可用以收纳大面积扁平之美妆用品，例如面膜，夹链袋可用以收纳不同形状之小体积美妆用品，分隔收纳盒可用以收纳不可挤压之小体积美妆用品，例如假睫毛或隐形眼镜。

[0035] 进一步说明，活页收纳夹层 20 亦可设计为美妆商品之包装，如图 4 所示，以面膜为例，但不以此为限，市售面膜产品每片均以一次性使用的包装袋包装，于此包装袋之一侧设置对应接合件 13 的若干个孔洞 22，即可选择性与簿册本体 10 结合或分离，使用者在购得面膜产品后，可将此包装袋与簿册本体 10 结合以收纳之，当要使用面膜产品时，再将此包装袋与簿册本体 10 分离，将面膜产品于此包装袋取出后，此包装袋即可丢弃，使用者可补充新的面膜产品于本装置。

[0036] 簿册本体 10 亦可设计为美妆商品之外包装，以面膜为例，但不以此为限，以簿册本体 10 作为面膜产品的外包装，内含若干个面膜产品，放置于设有孔洞 22 之内包装袋中，当用尽若干个面膜产品时，作为外包装的簿册本体 10 仍可重复使用，使用者只须再购买以内包装袋包装之面膜产品，即可将之与簿册本体 10 结合收纳。

[0037] 活页收纳夹层 20 可设计有连续性或故事性的图画，让使用者在翻动活页收纳夹层 20 时，有翻阅书籍的感受及乐趣。

[0038] 所述的封面 11 及封底 12 上设有若干夹层 18。可用以收纳小面积扁平的美妆用品，例如吸油面纸。

[0039] 所述的封面 11 上设有一镜子 19，所述的镜子 19 处在封面 11 的内侧面。可以让使用者在使用美妆用品时能够观察到自己。

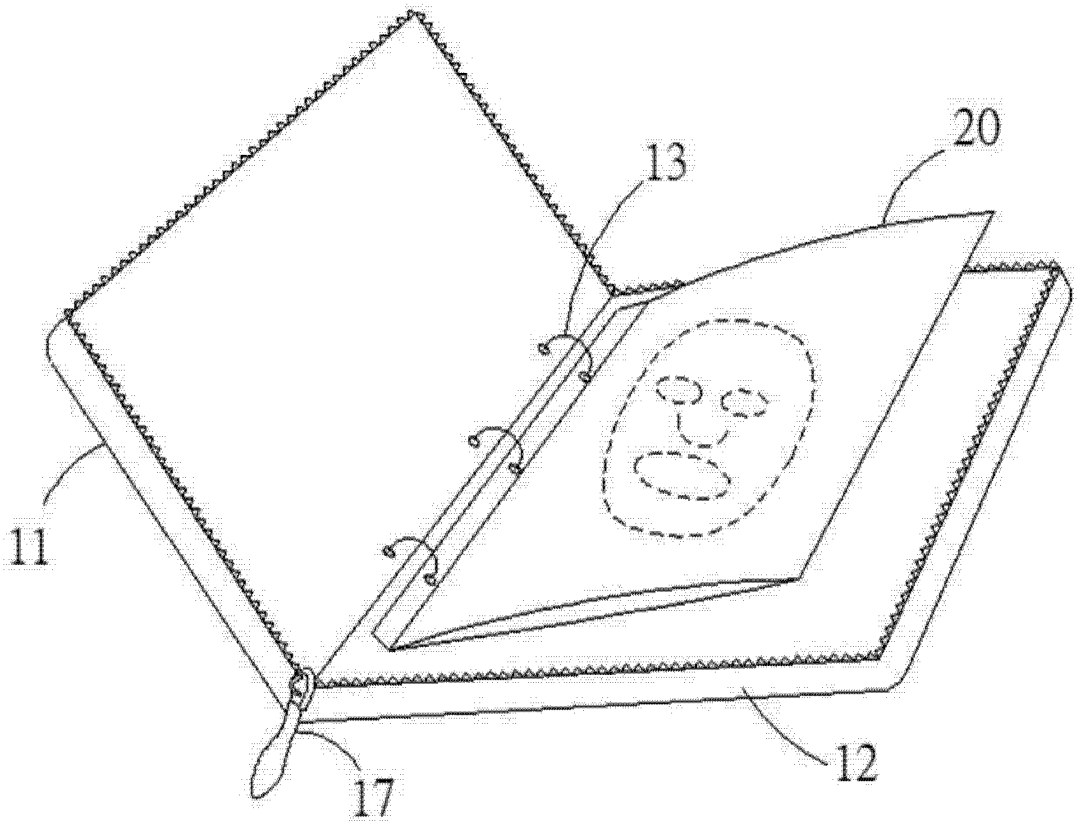

图 1

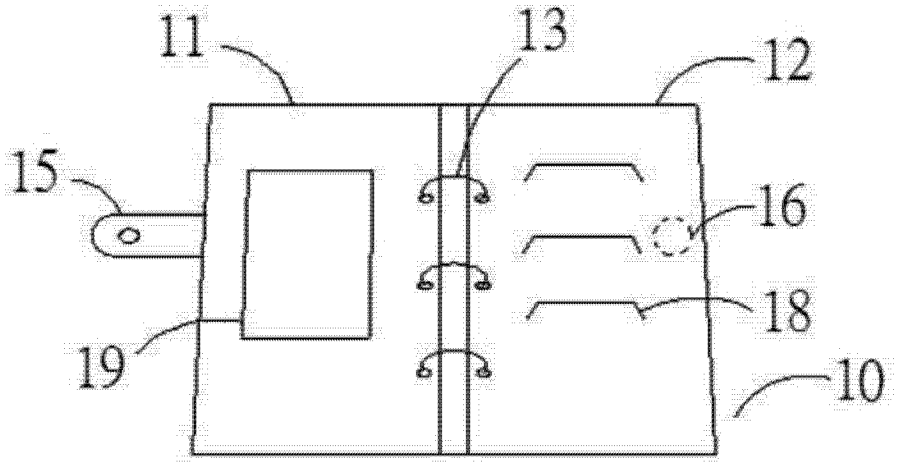

图 2

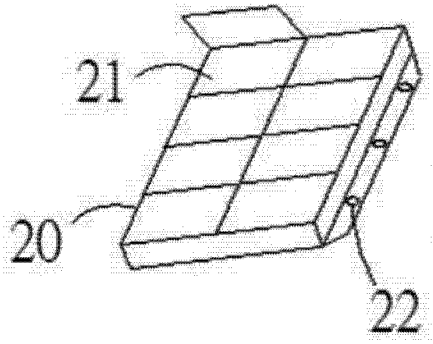

图 3

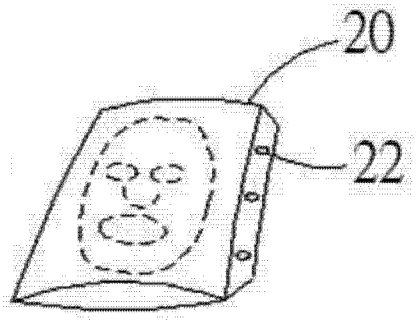

图 4