(19)中华人民共和国国家知识产权局

(12)发明专利申请

(10)申请公布号 CN 112405486 A
(43)申请公布日 2021.02.26

(21)申请号 202011306883.0

(22)申请日 2020.11.20

(71)申请人 黄永杰
地址 511510 广东省清远市清城区东城大塱村委会龙二村

(72)发明人 黄永杰

(74)专利代理机构 北京盛凡智荣知识产权代理有限公司 11616
代理人 李青

(51)Int.Cl.
B25H 7/04(2006.01)

权利要求书1页 说明书2页 附图3页

(54)发明名称

一种切割用划线辅助装置

(57)摘要

本发明公开一种切割用划线辅助装置，包括装置本体；所述装置本体为一体式结构；所述装置本体包括第一侧面和第二侧面；所述第一侧面为等腰梯形结构；所述第二侧面为矩形结构；所述第一侧面的下底垂直连接于所述第二侧面的一长边；所述第一侧面与所述第二侧面连接构成一弧形斜面；所述第一侧面或第二侧面中的一个边缘处设有限位件；所述限位件为等腰梯形结构；所述限位件的外侧面与所述第一侧面或第二侧面中的一个外侧面平齐；所述弧形斜面内设有限位槽。本发明的有益效果：本发明能够有效地针对建材进行划线，并方便切割使用；能够处理多种建材，使用方便，设计新颖，可大面积推广应用。

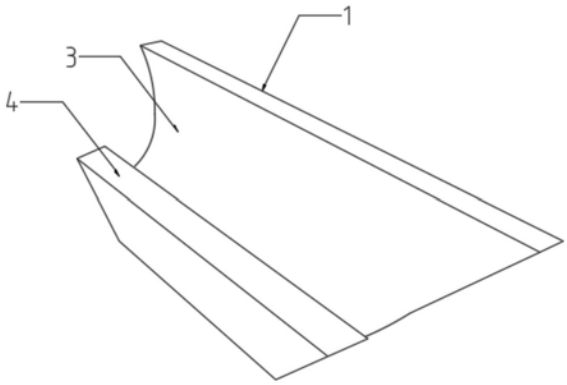

CN 112405486 A

1.一种切割用划线辅助装置,包括装置本体,其特征在于:

所述装置本体为一体式结构;所述装置本体包括第一侧面和第二侧面;所述第一侧面为等腰梯形结构;所述第二侧面为矩形结构;所述第一侧面的下底垂直连接于所述第二侧面的一长边;所述第一侧面与所述第二侧面连接构成一弧形斜面。

2.一种包含权利要求1所述的一种切割用划线辅助装置,其特征在于:所述第一侧面或第二侧面中的一个边缘处设有限位件;所述限位件为等腰梯形结构;所述限位件的外侧面与所述第一侧面或第二侧面中的一个外侧面平齐。

3.一种包含权利要求1所述的一种切割用划线辅助装置,其特征在于:所述弧形斜面内设有限位槽。

一种切割用划线辅助装置

技术领域

[0001] 本发明涉及建材技术领域，具体为一种切割用划线辅助装置。

背景技术

[0002] 目前，在建筑材料使用过程中，经常需要针对建材进行处理使用，以便能够更好地应用于建筑施工领域，这些材料的使用，因为尺寸关系和其使用状态不同，经常需要予以切割或者划线处理，以便更好地方便使用，因为建材种类多，经常造成使用不方便，对此，需要一种方便切割的划线辅助装置。

发明内容

[0003] 为解决以上现有问题，本发明提供一种切割用划线辅助装置。本发明通过以下技术方案实现。

[0004] 一种切割用划线辅助装置，包括装置本体；

[0005] 所述装置本体为一体式结构；所述装置本体包括第一侧面和第二侧面；所述第一侧面为等腰梯形结构；所述第二侧面为矩形结构；所述第一侧面的下底垂直连接于所述第二侧面的一长边；所述第一侧面与所述第二侧面连接构成一弧形斜面。

[0006] 一种包含权利要求1所述的一种切割用划线辅助装置，其特征在于：所述第一侧面或第二侧面中的一个边缘处设有限位件；所述限位件为等腰梯形结构；所述限位件的外侧面与所述第一侧面或第二侧面中的一个外侧面平齐。

[0007] 一种包含权利要求1所述的一种切割用划线辅助装置，其特征在于：所述弧形斜面内设有限位槽。

[0008] 本发明的有益效果：本发明能够有效地针对建材进行划线，并方便切割使用；能够处理多种建材，使用方便，设计新颖，可大面积推广应用。

附图说明

[0009] 图1为本发明一种切割用划线辅助装置的整体结构示意图(一)；

[0010] 图2为本发明一种切割用划线辅助装置的整体结构示意图(二)；

[0011] 图3为本发明一种切割用划线辅助装置的整体结构示意图(三)；

[0012] 图4为本发明一种切割用划线辅助装置的整体结构示意图(四)。

具体实施方式

[0013] 下面结合附图对本发明的技术方案作更为详细、完整的说明。

[0014] 在本发明的描述中，需要理解的是，术语“中心”、“纵向”、“横向”、“长度”、“宽度”、“厚度”、“上”、“下”、“前”、“后”、“左”、“右”、“竖直”、“水平”、“顶”、“底”“内”、“外”、“顺时针”、“逆时针”等指示的方位或位置关系为基于附图所示的方位或位置关系，仅是为了便于描述本发明和简化描述，而不是指示或暗示所指的装置或元件必须具有特定的方位、以特

定的方位构造和操作,因此不能理解为对本发明的限制。

[0015] 此外,术语“第一”、“第二”仅用于描述目的,而不能理解为指示或暗示相对重要性或者隐含指明所指示的技术特征的数量。由此,限定有“第一”、“第二”的特征可以明示或者隐含地包括一个或者更多个该特征。在本发明的描述中,“多个”的含义是两个或两个以上,除非另有明确具体的限定。

[0016] 具体实施例1,一种切割用划线辅助装置,包括装置本体,装置本体为一体式结构,装置本体包括第一侧面1和第二侧面2,第一侧面1为等腰梯形结构,第二侧面2为矩形结构,第一侧面1的下底垂直连接于第二侧面2的一长边,第一侧面1与第二侧面2连接构成一弧形斜面3。

[0017] 具体实施例2,第一侧面1或第二侧面2中的一个边缘处设有限位件4,限位件4为等腰梯形结构,限位件4的外侧面与第一侧面1或第二侧面2中的一个外侧面平齐。

[0018] 具体实施例3,弧形斜面3内设有限位槽5。

[0019] 本发明能够有效地针对建材进行划线,并方便切割使用;能够处理多种建材,使用方便,设计新颖,可大面积推广应用。

[0020] 在本发明中,除非另有明确的规定和限定,术语“安装”、“相连”、“连接”、“固定”等术语应做广义理解,例如,可以是固定连接,也可以是可拆卸连接或一体地连接;可以是机械连接,也可以是电连接;可以是直接相连,也可以通过中间媒介间接相连,可以是两个元件内部的连通。对于本领域的普通技术人员而言,可以根据具体情况理解上述术语在本发明中的具体含义。

[0021] 在本发明中,除非另有明确的规定和限定,第一特征在第二特征之“上”或之“下”可以包括第一和第二特征直接接触,也可以包括第一和第二特征不是直接接触而是通过它们之间的另外的特征接触。而且,第一特征在第二特征“之上”、“上方”和“上面”包括第一特征在第二特征正上方和斜上方,或仅仅表示第一特征水平高度高于第二特征。第一特征在第二特征“之下”、“下方”和“下面”包括第一特征在第二特征正上方和斜上方,或仅仅表示第一特征水平高度小于第二特征。

[0022] 在本说明书的描述中,参考术语“一个实施例”、“一些实施例”、“示例”,“具体示例”、或“一些示例”等的描述意指结合该实施例或示例描述的具体特征、结构、材料或者特点包含于本发明的至少一个实施例或示例中。在本说明书中,对上述术语的示意性表述不一定指的是相同的实施例或示例。而且,描述的具体特征、结构、材料或者特点可以在任何的一个或多个实施例或示例中以合适的方式结合。

[0023] 以上所述仅为本发明专利的较佳实施例而已,并不用以限制本发明专利,凡在本发明专利的精神和原则之内所作的任何修改、等同替换和改进等,均应包含在本发明专利的保护范围之内。

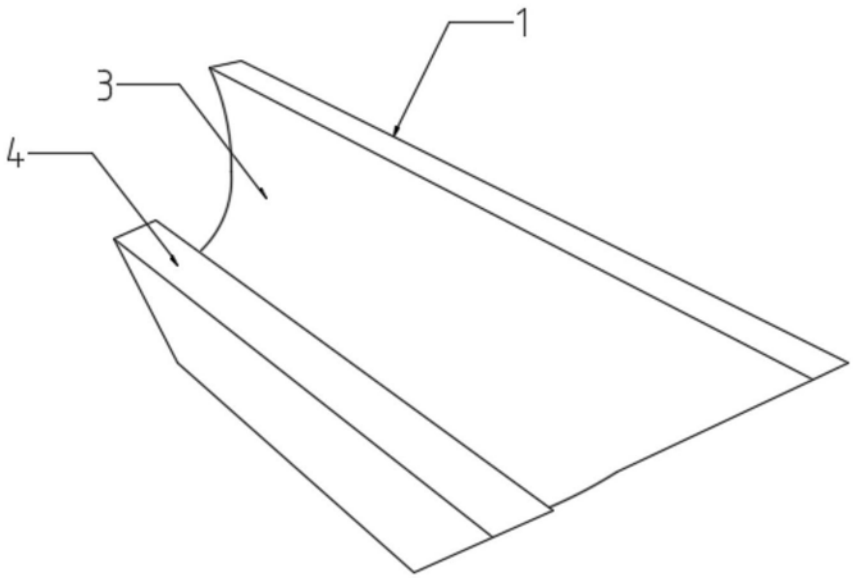

图1

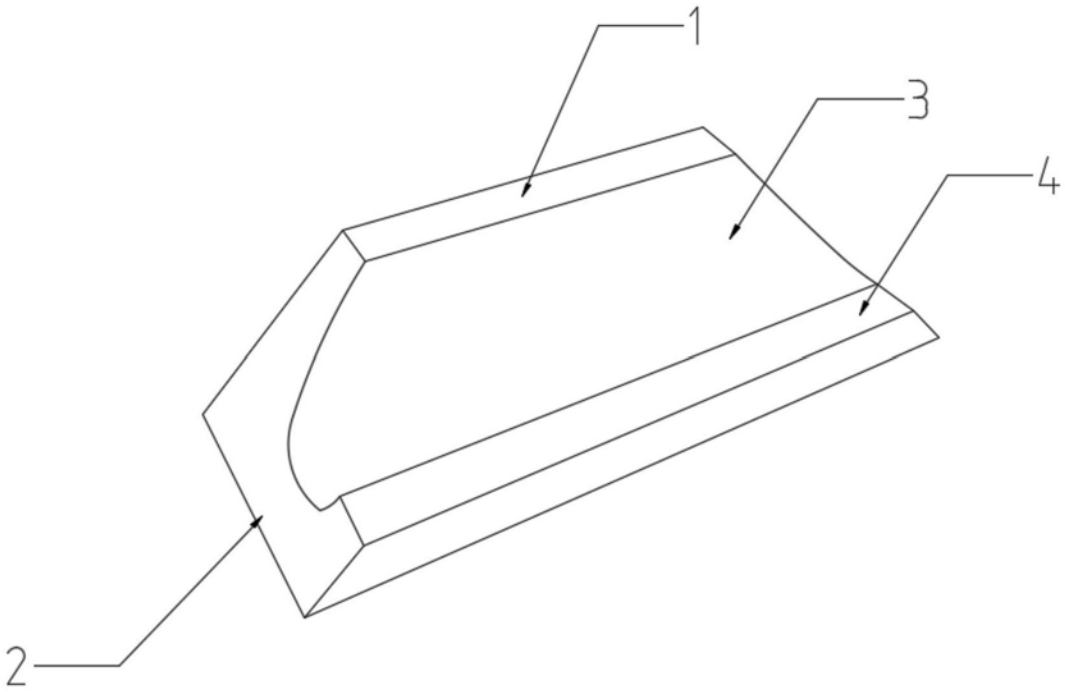

图2

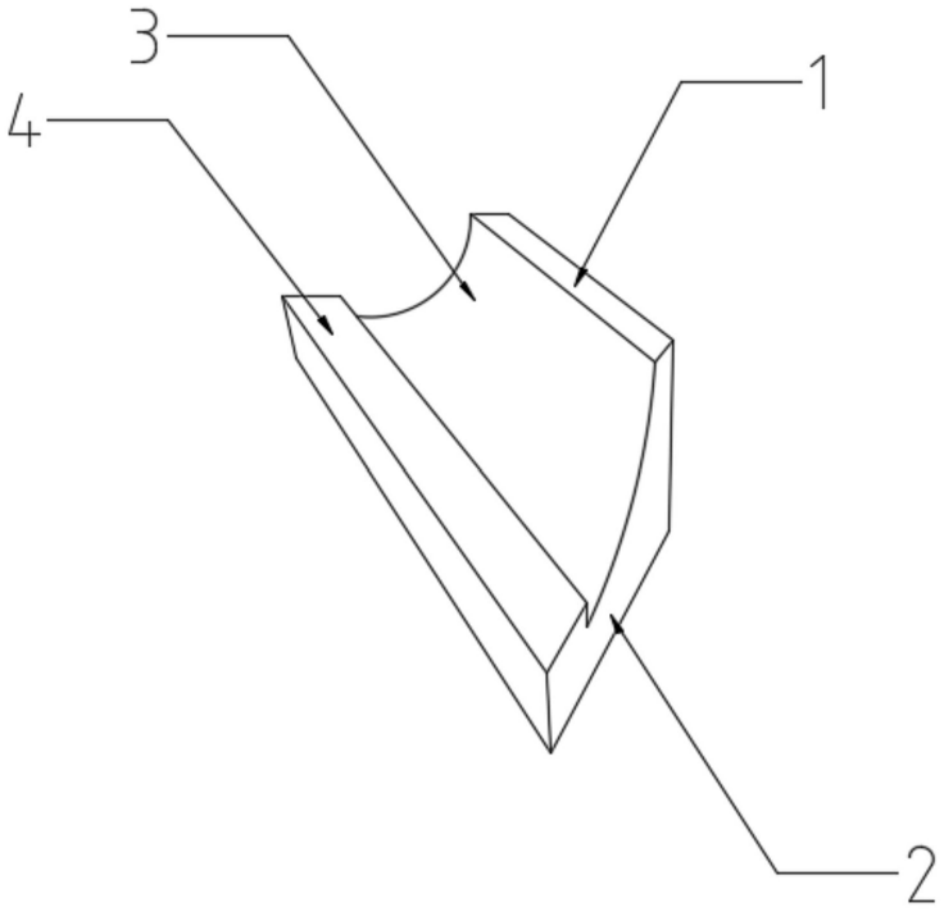

图3

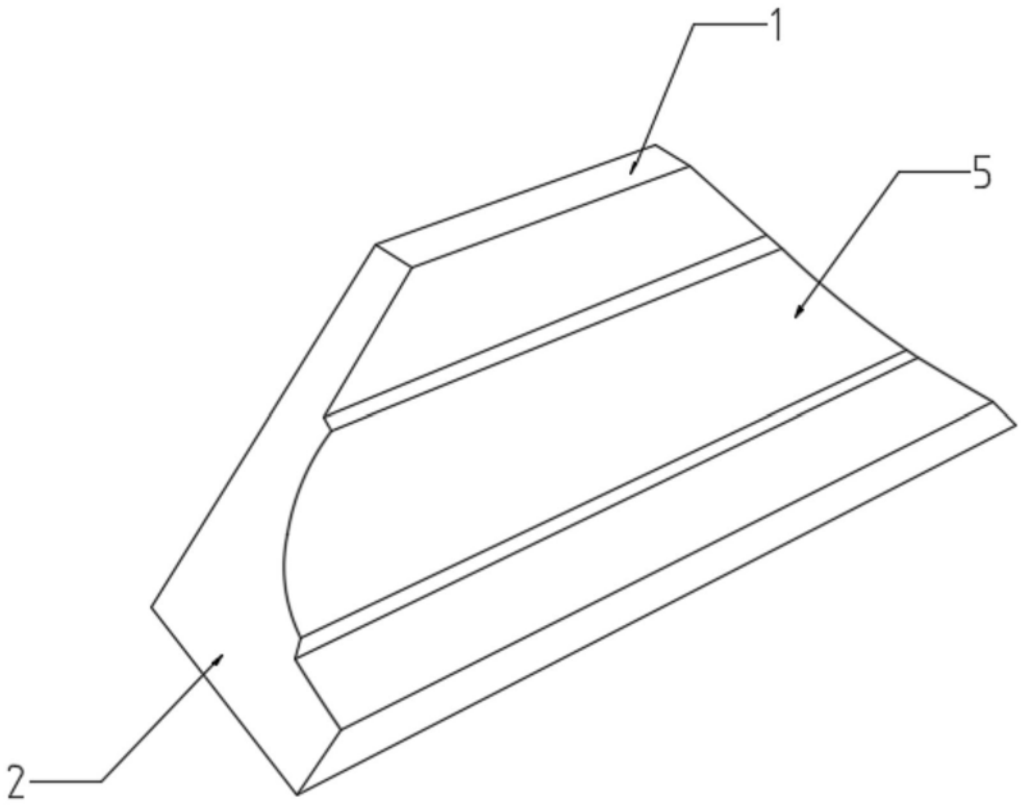

图4