(19)中华人民共和国国家知识产权局

(12)实用新型专利

(10)授权公告号 CN 202474777 U
(45)授权公告日 2012.10.03

(21)申请号 201220115669.1

(22)申请日 2012.03.26

(73)专利权人 大庆电业局
地址 163458 黑龙江省大庆市让胡路区中央大街南段409号

(72)发明人 方建 孔德臣 吴飞虎

(74)专利代理机构 大庆知文知识产权代理有限公司 23115
代理人 米万泽

(51)Int.Cl.
H02G 9/06(2006.01)

权利要求书 1 页 说明书 1 页 附图 1 页

(54)实用新型名称

电缆敷设牵引转角装置

(57)摘要

本实用新型涉及一种电缆敷设牵引转角装置。主要解决现有的电缆敷设时转弯困难、易伤及电缆内部绝缘结构或铝护套的问题。其特征在于：所述的框架(1)相互垂直的两边上分别固定有滑轮架(5)，所述的滑轮架(5)上固定有滑轮(4)。该电缆敷设牵引转角装置用于电缆转角处，使电缆敷设时转弯方便，不会损坏电缆。

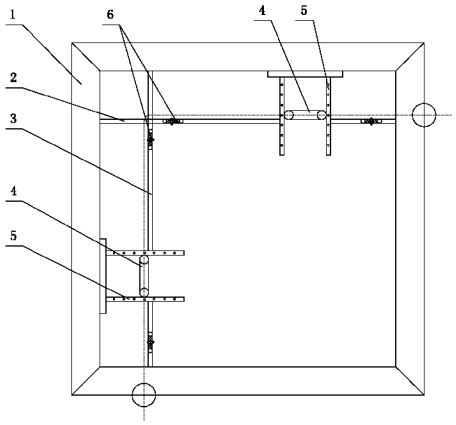

CN 202474777 U

1. 一种电缆敷设牵引转角装置，包括矩形的框架（1），其特征在于：所述的框架（1）相互垂直的两边上分别固定有滑轮架（5），所述的滑轮架（5）上固定有滑轮（4）。

2. 根据权利要求1所述的电缆敷设牵引转角装置，其特征在于：所述的框架（1）垂直两边之间连接有横支撑杆（2），框架（1）水平两边之间连接有纵支撑杆（3），所述的横支撑杆（2）及纵支撑杆（3）上均连接有螺栓套管（6）。

电缆敷设牵引转角装置

技术领域

[0001] 本实用新型涉及电力施工领域，具体的说是一种电缆敷设牵引转角装置。

背景技术

[0002] 现阶段 110KV 高压电力电缆线路施工中，经常采用电缆井敷设方式，根据电缆路径设计方案需要许多过路转角处，由于 110KV 电缆有铝护套，敷设至转角时转弯非常困难，而且牵引时角度不正确还会伤及电缆内部绝缘结构以及铝护套。

发明内容

[0003] 为了克服现有的电缆敷设时转弯困难、易伤及电缆内部绝缘结构或铝护套的问题，本实用新型提供一种电缆敷设牵引转角装置，该电缆敷设牵引转角装置用于电缆转角处，使电缆敷设时转弯方便，不会损坏电缆。

[0004] 本实用新型的技术方案是：一种电缆敷设牵引转角装置，包括矩形的框架，所述的框架相互垂直的两边上分别固定有滑轮架，所述的滑轮架上固定有滑轮。

[0005] 所述的框架垂直两边之间连接有横支撑杆，框架水平两边之间连接有纵支撑杆，所述的横支撑杆及纵支撑杆上均连接有螺栓套管。

[0006] 本实用新型具有如下有益效果：由于采用了上述方案，框架上通过滑轮架固定有滑轮，将框架固定在转角井里后，使电缆绕过滑轮后转弯，可以根据要求改变电缆的弯曲半径，同时不会使电缆铝护套损坏，也不会损伤电缆内部绝缘层，使用方便，安全可靠，降低了施工难度，提高了施工效率。

附图说明

[0007] 图 1 为本实用新型的结构示意图。

[0008] 图中 1- 框架，2- 横支撑杆，3- 纵支撑杆，4- 滑轮，5- 滑轮架，6- 螺栓套管。

具体实施方式

[0009] 下面结合附图对本实用新型作进一步说明：

[0010] 由图 1 所示，一种电缆敷设牵引转角装置，包括矩形的框架 1，框架 1 通常由槽钢制成，所述的框架 1 相互垂直的两边上分别固定有滑轮架 5，所述的滑轮架 5 上固定有滑轮 4。滑轮架 5 的横梁上均布有若干个小孔，可通过小孔来固定滑轮 4 的转轴，并可通过变换不同的小孔来改变滑轮 4 的位置。两组滑轮 4 分别固定在框架 1 相垂直的两边上，因此两组滑轮 4 相互垂直，这样电缆绕过滑轮时就可以改变方向，实现转弯。所述的框架 1 垂直两边之间连接有横支撑杆 2，框架 1 水平两边之间连接有纵支撑杆 3，所述的横支撑杆 2 及纵支撑杆 3 上均连接有螺栓套管 6，在将框架 1 放置在转角井中之后，可以通过调节螺栓套管 6 来调整支撑杆支撑的松紧度，从而使框架 1 固定更牢固。

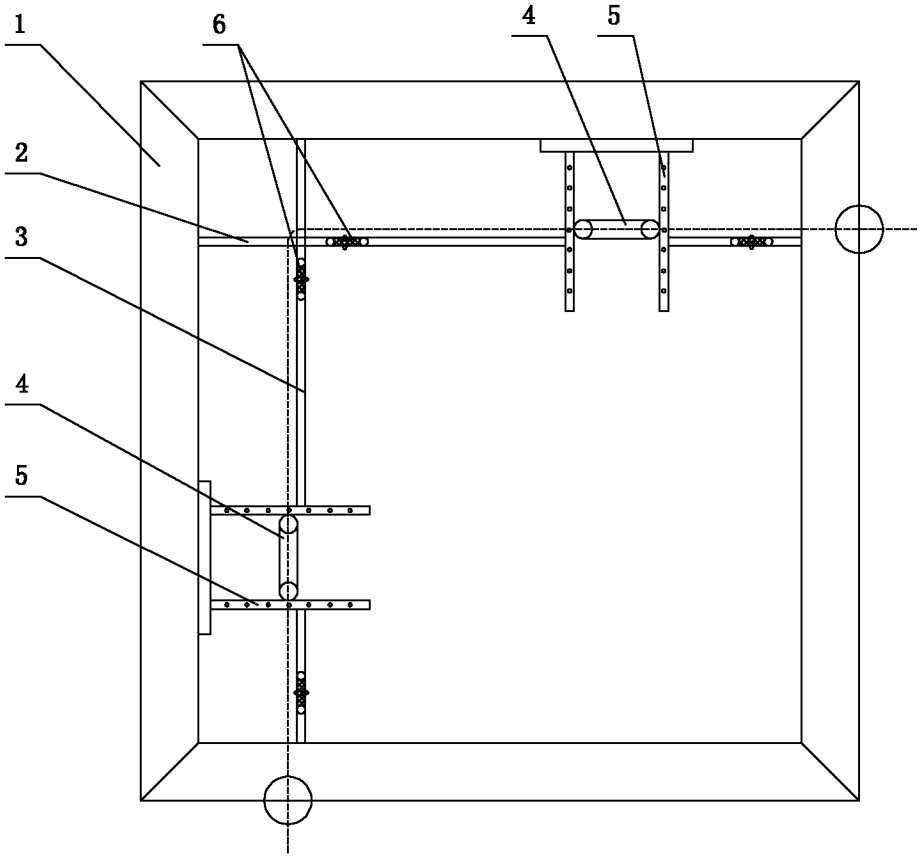

图 1