(19)国家知识产权局

(12)实用新型专利

(10)授权公告号 CN 218840098 U
(45)授权公告日 2023.04.11

(21)申请号 202223014717.0

(22)申请日 2022.11.14

(73)专利权人 云南森利来包装科技有限公司
地址 651700 云南省昆明市嵩明县杨林经济技术开发区南环路

(72)发明人 宋镇凡

(74)专利代理机构 云南恒于知行知识产权代理有限公司 53225
专利代理师 李宁

(51)Int.Cl.
B65D 6/34(2006.01)

权利要求书1页 说明书2页 附图3页

(54)实用新型名称

一种加固纸箱

(57)摘要

本实用新型提供一种加固纸箱,属于纸箱技术领域,包括箱体、箱顶内侧密封板、箱顶外侧密封板、箱底内侧密封板、箱底外侧密封板、防漏带、加强条和抗拉条,箱顶内侧密封板和箱底内侧密封板与箱体两侧的宽边一体连接,箱顶外侧密封板和箱底外侧密封板与箱体两侧的长边一体连接,箱顶内侧密封板与箱体的连接处设置均匀设置有通孔,防漏带两端从通孔穿出固定在箱顶内侧密封板上,抗拉条固定在箱体内长边对应的壁上,本实用新型的防漏带、箱体及抗拉条能够形成支撑并托住物品,避免箱底散开以及物品掉落,与现有技术相比解决了传统纸箱底部容易散开的问题,纸箱外侧设置有N形的加强条能够保证箱子堆叠的时的支撑功能不易被压扁。

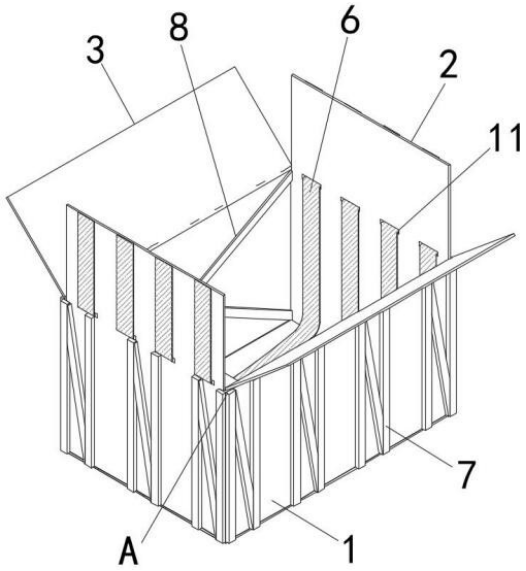

CN 218840098 U

1.一种加固纸箱,其特征在于:所述加固纸箱包括箱体(1)、箱顶内侧密封板(2)、箱顶外侧密封板(3)、箱底内侧密封板(4)、箱底外侧密封板(5)、防漏带(6)、加强条(7)和抗拉条(8),箱顶内侧密封板(2)和箱底内侧密封板(4)与箱体(1)两侧的宽边一体连接,箱顶外侧密封板(3)和箱底外侧密封板(5)与箱体(1)两侧的长边一体连接,箱顶内侧密封板(2)与箱体(1)的连接处设置均匀设置有通孔(11),防漏带(6)呈U形设置在箱体(1)内,防漏带(6)的两端从箱体(1)两侧的通孔(11)穿出固定在两块箱顶内侧密封板(2)上,加强条(7)均匀竖直固定在箱体(1)外侧,箱体(1)相邻侧壁的加强条(7)与箱体(1)折角构成直角缓冲区(12),抗拉条(8)固定在箱体(1)内长边对应的壁上。

2.根据权利要求1所述加固纸箱,其特征在于:所述加强条(7)呈N形,形成三角支撑结构。

3.根据权利要求1所述加固纸箱,其特征在于:所述加强条(7)截面为N形,使加强条(7)内部形成两个三角支撑空间。

4.根据权利要求1所述加固纸箱,其特征在于:所述抗拉条(8)呈X形。

一种加固纸箱

技术领域

[0001] 本实用新型属于纸箱技术领域，具体涉及一种加固纸箱。

背景技术

[0002] 纸箱是应用最广泛的包装制品，按用料不同，有瓦楞纸箱、单层纸板箱等，有各种规格和型号，纸箱作为现代物流不可缺少的一部分，承担着容装、保护产品、美观的重要责任，包装纸箱的物理性能指标则成为其质量评估的依据。现有的纸箱箱壁牢固性不佳，运输、堆积过程中容易变形或损伤边角，使箱内物品产生挤压或损坏，现有纸箱箱低牢固性不佳，导致物品损伤或掉出箱体。

[0003] 中国专利“CN202022448953.8”公开了一种带加固结构的瓦楞纸箱，包括纸箱箱体、内侧密封纸板、外侧密封纸板、加固纸板、连接纸板和凹槽...所述纸箱箱体的内部粘合固定有加固纸板，所述加固纸板的内侧表面粘合固定有连接纸板，所述纸箱箱体的外端一体化设置有凹槽。上述专利通过在箱体内部四端边角处设置有四组加固纸板，连接纸板与加固纸板整体呈等腰直角三角形设置形成稳定结构，使得纸箱更加立体，在纸箱箱体受到外部撞击时，纸箱箱体的边角不易向内凹陷瘪塌，能够提升纸箱的稳定性，使得纸箱内的物品不易压瘪损坏，使得物品运输更加安全。

[0004] 但是上述专利只是增强了现有纸箱箱壁牢固性不佳的问题，对于现有纸箱箱低牢固性不佳，运输储存较重的物品如书籍、家具时底部容易散开或破损，导致物品掉出箱体造成损失，因此本申请提出了一种加固纸箱。

发明内容

[0005] 为了克服背景技术中的问题，本实用新型提供了一种加固纸箱，能够提升箱底的牢固性，存储重时不容易散开或破裂，能够提升箱壁的支撑性和缓冲性，在运输过程中不易受损。

[0006] 为实现上述目的，本实用新型是通过如下技术方案实现的：

[0007] 一种加固纸箱，所述加固纸箱包括箱体1、箱顶内侧密封板2、箱顶外侧密封板3、箱底内侧密封板4、箱底外侧密封板5、防漏带6、加强条7和抗拉条8，箱顶内侧密封板2和箱底内侧密封板4与箱体1两侧的宽边一体连接，箱顶外侧密封板3和箱底外侧密封板5与箱体1两侧的长边一体连接，箱顶内侧密封板2与箱体1的连接处设置均匀设置有通孔11，防漏带6呈U形设置在箱体1内，防漏带6的两端从箱体1两侧的通孔11穿出固定在两块箱顶内侧密封板2上，加强条7均匀竖直固定在箱体1外侧，箱体1相邻侧壁的加强条7与箱体1折角构成直角缓冲区12，抗拉条8固定在箱体1内长边对应的壁上。

[0008] 进一步地，所述加强条呈N形，形成三角支撑结构。

[0009] 进一步地，所述加强条截面为N形，使加强条内部形成两个三角支撑空间。

[0010] 进一步地，所述抗拉条呈X形。

[0011] 本实用新型的有益效果：

[0012] 本实用新型在箱体内设置有U形的防漏带与箱顶内侧密封板连接固定，当存储物品较重时，防漏带、箱体及抗拉条能够形成支撑并托住物品，避免箱底散开以及物品掉落，由于纸箱密封时箱顶外侧密封板压住箱顶内侧密封板，防漏带托住物品后箱顶内侧密封板不会展开，与现有技术相比解决了传统纸箱底部容易散开的问题；纸箱外侧设置有N形的加强条能够保证箱子堆叠的时的支撑功能不易被压扁。

附图说明

[0013] 图1是本实用新型的整体结构示意图；

[0014] 图2是本实用新型的底部结构示意图；

[0015] 图3是本实用新型的A部放大结构示意图。

具体实施方式

[0016] 为了使本实用新型的目的、技术方案和有益效果更加清楚，下面将结合附图，对本实用新型的优选实施例进行详细的说明，以方便技术人员理解。

[0017] 本实用新型公开了一种加固纸箱，参阅图1-3，一种加固纸箱包括箱体1、箱顶内侧密封板2、箱顶外侧密封板3、箱底内侧密封板4、箱底外侧密封板5、防漏带6、加强条7和抗拉条8，箱顶内侧密封板2和箱底内侧密封板4与箱体1两侧的宽边一体连接，箱顶外侧密封板3和箱底外侧密封板5与箱体1两侧的长边一体连接，箱顶内侧密封板2与箱体1的连接处设置均匀设置有通孔11，防漏带6呈U形设置在箱体1内，防漏带6的两端从箱体1两侧的通孔11穿出固定在两块箱顶内侧密封板2上，加强条7均匀竖直固定在箱体1外侧，箱体1相邻侧壁的加强条7与箱体1折角构成直角缓冲区12，抗拉条8固定在箱体1内长边对应的壁上。

[0018] 当存储物品较重时，防漏带6托住物品、箱体1及加强条7能够对防漏带6形成支撑，避免箱体1底部的箱底内侧密封板4和箱底外侧密封板5由于承受不住物品重量散开使物品漏出，由于纸箱密封时箱顶外侧密封板3压住箱顶内侧密封板2，防漏带6托住物品后箱顶内侧密封板2不会展开，保证稳定承重。

[0019] 参阅图1，所述加强条7呈N形，形成三角支撑结构，能够增加箱壁的牢固性，保证纸箱堆叠放置时箱壁压塌变形。

[0020] 参阅图3，所述加强条7截面为N形，使加强条7内部形成两个三角支撑空间，能加加强条的牢固性。

[0021] 参阅图1和2，所述抗拉条8呈X形，能够增加箱壁的牢固性，使箱体1不易横向偏移。

[0022] 使用方法：

[0023] 先使用箱底内侧密封板4和箱底外侧密封板5将箱体1底部密封，并有胶带进行固定，之后将物品放入箱体1内，先盖上箱顶内侧密封板2，再盖上箱顶外侧密封板3，最后使用胶带进行密封固定，完成物品的储存与封装。

[0024] 最后说明的是，以上优选实施例仅用以说明本实用新型的技术方案而非限制，尽管通过上述优选实施例已经对本实用新型进行了详细的描述，但本领域技术人员应当理解，可以在形式上和细节上对其作出各种各样的改变，而不偏离本实用新型权利要求书所限定的范围。

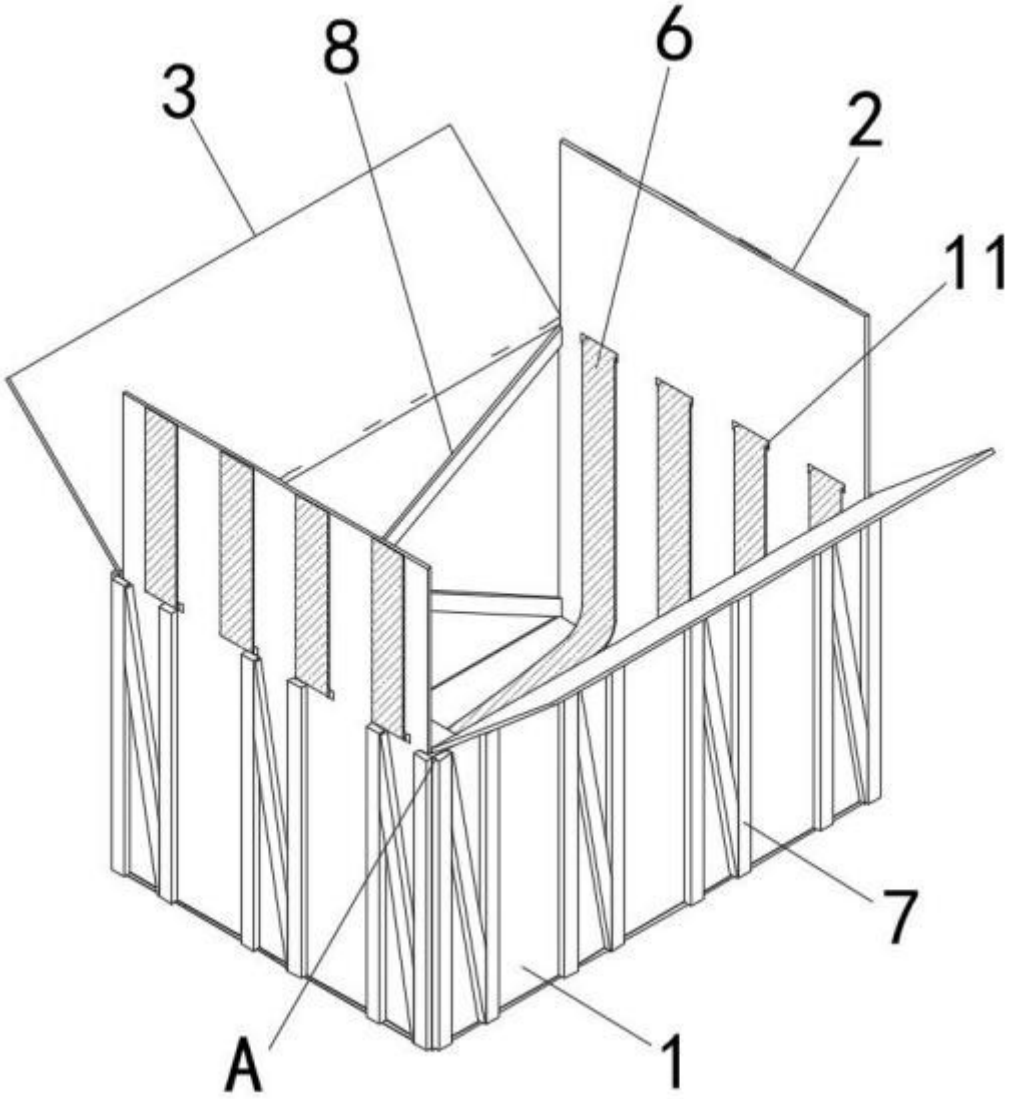

图1

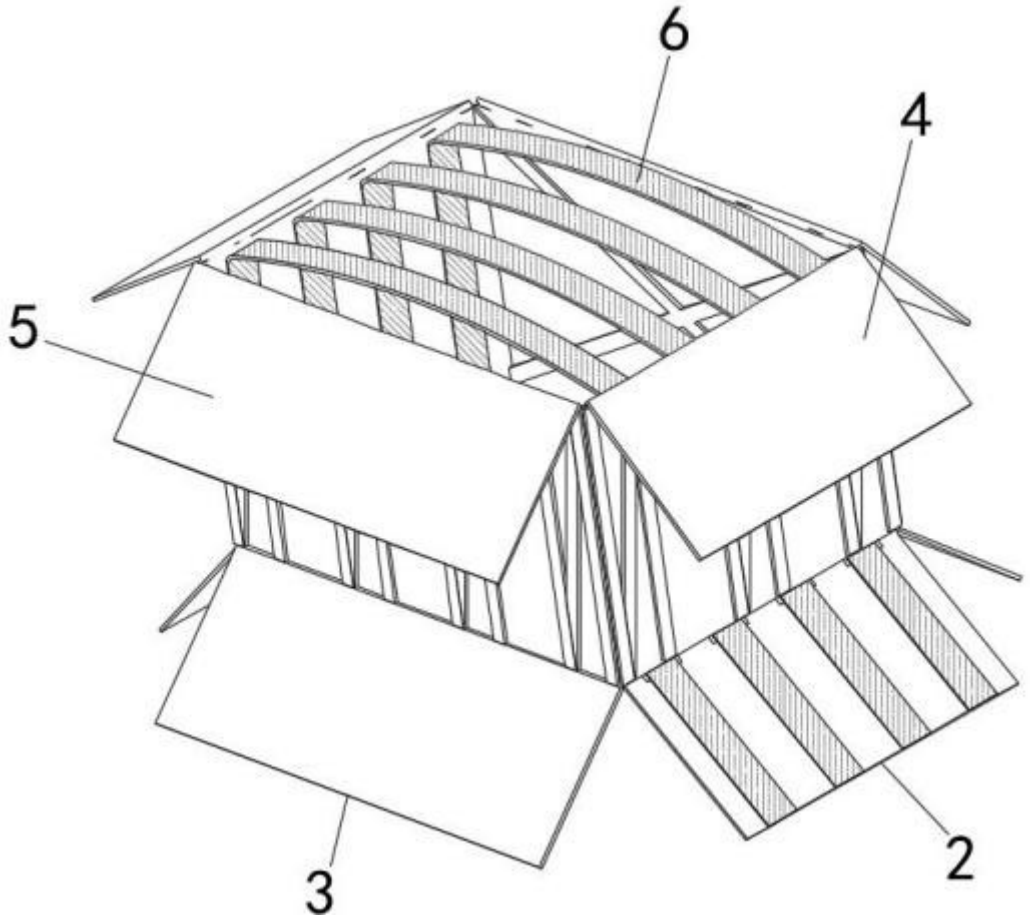

图2

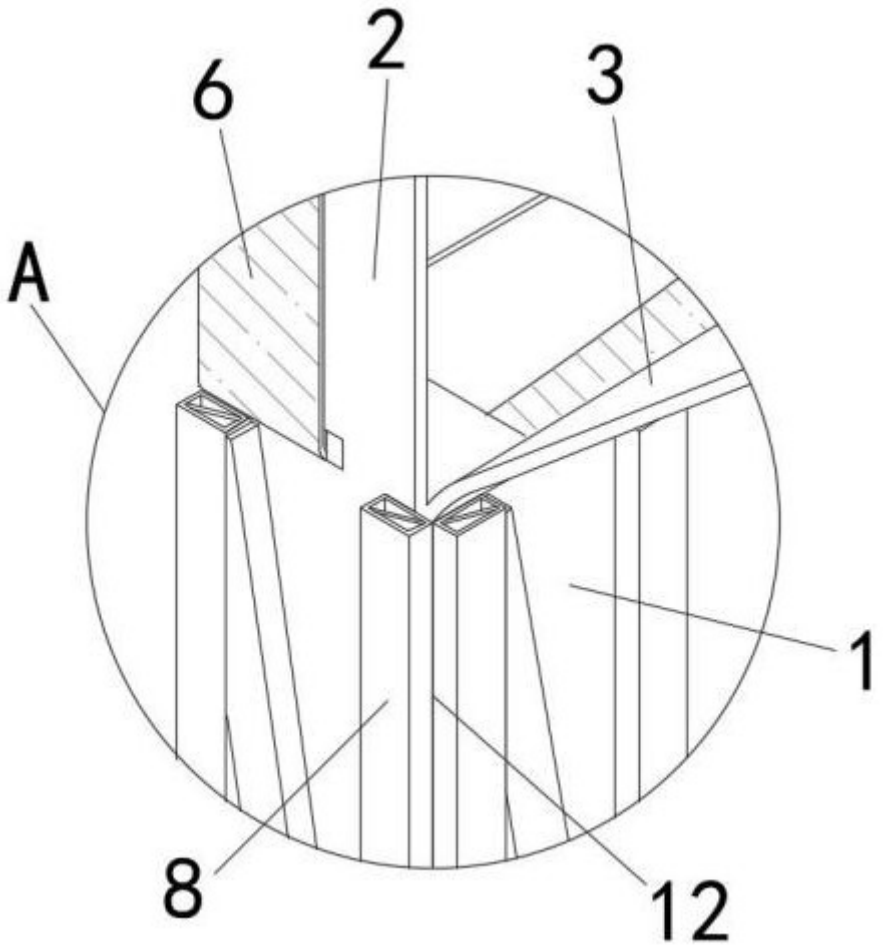

图3