(19)中华人民共和国国家知识产权局

(12)实用新型专利

(10)授权公告号 CN 202307152 U
(45)授权公告日 2012.07.04

(21)申请号 201120380825.2

(22)申请日 2011.09.30

(73)专利权人 中山市力泰电子工业有限公司
地址 528458 广东省中山市城桂路五桂山第三工业区力泰公司

(72)发明人 黎善良

(74)专利代理机构 中山市科创专利代理有限公司 44211
代理人 尹文涛

(51)Int.Cl.
G11C 7/16(2006.01)

权利要求书 1 页 说明书 3 页 附图 5 页

(54)实用新型名称

利用手机自配数据线的播放器

(57)摘要

本实用新型涉及的是一种利用手机自配数据线的播放器，包括有可放置手机的底座，在底座内设有功率放大器电路板，在底座上还设有供手机自配的数据线插头插入的插入孔。本实用新型克服了现有技术中的不足而提供一种结构简单、价格低廉、使用方便的利用手机自配数据线的播放器。

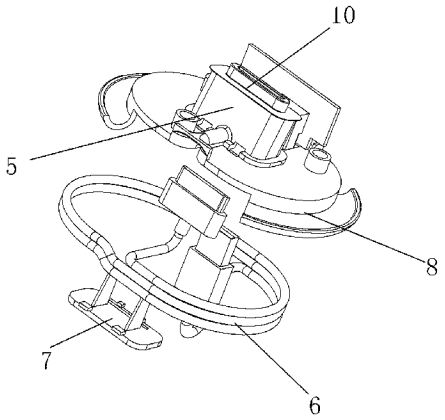

CN 202307152 U

1. 利用手机自配数据线的播放器，其特征在于包括有可放置手机 (2) 的底座 (1)，在底座 (1) 内设有功率放大器电路板 (4)，在底座 (1) 上还设有供手机自配的数据线插头 (6) 插入的插入孔 (5)。

2. 根据权利要求 1 所述的利用手机自配数据线的播放器，其特征在于在所述手机插入孔 (5) 的表面设有可限制数据线插头 (6) 往上移动的上限位片 (10)，在底座 (1) 的底部设有固定数据线插头 (6) 的扣板 (7)。

3. 根据权利要求 1 或 2 所述的利用手机自配数据线的播放器，其特征在于在底座 (1) 上连接有扬声器 (11)。

4. 根据权利要求 2 所述的利用手机自配数据线的播放器，其特征在于在所述底座 (1) 内设有可供手机自配的数据线盘绕的线盘 (8)。

5. 根据权利要求 4 所述的利用手机自配数据线的播放器，其特征在于在所述底座 (1) 内设有可供手机自配数据线与电脑连接一端的 USB 接头收藏的放置槽 (9)。

6. 根据权利要求 1 或 2 所述的利用手机自配数据线的播放器，其特征在于在所述电路板 (4) 上电连接有可与手机 (2) 音频输出孔连接的声音输入插头 (3)。

7. 根据权利要求 1 或 2 所述的利用手机自配数据线的播放器，其特征在于所述电路板 (4) 包括有音频解码模块。

利用手机自配数据线的播放器

【技术领域】

[0001] 本实用新型涉及一种利用手机自配数据线的播放器。

【背景技术】

[0002] 现在的手机功能丰富，可以音频，视频播放，为了安装或者更新这些丰富多彩的资源，手机生产商随机配备了手机与电脑连接的数据线缆，该数据线一头采用 USB 接口与电脑连接，另一头根据自身手机的设计配上不同的数据插口来连接手机。

[0003] 这样，电脑中的音频视频文件，就可通过这根数据线传输到手机，手机就可以播放你所需要的内容，同时还可以通过电脑充电到手机中。另外，数据线缆还可以采用 USB 接口连接随机配备的电源适配器，通过电网对手机进行充电。

[0004] 由于受手机扬声器大小和手机体积的限制，手机播放出来的音量比较小，所以，现在很多厂商针对手机这种情况生产了很多种类的匹配手机的播放器，将手机播放信号进行放大，以满足人们不同的需要。而这些手机播放器都是已装有与手机连接的数据插座，通过电路板与功率放大器连接，达到放大音量的目的。同时利用数据插座口支撑手机，易于操作和充电。

[0005] 由于，手机和播放器连接都是通过手机 USB 数据线连接端口作为支撑固定点，播放器上安装有一个对应手机 USB 数据端口的固定插座，将手机插在播放器中，通过这个插座的连接，对手机进行充电和支撑固定手机在播放器中的固定位置，音频信号可以通过此插座与播放器传输，也可以通过手机独立的音频输出插孔与播放器传输。

[0006] 由于增加了固定插座等装置，增加了生产成本，增大浪费，不利于竞争。

【实用新型内容】

[0007] 本实用新型目的是克服了现有技术中的不足而提供一种结构简单、价格低廉、使用方便的利用手机自配数据线的播放器。

[0008] 为了解决上述存在的技术问题，本实用新型采用下列技术方案 ：

[0009] 利用手机自配数据线的播放器，其特征在于包括有可放置手机的底座，在底座内设有功率放大器电路板，在底座上还设有供手机自配的数据线插头插入的插入孔。

[0010] 如上所述的利用手机自配数据线的播放器，其特征在于在所述手机插入孔的表面设有可限制数据线插头往上移动的上限位片，在底座的底部设有固定数据线插头的扣板。

[0011] 如上所述的利用手机自配数据线的播放器，其特征在于在底座上连接有扬声器。

[0012] 如上所述的利用手机自配数据线的播放器，其特征在于在所述底座内设有可供手机自配的数据线盘绕的线盘。

[0013] 如上所述的利用手机自配数据线的播放器，其特征在于在所述底座内设有可供手机自配数据线与电脑连接一端的 USB 接头收藏的放置槽。

[0014] 如上所述的利用手机自配数据线的播放器，其特征在于在电路板上电连接有可与手机音频输出孔连接的声音输入插头。

[0015] 如上所述的利用手机自配数据线的播放器，其特征在于所述电路板包括有音频解码模块。

[0016] 本实用新型与现有技术相比有如下优点：在底座上预留有装入手机自配数据线插头插入的插入孔，使底座本身不安装上述说明的固定插座，使用时，只需要装入购买手机时随机配备的手机 USB 数据线，将此线缆插入手机端口的插头，固定在播放器中，作为播放器固定手机的插座，通过此插座将手机支撑固定在播放器中，线缆的另一头，插入播放器相应的端口与播放器连接，也可以连接 USB 电源适配器充电，也可以连接电脑进行数据传输和充电。此 USB 数据线可以安装在所述的播放器中，也可以拆下单独使用。

[0017] 总的来说，本实用新型具有如下优点：1、降低生产成本，2、物尽其用，节约能源，减少浪费。

【附图说明】

[0018] 图 1 是本实用新型的分解示意图。

[0019] 图 2 是本实用新型的示意图。

[0020] 图 3 是本实用新型的示意图。

[0021] 图 4 是本实用新型的使用状态示意图。

[0022] 图 5 是本实用新型的分解示意图。

[0023] 图 6 是本实用新型的分解示意图。

[0024] 图 7 是本实用新型的分解示意图。

【具体实施方式】

[0025] 下面结合附图对本实用新型进行详细描述：

[0026] 如图所示，利用手机自配数据线的播放器，包括有可放置手机 2 的底座 1。在底座 1 内设有功率放大器电路板 4，在底座 1 上连接有扬声器 11。

[0027] 在电路板 4 上电连接有可与手机 2 音频输出孔连接的声音输入插头 3。将声音输入插头 3 插入手机 2 音频输出孔中，电路板 4 将信号输送到功率放大器中，将手机播放信号进行放大，之后再由功率放大器输出到扬声器 11 中，达到放大音量的目的。

[0028] 此外，还有一种方式就是在电路板中设有音频解码模块。通过由手机自配的数据线插头 6 来将音频信号传到电路板中并由音频解码模块来解码，之后再由功率放大器输出到扬声器 11 中，达到放大音量的目的。

[0029] 在底座 1 上还设有供手机自配的数据线插头 6 插入的插入孔 5。

[0030] 具体来说，在所述手机插入孔 5 的表面设有可限制数据线插头 6 往上移动的上限位片 10，在底座 1 的底部设有固定数据线插头 6 的扣板 7。

[0031] 作为本实施例的优选方式，在所述底座 1 内设有可供手机配备的数据线盘绕的线盘 8。手机自配的数据线可以盘绕在线盘 8 上，收藏于底座 1 中。

[0032] 作为本实施例的优选方式，在所述底座 1 内设有可供手机自配数据线与电脑连接一端的 USB 接头收藏的放置槽 9。

[0033] 总的来说，将购买手机时随机配备的手机 USB 数据线装入底座中，将此线缆插入手机端口的插头，固定在播放器中，作为播放器固定手机的插座，通过此插座将手机支撑固

定在播放器中，线缆的另一头，插入播放器相应的端口与播放器连接，也可以连接 USB 电源适配器充电，也可以连接电脑进行数据传输和充电。此 USB 数据线可以安装在所述的播放器中，也可以拆下单独使用。

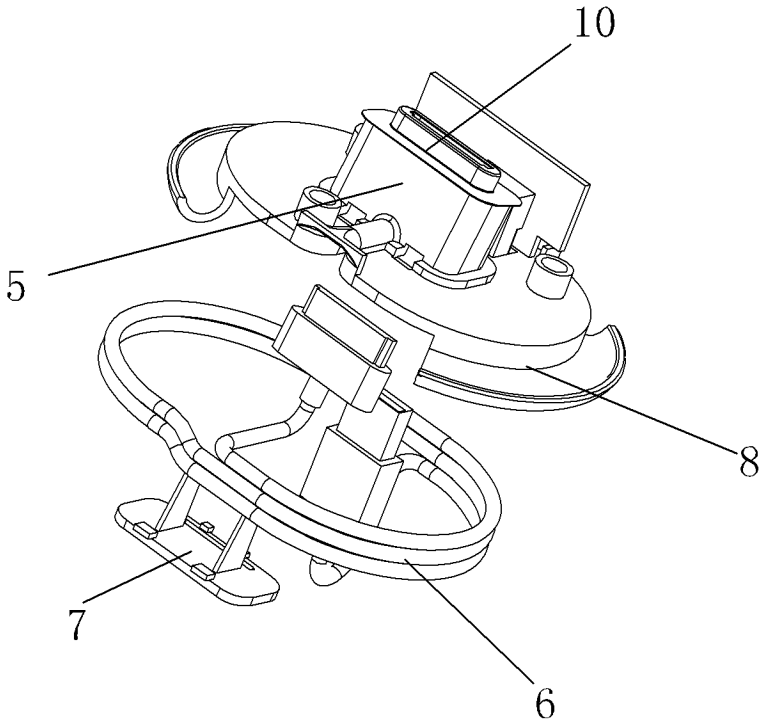

图 1

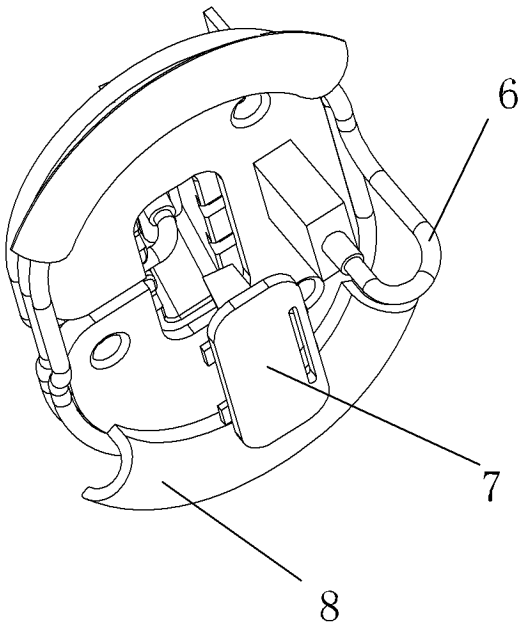

图 2

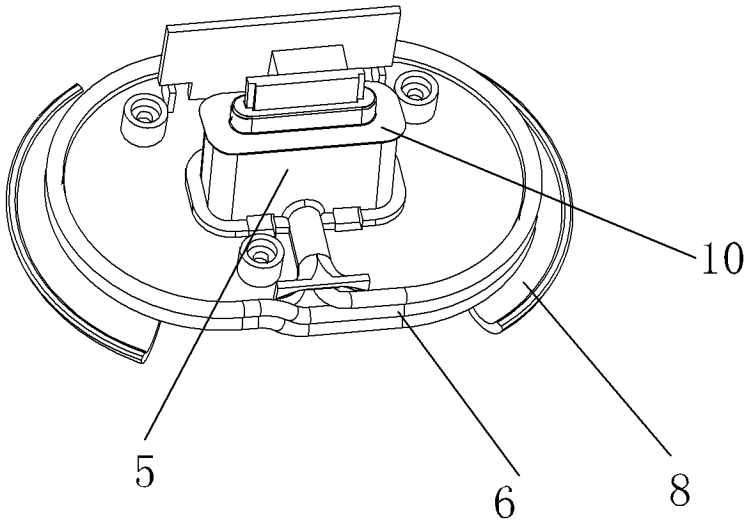

图 3

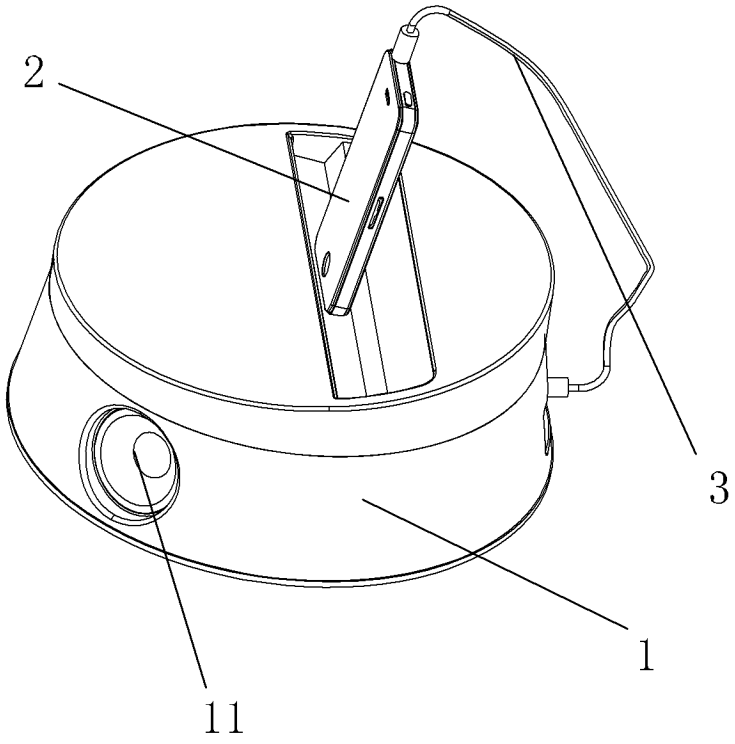

图 4

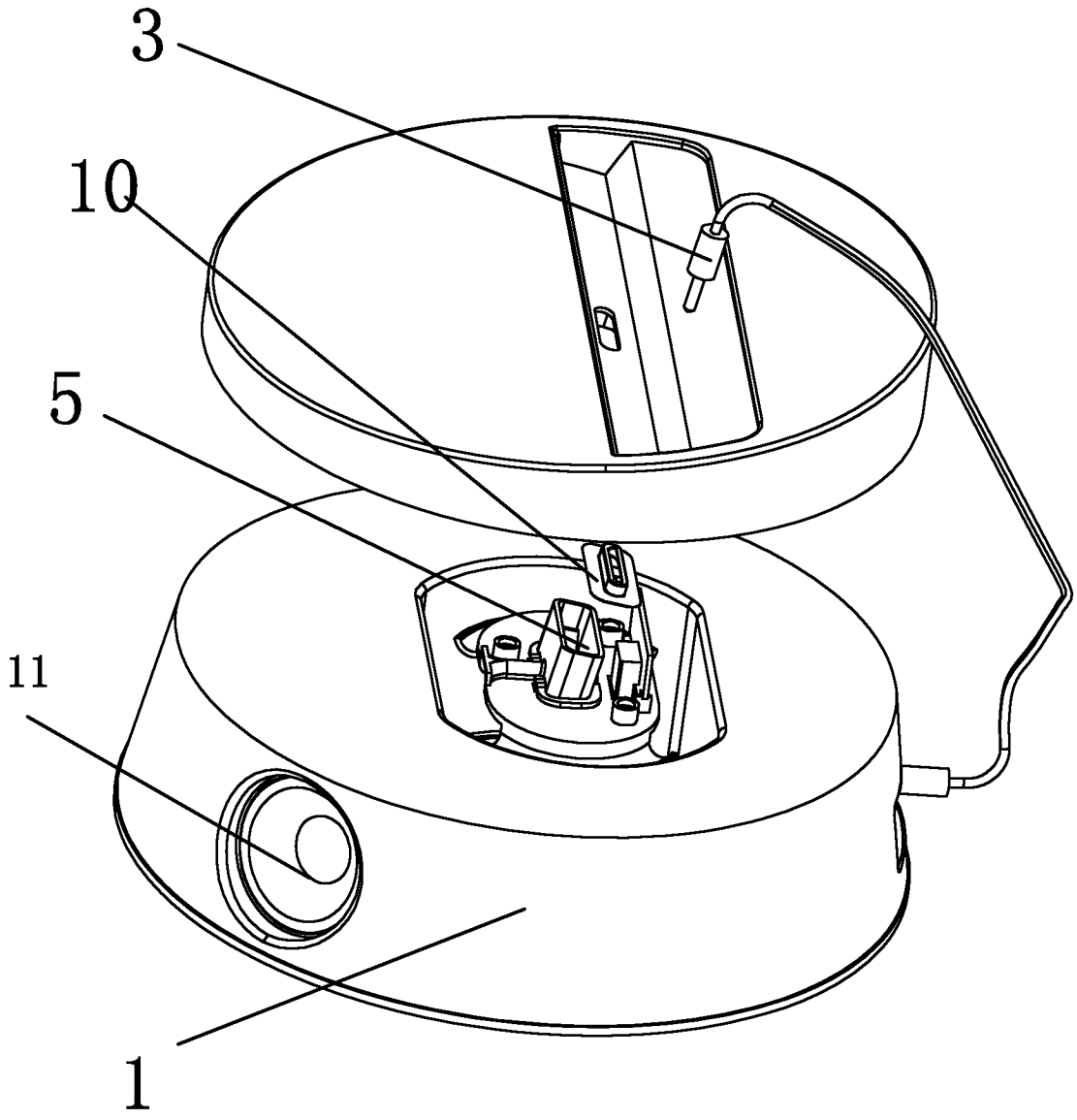

图 5

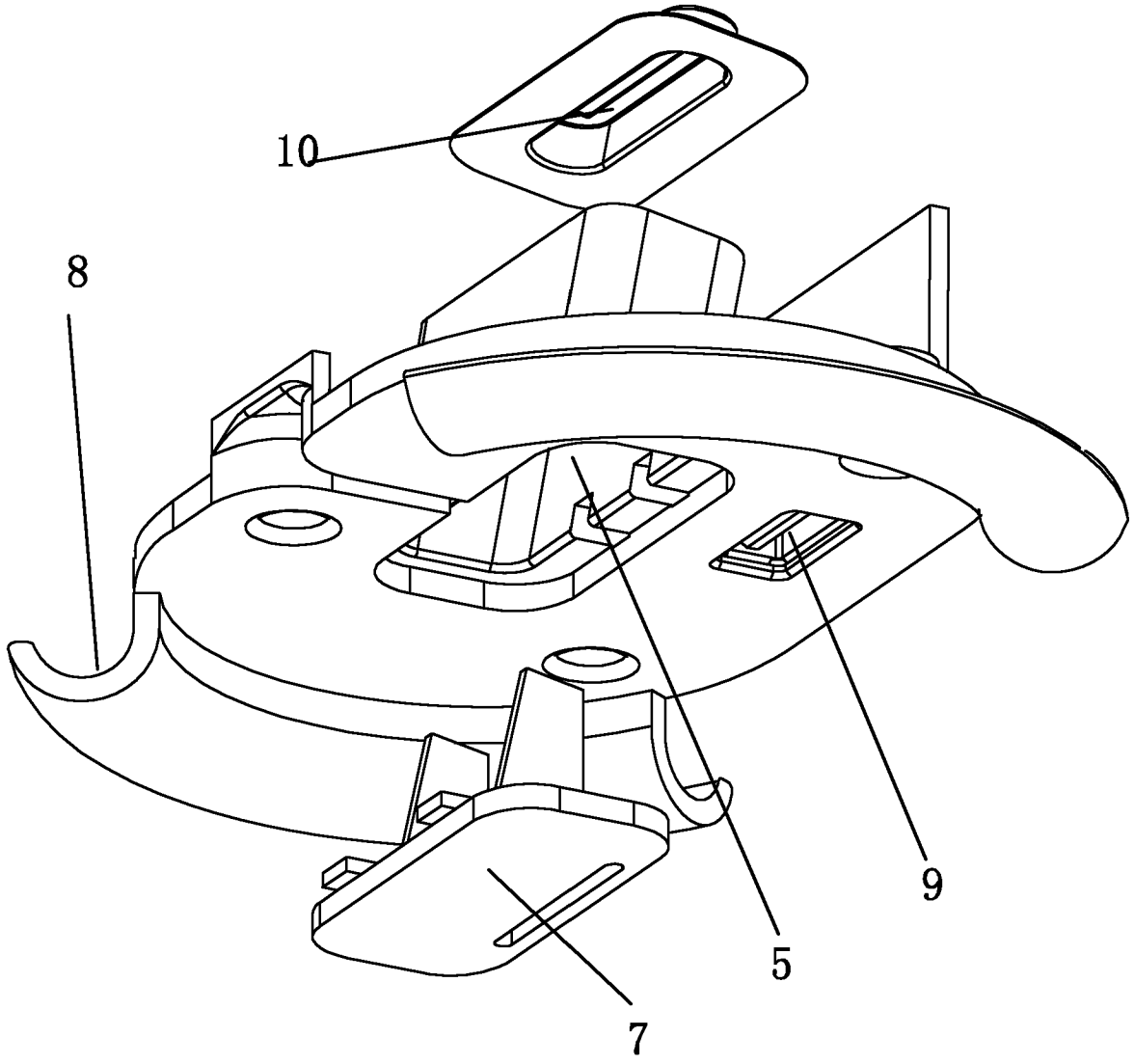

图 6

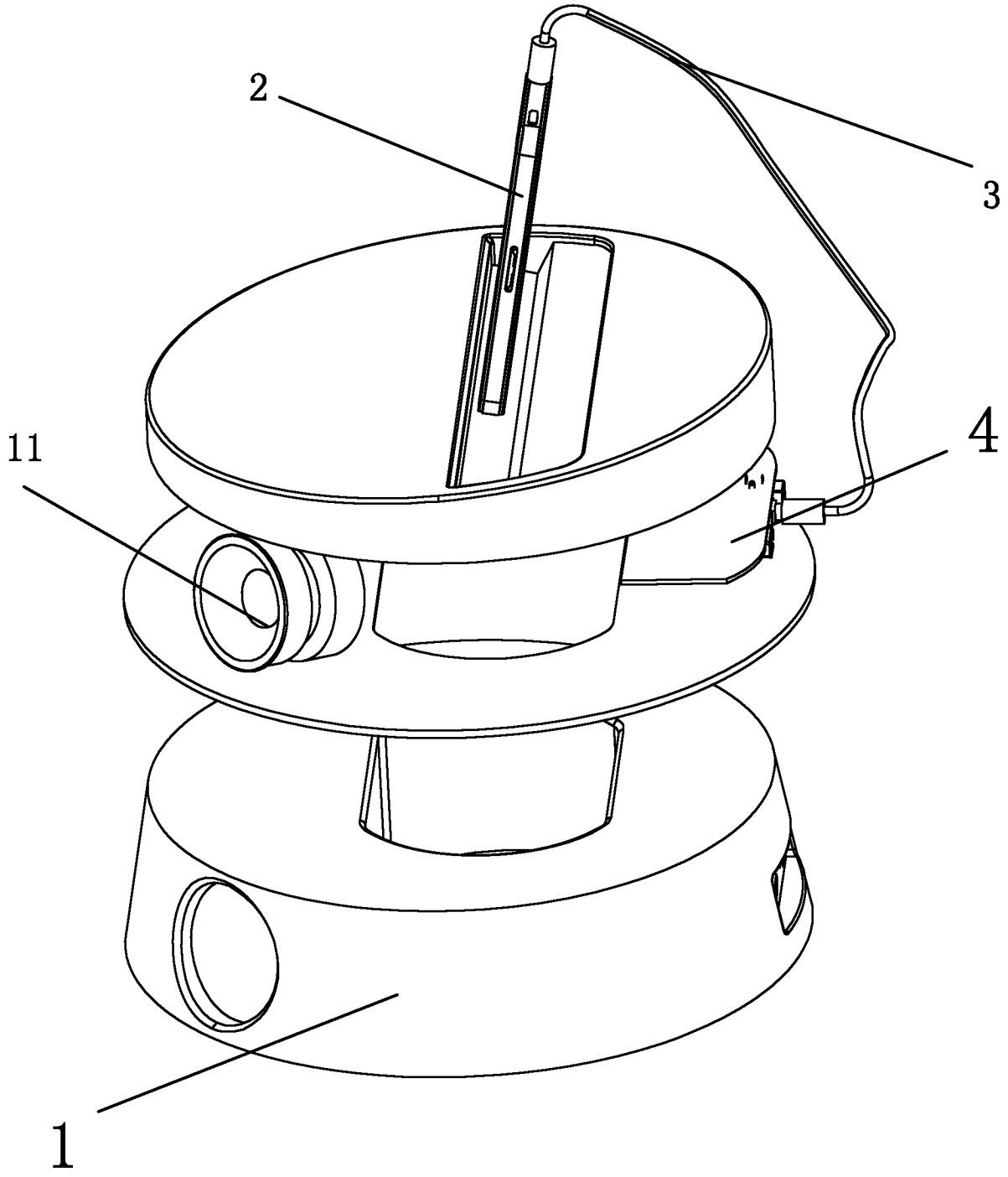

图 7