(19)中华人民共和国国家知识产权局

(12)实用新型专利

(10)授权公告号 CN 209644288 U
(45)授权公告日 2019.11.19

(21)申请号 201920164789.2

(22)申请日 2019.01.30

(73)专利权人 东莞市典锐实业有限公司
地址 523000 广东省东莞市沙田镇大泥村穗盛组

(72)发明人 胡浩 胡先顺

(74)专利代理机构 北京盛凡智荣知识产权代理有限公司 11616
代理人 梁永昌

(51)Int.Cl.
A47B 31/00(2006.01)
A47B 1/04(2006.01)
A47B 13/08(2006.01)

权利要求书1页 说明书2页 附图2页

(54)实用新型名称

可伸展餐桌

(57)摘要

本实用新型涉及可伸展餐桌，包括可伸展桌面、驱动桌面伸展的传动机构、支撑传动机构及桌面的桌脚；可伸展桌面包括中部桌面及位于所述中部桌面左右两侧的边部伸展桌面；传动机构包括设置在边部伸展桌面底部的拉手、设置在所述拉手内侧且与所述边部伸展桌面底部相连的升降方、设置在所述中部桌面底部前后两端供所述拉手及所述升降方沿直线滑动的导轨。本实用新型平时既能节约空间，又能满足特殊情况需多人用餐时扩大桌面面积，操作减便实用性强。

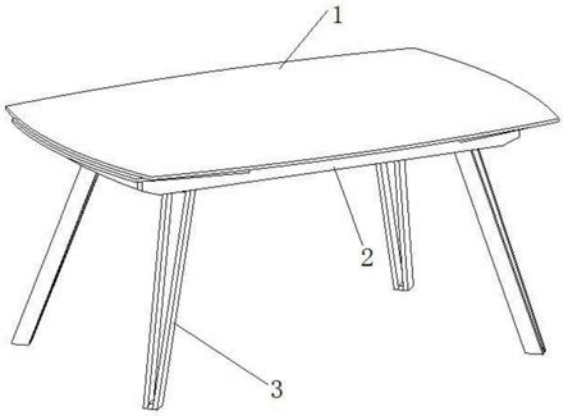

CN 209644288 U

1.一种可伸展餐桌，其特征在于：包括可伸展桌面、驱动桌面伸展的传动机构、支撑传动机构及桌面的桌脚；

所述可伸展桌面包括中部桌面及位于所述中部桌面左右两侧的边部伸展桌面；

所述传动机构包括设置在边部伸展桌面底部的拉手、设置在所述拉手内侧且与所述边部伸展桌面底部相连的升降方、设置在所述中部桌面底部前后两端供所述拉手及所述升降方沿直线滑动的导轨；

每个所述拉手内侧设有两个凸起的圆柱，所述升降方上设有两个倾斜的腰孔，所述圆柱对应插入所述腰孔内，所述升降方内侧靠近中部桌面的一端设有一个凸起的圆柱，所述导轨上设有与升降方上的圆柱对应的下部开口的腰孔，当拉手沿导轨移动时，所述升降方上的圆柱从导轨下方移入或移出开口腰孔，所述拉手上的圆柱沿所述倾斜腰孔运动从而实现升降方的升降。

2.根据权利要求1所述的可伸展餐桌，其特征在于：所述导轨外侧设有底部与桌脚连接的大架，所述大架上表面与所述中部桌面通过调节饼连接。

3.根据权利要求1所述的可伸展餐桌，其特征在于：所述升降方通过设置在边部伸展桌面底部的铁管饼与边部伸展桌面连接。

4.根据权利要求1所述的可伸展餐桌，其特征在于：所述可伸展桌面材质为玻璃。

可伸展餐桌

技术领域

[0001] 本实用新型属于餐桌技术领域,特别涉及一种可伸展餐桌。

背景技术

[0002] 目前家庭平时就餐时,一般为3至5人,所需要的餐桌面积不需要很大,但逢年过节有亲朋好友聚餐时,平常的家庭餐桌的面积就不能满足需求,如果另外买一个大面积的餐桌又很浪费钱财,也占据了客厅很大空间,因此需要一种平时能够满足家庭用餐并且不占用空间,特殊节日又能满足更多人用餐的餐桌。

实用新型内容

[0003] 本实用新型的目的在于:提供一种平时能够节约占用空间,需要更多人用餐时又能够轻松变换扩大餐桌面积的可伸展餐桌。

[0004] 为实现上述目的,本实用新型采用如下技术方案:提供一种可伸展餐桌,包括可伸展桌面、驱动桌面伸展的传动机构、支撑传动机构及桌面的桌脚;

[0005] 所述可伸展桌面包括中部桌面及位于所述中部桌面左右两侧的边部伸展桌面;

[0006] 所述传动机构包括设置在边部伸展桌面底部的拉手、设置在所述拉手内侧且与所述边部伸展桌面底部相连的升降方、设置在所述中部桌面底部前后两端供所述拉手及所述升降方沿直线滑动的导轨;

[0007] 每个所述拉手内侧设有两个凸起的圆柱,所述升降方上设有两个倾斜的腰孔,所述圆柱对应插入所述腰孔内,所述升降方内侧靠近中部桌面的一端设有一个凸起的圆柱,所述导轨上设有与升降方上的圆柱对应的下部开口的腰孔,当拉手沿导轨移动时,所述升降方上的圆柱从导轨下方移入或移出开口腰孔,所述拉手上的圆柱沿所述倾斜腰孔运动从而实现升降方的升降。

[0008] 优选地,所述导轨外侧设有底部与桌脚连接的大架,所述大架上表面与所述中部桌面通过调节饼连接。

[0009] 优选地,所述升降方通过设置在边部伸展桌面底部的铁管饼与边部伸展桌面连接。

[0010] 优选地,所述可伸展桌面材质为玻璃。

[0011] 本实用新型的有益效果在于:

[0012] 1.需要伸展桌面时只需拉动边部伸展桌面,拉动的同时边部伸展桌面边延伸边上升至于中部桌面齐平,实现餐桌整体用餐面积的增加,结构简单,操作方便。

[0013] 2.平时既能节约空间,又能满足特殊情况需多人用餐时扩大桌面面积,具有很强实用性。

附图说明

[0014] 图1为本实用新型可伸展餐桌整体结构示意图。

[0015] 图2为本实用新型可伸展餐桌结构分解示意图。

[0016] 图3为本实用新型可伸展餐桌传动机构局部示意图。

具体实施方式

[0017] 下面结合具体实施方式和说明书附图，对本实用新型作进一步详细的描述，但本实用新型的实施方式不限于此。

[0018] 如图1至图3所示，本实用新型提供了一种可伸展餐桌，包括可伸展桌面1、驱动桌面伸展的传动机构、支撑传动机构及桌面的桌脚3；

[0019] 所述可伸展桌面包括中部桌面及位于所述中部桌面12左右两侧的边部伸展桌面11；

[0020] 所述传动机构包括设置在边部伸展桌面底部的拉手8、设置在所述拉手8内侧且与所述边部伸展桌面底部相连的升降方6、设置在所述中部桌面12底部前后两端供所述拉手8及所述升降方6沿直线滑动的导轨7；

[0021] 每个所述拉手8内侧设有两个凸起的圆柱4，所述升降方6上设有两个倾斜的腰孔10，所述圆柱4对应插入所述腰孔10内，所述升降方6内侧靠近中部桌面的一端设有一个凸起的圆柱14，所述导轨7上设有与升降方6上的圆柱14对应的下部开口的腰孔13，当拉手沿导轨7移动时，所述升降方6上的圆柱从导轨7下方移入或移出开口腰孔13，所述拉手上的圆柱4沿所述倾斜腰孔10运动从而实现升降方6的升降。

[0022] 所述导轨7外侧设有底部与桌脚连接的大架2，所述大架2上表面与所述中部桌面通过调节饼9连接。

[0023] 所述升降方6通过设置在边部伸展桌面底部的铁管饼5与边部伸展桌面11 连接。

[0024] 所述可伸展桌面1材质为玻璃。

[0025] 本实用新型的工作原理：每个所述拉手内侧设有两个凸起的圆柱，所述升降方上设有两个倾斜的腰孔10，所述圆柱4对应插入所述腰孔10内，所述升降方6内侧靠近中部桌面12的一端设有一个凸起的圆柱14，所述导轨7上设有与升降方6上的圆柱对应的下部开口的腰孔，当拉手8沿导轨7移动时，所述升降方上的圆柱14从导轨下方移入或移出开口腰孔13，所述拉手上的圆柱4沿所述倾斜腰孔10运动从而实现升降方的升降，这样需要伸展桌面时只需拉动边部伸展桌面11，拉动的同时边部伸展桌面11边延伸边上升至于中部桌面12齐平，实现餐桌整体用餐面积的增加，结构简单，操作方便。

[0026] 根据上述说明书的揭示和教导，本实用新型所属领域的技术人员还能够对上述实施方式进行变更和修改。因此，本实用新型并不局限于上述的具体实施方式，凡是本领域技术人员在本实用新型的基础上所作出的任何显而易见的改进、替换或变型均属于本实用新型的保护范围。此外，尽管本说明书中使用了一些特定的术语，但这些术语只是为了方便说明，并不对本实用新型构成任何限制。

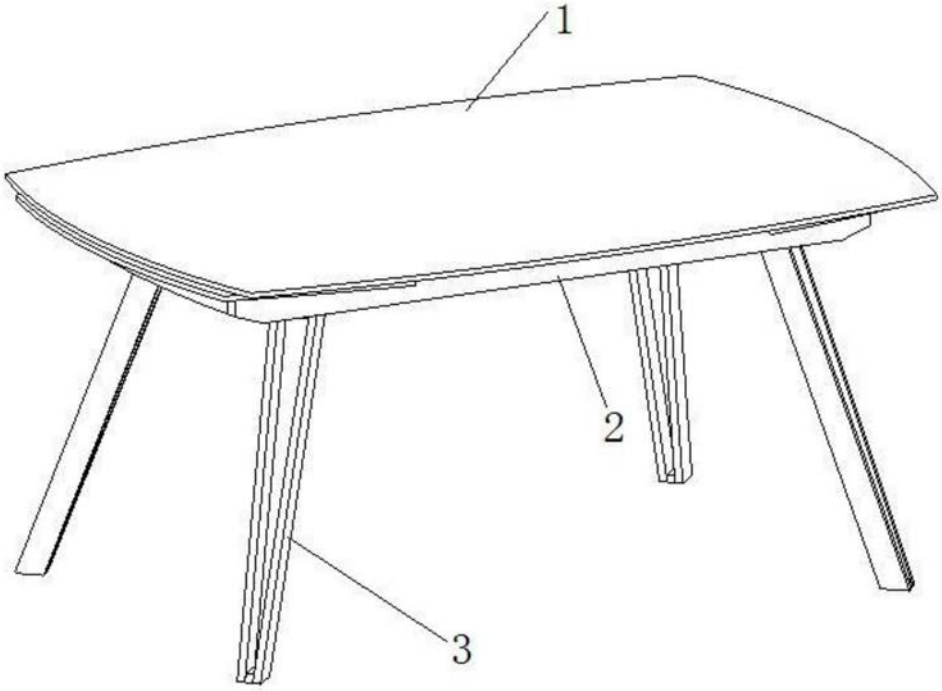

图1

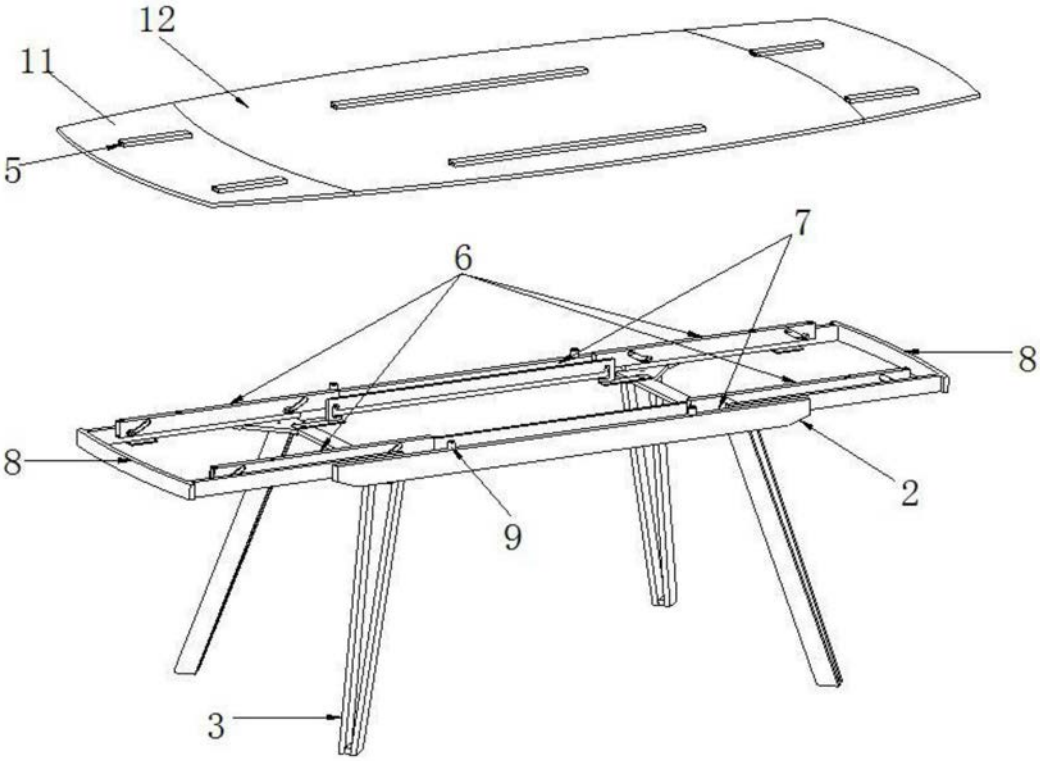

图2

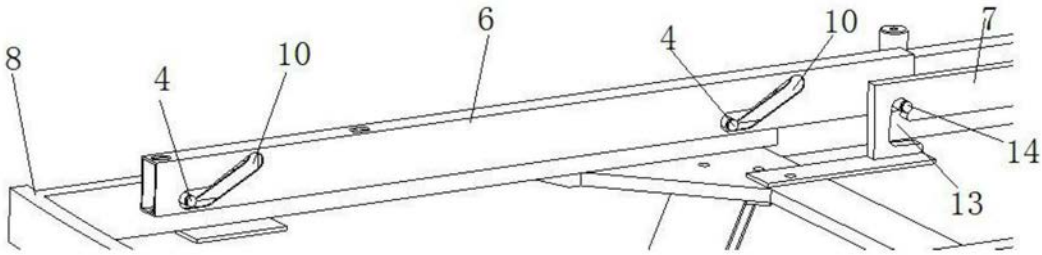

图3