[19] 中华人民共和国国家知识产权局

[51] Int. Cl.
A01G 9/02 (2006.01)
G09F 3/18 (2006.01)

[12] 实用新型专利说明书

专利号 ZL 200820015609.6

[45] 授权公告日 2009 年 7 月 22 日

[11] 授权公告号 CN 201274678Y

[22] 申请日 2008.9.16

[21] 申请号 200820015609.6

[73] 专利权人 沙思玲

地址 116000 辽宁省大连市甘井子区大连湾镇振兴路 6 号(大连市甘井子区振兴路小学)

[72] 发明人 沙思玲

权利要求书 1 页 说明书 2 页 附图 1 页

[54] 实用新型名称

多功能花盆

[57] 摘要

本实用新型涉及一种多功能花盆，包括盆体和底座，盆体与底座的横截面均为圆柱形；盆体的底端固接底座；底座为中空结构，横向隔板将底座的内部分为两个等大的腔体，在上部腔体的上顶面中心位置处设有透孔，并在上部腔体侧壁的底部固接出水管，且在出水管的末端设有挡盖；在下部腔体内设有抽屉；在盆体的外表面固接长方形的透明塑料薄膜和荧光粉。 使用时，人们可将养殖花卉所需要的用具、肥料等放置在底座的抽屉内；人们还可将写有花卉名称、特性的卡片放置在薄膜内；盆体外表面的荧光粉增强了花盆的趣味性。 本实用新型具有结构简单、使用方便、构造合理等优点，附于了花盆新的功能，给人们的使用带来了更大的便捷。

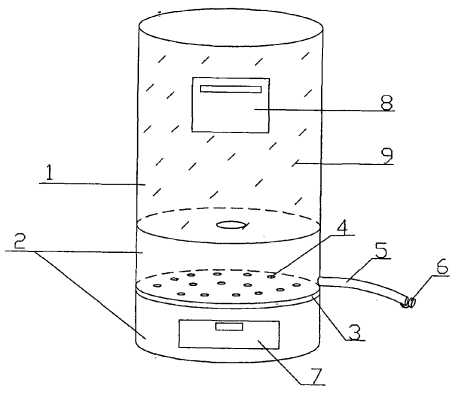

1、一种多功能花盆，包括盆体（1）和底座（2），其特征是：盆体（1）与底座（2）的横截面均为圆柱形；盆体（1）的底端固接底座（2）；底座（2）为中空结构，横向隔板（3）将底座（2）的内部分为两个等大的腔体，在上部腔体的上顶面中心位置处设有透孔（4），并在上部腔体侧壁的底部固接出水管（5），且在出水管（5）的末端设有挡盖（6）；在下部腔体内设有抽屉（7）；在盆体（1）的外表面固接长方形的透明塑料薄膜（8）和荧光粉（9），且薄膜（8）的开口位于非底端。

多功能花盆

技术领域　本实用新型涉及一种花卉养殖器皿，尤其是一种多功能花盆。

背景技术　众所周知，花盆是养殖花卉必不可少的器皿之一，但现有的花盆功能单一，不能满足人们的使用需要，例如：现有的花盆不具有储物的功能，不能将养殖花卉所需的营养土、用具等放置在花盆内；另外，现有的花盆不具有发光的功能，没有附加花盆趣味性；这些都给人们的使用带来了不便。

发明内容　本实用新型的目的克服了上述所说的不足，提供了一种多功能花盆，用于解决现有的花盆功能单一，不能满足人们使用需要的问题。

为达到上述目的，本实用新型多功能花盆，包括盆体和底座，盆体与底座的横截面均为圆柱形；盆体的底端固接底座；底座为中空结构，横向隔板将底座的内部分为两个等大的腔体，在上部腔体的上顶面中心位置处设有透孔，并在上部腔体侧壁的底部固接出水管，且在出水管的末端设有挡盖；在下部腔体内设有抽屉；在盆体的外表面固接长方形的透明塑料薄膜和荧光粉，且薄膜的开口位于非底端。

采用上述结构后，使用时，人们可将养殖花卉所需要的用具、肥料等放置在底座的抽屉内，以方便取拿使用；人们还可将写有花卉名称、特性的卡片放置在薄膜内；盆体外表面的荧光粉增强了花盆的趣味性。

本实用新型的优点是：结构简单、使用方便、构造合理，附于了花盆新的功能，给人们的使用带来了更大的便捷。

附图说明　图 1 为本实用新型多功能花盆的整体结构示意图。

具体实施方式　如图 1 所示，本实用新型多功能花盆，包括盆体 1 和底座 2，盆体 1 与底座 2 的横截面均为圆柱形；盆体 1 的底端固接底座 2；底座 2 为中空

结构，横向隔板 3 将底座 2 的内部分为两个等大的腔体，在上部腔体的上顶面中心位置处设有透孔 4，并在上部腔体侧壁的底部固接出水管 5，且在出水管 5 的末端设有挡盖 6；在下部腔体内设有抽屉 7；在盆体 1 的外表面固接长方形的透明塑料薄膜 8 和荧光粉 9，且薄膜 8 的开口位于非底端；使用时，若给花卉浇水时，水会通过盆体 1 底端的透孔和底座 2 上顶面的透孔 4 流入到底座 2 的上部腔体内，若水积累到一定多时，可将出水管 5 末端的挡盖 6 取下，将水放出；人们还可将养殖花卉所使用的用具、肥料放置在底座 2 下部腔体的抽屉 7 内，以方便取拿使用；人们还可将写好花卉名称、特性的卡片插放在薄膜 8 内，以方便人们查看；盆体 1 外表面的荧光粉 9 增加了盆体 1 的趣味性，使盆体 1 更具观赏性。

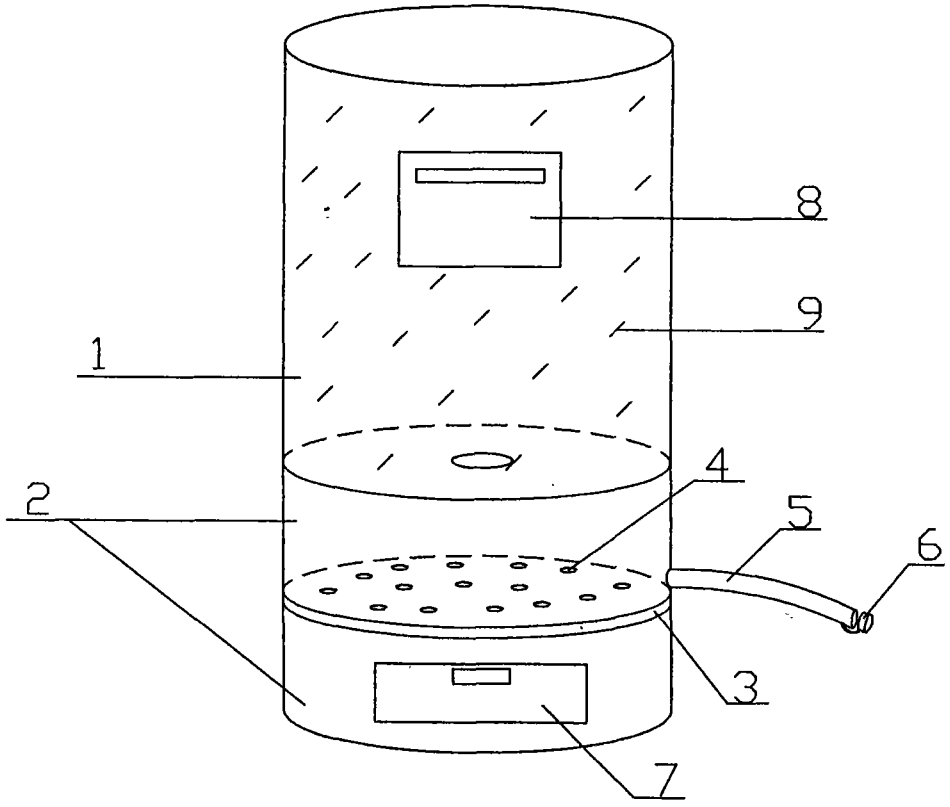

图1