(19)中华人民共和国国家知识产权局

(12)实用新型专利

(10)授权公告号 CN 211450393 U
(45)授权公告日 2020.09.08

(21)申请号 202020411409.3

(22)申请日 2020.03.27

(73)专利权人 陈滢
地址 537321 广西壮族自治区贵港市南县思旺镇北村镇北街239号

(72)发明人 陈滢

(51)Int.Cl.
F21K 9/20(2016.01)
F21V 23/06(2006.01)
F21V 23/00(2015.01)
F21V 17/12(2006.01)
F21V 25/00(2006.01)
F21Y 115/10(2016.01)

权利要求书1页 说明书2页 附图2页

(54)实用新型名称

一种新型LED灯

(57)摘要

本实用新型公开了一种新型LED灯，包括灯体和固定支架，灯体包括底壳、线路板、LED灯珠、灯罩，所述底壳的背面设有插接部，所述插接部的两端上分别设有第一金属触片，所述固定支架是固定在墙壁或天花板上且与AC电源连接的固定式固定支架，固定支架包括底板、与底板一面相扣合的底盖，底板另一面设有可与插接部对接的让位槽，其大小、形状与插接部相同，让位槽的两端分别设有供第一金属触片进出的插槽，插槽内设有与第一金属触片电连接的第二金属触片。有益效果如下：采用插接式的插头，使灯体和固定支架连接，安装方便，体积小，形状美观；带电的第二金属触片隐藏于插槽中，不会发生接触性的用电风险；让位槽方便灯体的拆装，节约了材料。

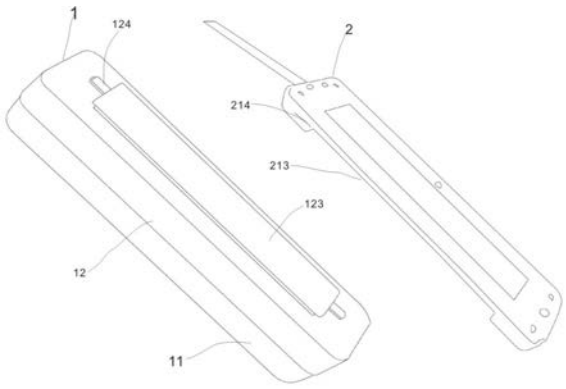

CN 211450393 U

1.一种新型LED灯,包括灯体(1)和固定支架(2),灯体(1)包括底壳(12)、设于底壳(12)内的线路板(121)、设于线路板(121)上的LED灯珠(122)、与底壳(12)配合的灯罩(11),线路板(121)的后侧安装有驱动,其特征在于:所述底壳(12)的背面设有插接部(123),所述插接部(123)的两端上分别设有第一金属触片(124),所述固定支架(2)是固定在墙壁或天花板上且与AC电源连接的固定式固定支架,固定支架(2)包括底板(21)、与底板(21)一面相扣合的底盖(22),底板(21)另一面设有可与插接部(123)对接的让位槽(213),其大小、形状与插接部(123)相同,让位槽(213)的两端分别设有供第一金属触片(124)进出的插槽(214),插槽(214)内设有与第一金属触片(124)电连接的第二金属触片(212)。

2.根据权利要求1所述的一种新型LED灯,其特征在于:所述让位槽(213)为长条形或方形。

3.根据权利要求1或2所述的一种新型LED灯,其特征在于:所述底板(21)两端设有第一螺丝固定孔(215),所述底盖(22)两端设有第二螺丝固定孔(216),底板(21)和底盖(22)通过第一螺丝固定孔(215)、第二螺丝固定孔(216)螺丝固定。

一种新型LED灯

技术领域

[0001] 本实用新型涉及灯体领域，特别是涉及一种新型LED灯。

背景技术

[0002] 传统的飞碟灯、球泡灯、节能灯固定支架是螺旋形的，其体积庞大，形状不好看，且安装不那么方便，传统的面板灯、天花灯、筒灯都是要开孔安装，比较麻烦，也有固定支架与灯体卡插连接，如现有专利CN 207621772，但该专利技术卡方式的插槽开口大，易发生误触漏电危险。

发明内容

[0003] 本实用新型的目的就在于为了解决上述问题，提供一种用电安全性好、体积小、形状美观、安装方便的新型LED灯体。

[0004] 本实用新型通过以下技术方案来实现上述目的：

[0005] 一种新型LED灯，包括灯体和固定支架，灯体包括底壳、设于底壳内的线路板、设于线路板上的LED灯珠、与底壳配合的灯罩，线路板的后侧安装有驱动，所述底壳的背面设有插接部，所述插接部的两端上分别设有第一金属触片，所述固定支架是固定在墙壁或天花板上且与AC电源连接的固定式固定支架，固定支架包括底板、与底板一面相扣合的底盖，底板另一面设有可与插接部对接的让位槽，其大小、形状与插接部相同，让位槽的两端分别设有供第一金属触片进出的插槽，插槽内设有与第一金属触片电连接的第二金属触片。

[0006] 优选的，所述让位槽为长条形或方形。

[0007] 优选的，所述底板两端设有第一螺丝固定孔，所述底盖两端设有第二螺丝固定孔，底板和底盖通过第一螺丝固定孔、第二螺丝固定孔螺丝固定。

[0008] 与现有技术相比，本实用新型的有益效果如下：

[0009] (1)采用插接方式使灯体和固定支架连接，体积小，安装方便，形状美观；

[0010] (2)带电的第二金属隐藏于插槽中，不会发生接触性的用电风险；

[0011] (3)让位槽方便灯体的拆装，还节约了材料。

附图说明

[0012] 为了更清楚地说明本实用新型实施例或现有技术中的技术方案，下面将对实施例或现有技术描述中所需要使用的附图作简单地介绍，显而易见地，下面描述中的附图仅仅是本实用新型的一些实施例，对于本领域普通技术人员来讲，在不付出创造性劳动的前提下，还可以根据这些附图获得其他的附图。

[0013] 图1是本实用新型所述一种新型LED灯的安装示意图。

[0014] 图2是本实用新型所述一种新型LED灯的灯体结构示意图。

[0015] 图3是本实用新型所述一种新型LED灯的固定支架结构示意图。

[0016] 图4是本实用新型所述一种新型LED灯的固定支架的底板整体结构图。

[0017] 附图标记说明:1.灯体;2.固定支架;11.灯罩(11);12.底壳;21.底板;22.底盖;121.线路板;122.LED灯珠;123.插接部;124.第一金属触片;212.第二金属触片;213让位槽;214.插槽;215第一螺丝固定孔;216.第二螺丝固定孔。

具体实施方式

[0018] 下面结合实施例和附图对本实用新型作进一步说明:

[0019] 如图1所示,一种新型LED灯,包括灯体(1)和固定支架(2),灯体(1)包括底壳(12)、设于底壳(12)内的线路板(121)、设于线路板(121)上的LED灯珠(122)、与底壳(12)配合的灯罩(11),所述底壳(12)的背面设有长条形的插接部(123),所述插接部(123)的两端上设有第一金属触片(124),线路板(121)的后侧安装有驱动,驱动不影响LED灯(121),从而没暗区,所述固定支架(2)是固定在墙壁或天花板上且与AC电源连接的固定式固定支架,固定支架(2)包括底板(21)、与底板(21)一面相扣合的底盖(22),底板(21)另一面设有可与插接部(123)对接的让位槽(213),让位槽(213)为长条形,其大小、形状与插接部(123)相同,让位槽(213)的两端设有供第一金属触片(124)进出的插槽(214),插槽(214)内设有与第一金属触片(124)电连接的第二金属触片(212),所述底板(21)两端设有第一螺丝固定孔(215),所述底盖(22)两端设有第二螺丝固定孔(216),底板(21)和底盖(22)通过第一螺丝固定孔(215)、第二螺丝固定孔(216)螺丝固定。使用时,灯体(1)通过设置的插接部(123)和固定支架(2)上设置的让位槽(213)插接配合,同时第一金属触片(124)插入插槽(214),第一金属触片(124)电连接第二金属触片(212),从而可点亮灯体(1)的LED灯珠(122)。不使用时或者更换时插接部(123)还可以从让位槽(213)处拆卸下来,从而拆卸下灯体(1)。灯体拆装非常,且体积小,形状美观,实用性强。

[0020] 以上结合最佳实施例对本实用新型进行了描述,但本实用新型并不局限于以上揭示的实施例,而应当涵盖各种根据本实用新型的本质进行的修改、等效组合。

[0021] 以上显示和描述了本实用新型的基本原理、主要特征和优点。本行业的技术人员应该了解,本实用新型不受上述实施例的限制,上述实施例和说明书中描述的只是说明本实用新型的原理,在不脱离本实用新型精神和范围的前提下,本实用新型还会有各种变化和改进,这些变化和改进都落入要求保护的本实用新型范围内。

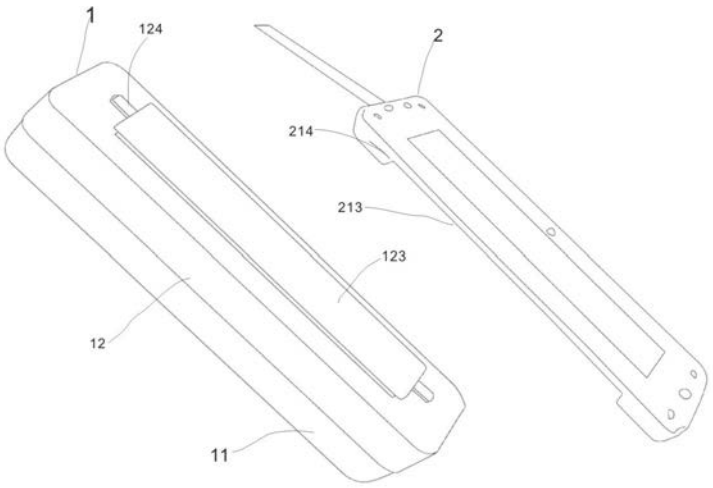

图1

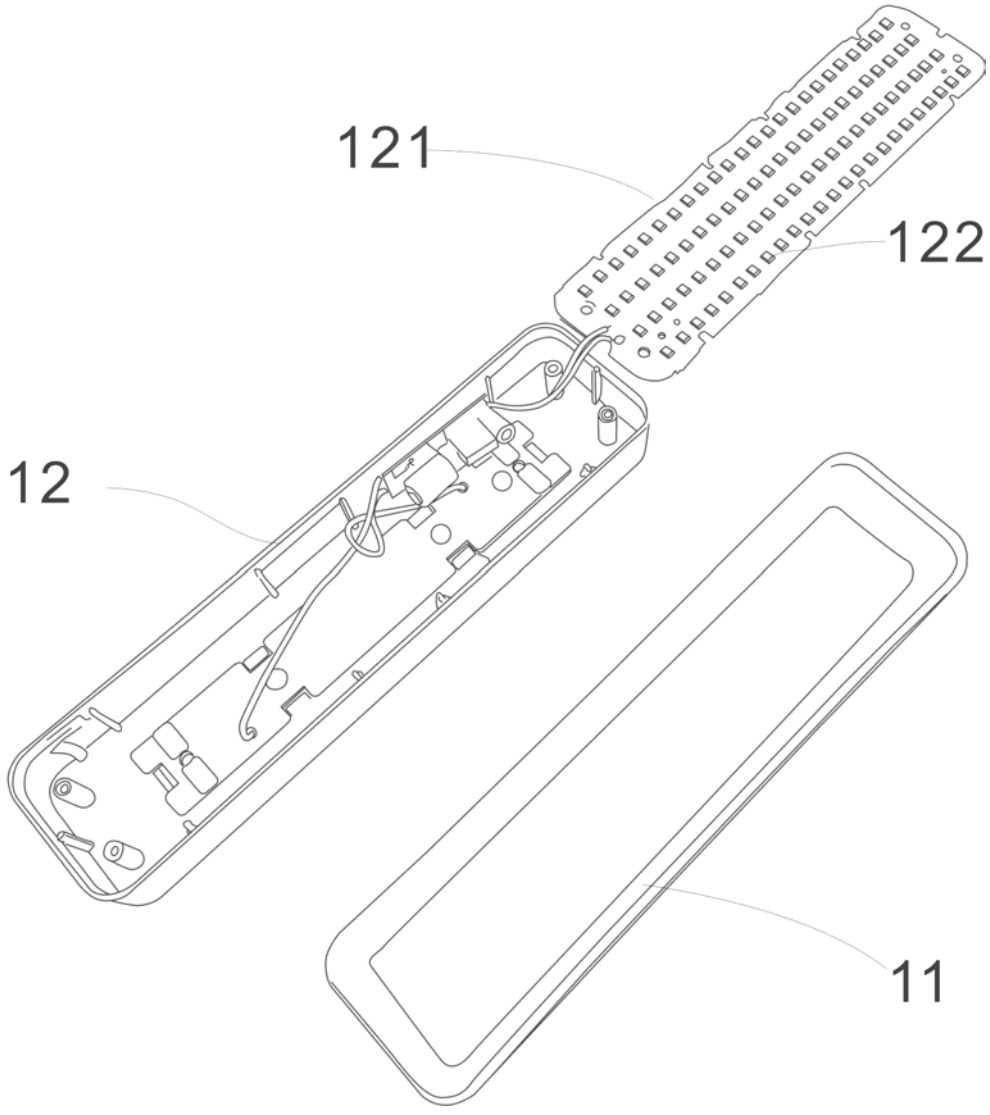

图2

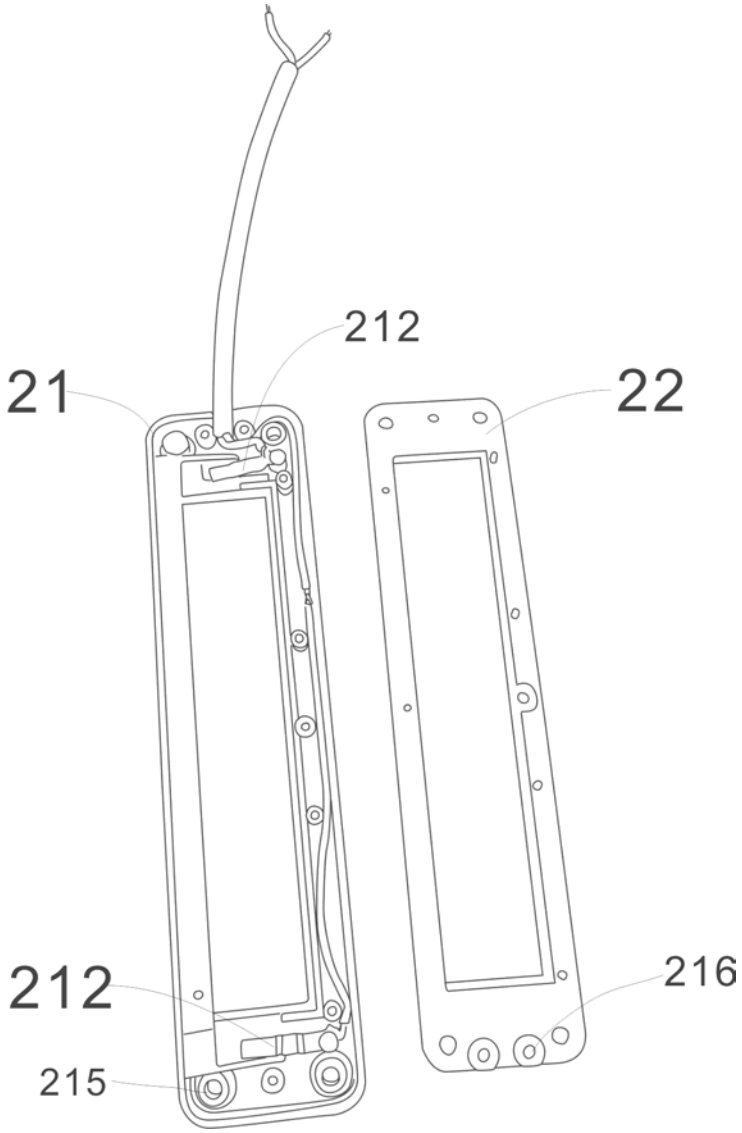

图3

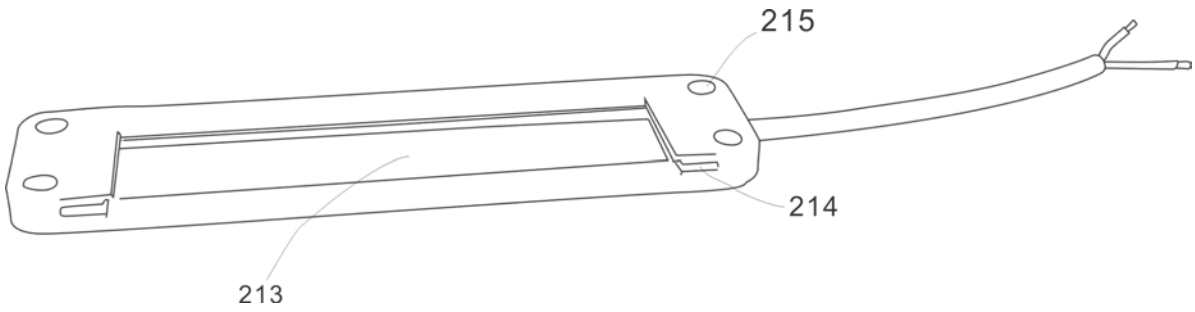

图4