(19)中华人民共和国国家知识产权局

(12)实用新型专利

(10)授权公告号 CN 202907150 U
(45)授权公告日 2013.04.24

(21)申请号 201220618517.3

(22)申请日 2012.11.20

(73)专利权人 北京金色啄木鸟科技开发有限责任公司
地址 100176 北京市大兴区经济开发区荣京东街 3 号 1 幢 2 单元 1421

(72)发明人 肖凡

(51)Int.Cl.
H04R 1/10(2006.01)

权利要求书1页 说明书2页 附图1页

(54)实用新型名称

运动头戴式耳机

(57)摘要

本实用新型公开了一种运动头戴式耳机，包括头带，左、右耳壳，扬声器单元及耳机线，所述头带为两部分，所述两部分头带的两端分别与所述左、右耳壳连接，构成一个环形头带。本实用新型一种运动头戴式耳机结构简单、方便佩戴，可更换耳机头带，加上贴和耳朵的外带耳机，不仅造型时尚，而且可以防止外耳道口被耳机紧紧堵塞，而避免长期使用耳塞型耳机导致噪声性听力下降。

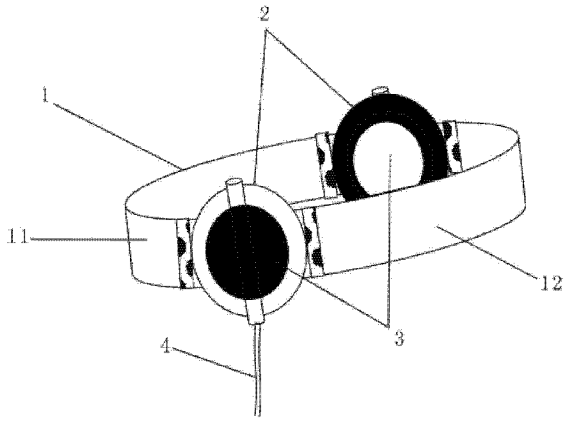

CN 202907150 U

1. 一种运动头戴式耳机，其特征在于：包括头带（1），左、右耳壳（2），扬声器单元（3）及耳机线（4），所述头带（1）为两部分（11）（12），所述两部分头带（11）（12）的两端分别与所述左、右耳壳（2）连接，构成一个环形头带。

2. 根据权利要求 1 所述的运动头戴式耳机，其特征在于：所述两部分头带（11）（12）的两端分别与所述左、右耳壳（2）可拆卸连接。

3. 根据权利要求 2 所述的运动头戴式耳机，其特征在于：所述左、右耳壳（2）与头带（1）连接处设置卡扣机构。

4. 根据权利要求 1 所述的运动头戴式耳机，其特征在于：所述头带（1）为弹性头带。

5. 根据权利要求 1 所述的运动头戴式耳机，其特征在于：所述头带（1）为吸汗头带。

6. 根据权利要求 1 所述的运动头戴式耳机，其特征在于：所述头带（1）上设有图案。

运动头戴式耳机

技术领域

[0001] 本实用新型涉及耳机，尤其涉及一种运动头戴式耳机。

背景技术

[0002] 最早耳机就是挂在耳朵边上的两个发音单元，到现在来说已经发展出了很多种类，大体上有耳机、耳塞、耳挂和新发展出来的骨传导耳机。头戴式耳机是最早的耳机类型。耳塞是耳机发展的革命性突破，更小的体积使得在外面使用非常方便。由于城市的发展，环境噪音越来越大，入耳式耳塞又是耳塞产品的一种突破，在室外使用更为适合。耳挂可以算是耳机与耳塞的一个中间产物，耳挂的特点中和了耳机与耳塞优缺点，属于特点不很明确的一类产品，不过就佩戴来说，耳挂十分漂亮。骨传导耳机是比较新的技术，采用震动原理，通过头骨将声音直接传导到听音中枢。不过这种产品现在还没有普及，能不能给耳机带来一种革命性的突破，现在看还不明朗。

[0003] 我们经常见到晨练的人们戴着耳塞型耳机在听广播，在校园内也可见到学生边走或边骑车戴着耳机在听音乐。在公共汽车上见到年轻人听着摇滚乐声音很大，甚至连邻座都能听到声音。这样长期地使用耳塞型耳机能导致噪声性听力下降。我国科技人员经过研究，对平均年龄在二十三岁左右的受试者，每天使用耳塞型耳机 1 小时、1-2.5 小时与对照组相比，有显著的听阈差异。他提示使用耳塞型耳机可导致噪声性听力下降，特别是在高频区 4000 赫兹以上明显大于低频区。而使用耳塞型耳机时间越长，听力损害越严重，也有学者报道，常在噪音环境中可引起 4000 赫兹听力首先下降。在人们的内耳中有耳蜗器官，学者认为由于长期过量的刺激，细胞组织代谢紊乱，供血、供氧不足，致使末梢感受器受损害，导致噪声性听力下降，所以不建议长时间使用耳塞型耳机。而现在流行的滑板、滑轮、街舞等街头运动都离不开音乐的伴随，而人们在运动过程中佩戴耳机更是一件不易实现的事情，因为耳机常常会从耳孔中滑落出来，而且现有的运动型耳机为了防止滑落，让耳机紧紧堵塞外耳道口，长期间的堵塞、挤压对佩戴者的听力也会造成不良影响。

实用新型内容

[0004] 本实用新型提供了一种结构简单、方便佩戴的运动头戴式耳机，防止外耳道口被耳机紧紧堵塞。

[0005] 本实用新型是通过下述技术方案来解决上述技术问题的：

[0006] 一种运动头戴式耳机，包括头带，左、右耳壳，扬声器单元及耳机线，所述头带为两部分，所述两部分头带的两端分别与所述左、右耳壳连接，构成一个环形头带。

[0007] 所述两部分头带的两端分别与所述左、右耳壳可拆卸连接。

[0008] 所述左、右耳壳与头带连接处设置卡扣机构。

[0009] 所述头带为弹性头带。

[0010] 所述头带为吸汗头带。

[0011] 所述头带上设有图案。

[0012] 与现有技术相比，本实用新型的有益效果在于：本实用新型一种运动头戴式耳机结构简单、方便佩戴，可更换耳机头带，加上贴和耳朵的外带耳机，不仅造型时尚，而且可以防止外耳道口被耳机紧紧堵塞，而避免长期使用耳塞型耳机导致噪声性听力下降。

附图说明

[0013] 图 1 为本实用新型的结构示意图。

[0014] 图中：1- 头带，11- 头带，12- 头带，2- 耳壳，3- 扬声器单元，4- 耳机线。

具体实施方式

[0015] 下面结合附图和具体实施例，对本实用新型的技术方案进行清楚、完整地描述，所描述的实施例仅仅是本实用新型一部分实施例，而不是全部的实施例。

[0016] 如图 1 所示，本实用新型一种运动头戴式耳机，包括头带 1，左、右耳壳 2，扬声器单元 3 及耳机线 4，所述头带 1 为两部分 11、12，所述两部分头带 11、12 的两端分别与所述左、右耳壳 2 连接，构成一个环形头带。

[0017] 更优地，所述两部分头带 11、12 的两端分别与所述左、右耳壳 2 可拆卸连接。

[0018] 更优地，所述左、右耳壳 2 与头带 1 连接处设置卡扣机构。

[0019] 更优地，所述头带 1 为弹性头带。

[0020] 更优地，所述头带 1 为吸汗头带。

[0021] 所述头带 1 上设有图案，可以让自己的造型变得更炫。

[0022] 本实用新型一种运动头戴式耳机结构简单、方便佩戴，可更换耳机头带，加上贴和耳朵的外带耳机，不仅造型时尚，而且可以防止外耳道口被耳机紧紧堵塞，而避免长期使用耳塞型耳机导致噪声性听力下降。上述实施例仅为本实用新型实现的优选方案，并非限定性穷举，在不脱离本实用新型构思的前提下，熟悉此技术的人士所做的任何简单变相和修饰，仍应包含于本实用新型的权利保护范围之内。

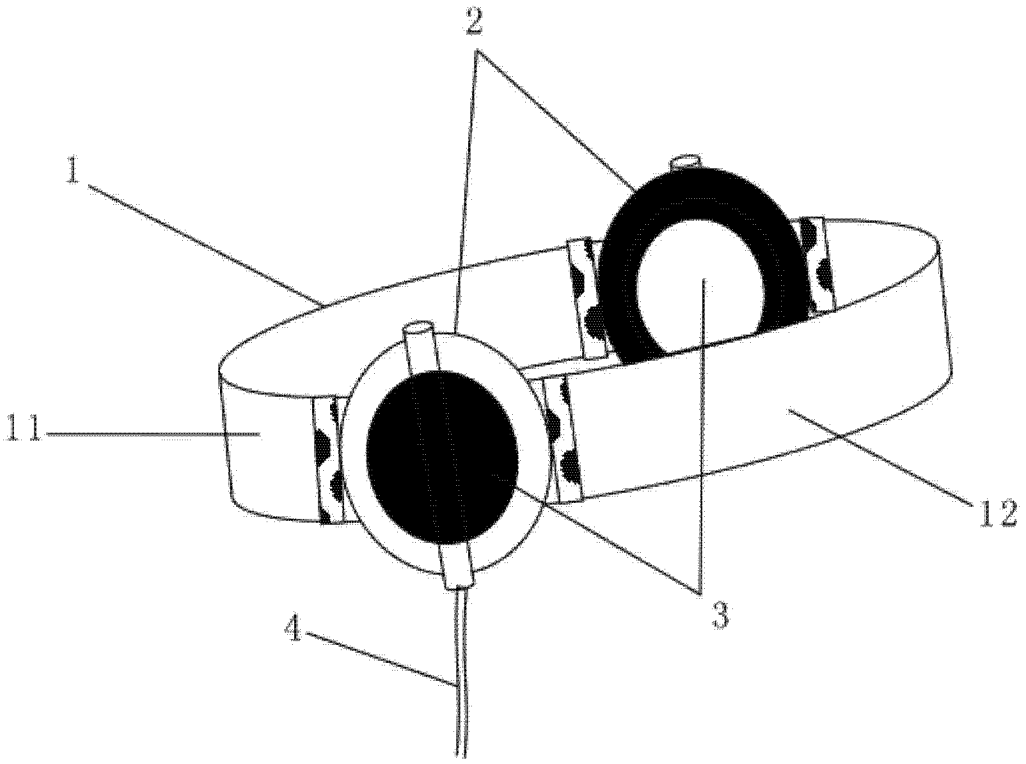

图 1