(19)国家知识产权局

(12)实用新型专利

(10)授权公告号 CN 222310081 U
(45)授权公告日 2025.01.07

(21)申请号 202421120985.7
(22)申请日 2024.05.22
(73)专利权人 杭州盛源针织丝绸有限公司
地址 311100 浙江省杭州市临平区临平街道余杭经济开发区宏达路18号
(72)发明人 江云松 徐根永 沈月华 胡良 刘娥 姜发英
(74)专利代理机构 杭州凌通知识产权代理有限公司 33316
专利代理师 胡远
(51)Int.Cl.
B32B 27/02(2006.01)
B32B 27/36(2006.01)
B32B 9/02(2006.01)
B32B 9/04(2006.01)
B32B 27/12(2006.01)
B32B 3/08(2006.01)

权利要求书1页 说明书3页 附图3页

(54)实用新型名称

一种复合型绒感表面的竹节纹面料

(57)摘要

本实用新型公开了一种复合型绒感表面的竹节纹面料,包括表面纺织层,所述表面纺织层位于面料的正面外表面,所述表面纺织层下方固定压合连接有减少面料整体褶皱的防皱层,且所述防皱层下表面固定压合连接有用于增加面料整体强度的加固层,所述加固层设置为聚酯纤维材料,所述加固层下方固定压合连接有抗菌层,所述抗菌层设置竹纤维材料,且所述抗菌层下方固定压合连接有用于快速吸汗的吸汗层。该复合型绒感表面的竹节纹面料,采用新型的结构设计,设置防皱层,防皱层设置为相互交错的弹力经线和弹力纬线,利用弹力经线和弹力纬线增加面料整体的弹性,使得面料在出现拉扯或者挤压后会装载弹性作用下恢复,从而达到防皱的目的。

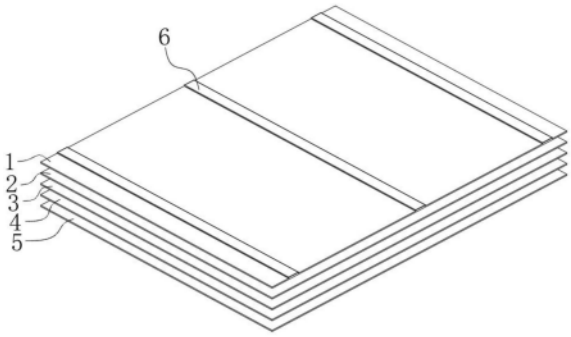

CN 222310081 U

1.一种复合型绒感表面的竹节纹面料,包括表面纺织层(1),所述表面纺织层(1)位于面料的正面外表面,其特征在于,还包括:

所述表面纺织层(1)下方固定压合连接有减少面料整体褶皱的防皱层(2),且所述防皱层(2)下表面固定压合连接有用于增加面料整体强度的加固层(3),所述加固层(3)设置为聚酯纤维材料;

所述加固层(3)下方固定压合连接有抗菌层(4),所述抗菌层(4)设置竹纤维材料,且所述抗菌层(4)下方固定压合连接有用于快速吸汗的吸汗层(5),所述吸汗层(5)为面料整体的反面外表面。

2.根据权利要求1所述的一种复合型绒感表面的竹节纹面料,其特征在于:所述表面纺织层(1)包括编织经线(101)、编织纬线(102)、绒毛经线(103)和绒毛纬线(104)。

3.根据权利要求2所述的一种复合型绒感表面的竹节纹面料,其特征在于:所述编织经线(101)和编织纬线(102)均设置为涤纶纤维材料,且所述绒毛经线(103)和绒毛纬线(104)均设置为棉质绒毛纤维材料。

4.根据权利要求3所述的一种复合型绒感表面的竹节纹面料,其特征在于:所述绒毛经线(103)与编织经线(101)之间间隔分布,且所述绒毛纬线(104)与编织纬线(102)之间间距分布。

5.根据权利要求1所述的一种复合型绒感表面的竹节纹面料,其特征在于:所述防皱层(2)包括相互交叉的弹力经线(201)和弹力纬线(202),且所述弹力经线(201)和弹力纬线(202)均设置为合成弹力纤维材料。

6.根据权利要求1所述的一种复合型绒感表面的竹节纹面料,其特征在于:所述表面纺织层(1)外表面固定缝制有耐磨条(6),且所述耐磨条(6)等间距均匀分布。

7.根据权利要求1所述的一种复合型绒感表面的竹节纹面料,其特征在于:所述吸汗层(5)下表面设置有呈矩阵式排列的隔离凸点(501),且所述吸汗层(5)设置为纯棉材料。

一种复合型绒感表面的竹节纹面料

技术领域

[0001] 本实用新型涉及面料技术领域,具体为一种复合型绒感表面的竹节纹面料。

背景技术

[0002] 竹节纹面料是一种具有竹节纹理纹理的面料,通常由天然纤维或合成纤维制成,这种面料的特点是质地柔软,透气性好,具有天然的竹节纹理,给人一种清新自然的感觉,常用于制作夏季服装、家居用品和装饰品等。

[0003] 现有技术中,公开号为CN219806554U的中国专利公开了一种复合面料,涉及面料领域,旨在解决为了提高面料的抗紫外线效果,导致面料的透气性能大大降低,其技术方案要点是:包括抗紫外线层和里层,抗紫外线层上形成有若干褶皱,褶皱与里层之间形成有透气通道,透气通道内固定连接有若干支撑件,支撑件中心开设有通孔,里层上开设有若干透气孔。本实用新型通过设置抗紫外线层保证了面料的抗紫外线效果,通过设置透气孔和透气通道,使得内外空气能够通过透气孔和透气通道实现交互,保证了面料的透气效果,支撑件的设置保证了透气通道的稳定性,使得透气通道不易形变,竹纤维具有天然的抗紫外线效果,保证了抗紫外线层的抗紫外线效果。

[0004] 上述的面料在使用时利用抗紫外线层达到抗紫外线的目的,但是在将面料制作成衣物时,由于面料的弹性有限,所以在衣服穿着或者洗涤的过程中容易出现褶皱,影响穿着效果。

实用新型内容

[0005] 本实用新型的目的在于提供一种复合型绒感表面的竹节纹面料,以解决上述背景技术中提出面料容易出现褶皱的问题。

[0006] 为实现上述目的,本实用新型提供如下技术方案:一种复合型绒感表面的竹节纹面料,包括表面纺织层,所述表面纺织层位于面料的正面外表面,还包括:

[0007] 所述表面纺织层下方固定压合连接有减少面料整体褶皱的防皱层,且所述防皱层下表面固定压合连接有用于增加面料整体强度的加固层,所述加固层设置为聚酯纤维材料;

[0008] 所述加固层下方固定压合连接有抗菌层,所述抗菌层设置竹纤维材料,且所述抗菌层下方固定压合连接有用于快速吸汗的吸汗层,所述吸汗层为面料整体的反面外表面。

[0009] 优选的,所述表面纺织层包括编织经线、编织纬线、绒毛经线和绒毛纬线。

[0010] 优选的,所述编织经线和编织纬线均设置为涤纶纤维材料,且所述绒毛经线和绒毛纬线均设置为棉质绒毛纤维材料。

[0011] 优选的,所述绒毛经线与编织经线之间间隔分布,且所述绒毛纬线与编织纬线之间间距分布。

[0012] 优选的,所述防皱层包括相互交叉的弹力经线和弹力纬线,且所述弹力经线和弹力纬线均设置为合成弹力纤维材料。

[0013] 优选的,所述表面纺织层外表面固定缝制有耐磨条,且所述耐磨条等间距均匀分布。

[0014] 优选的,所述吸汗层下表面设置有呈矩阵式排列的隔离凸点,且所述吸汗层设置为纯棉材料。

[0015] 与现有技术相比,本实用新型的有益效果是:该复合型绒感表面的竹节纹面料,采用新型的结构设计,其具体内容如下:

[0016] 1、设置防皱层,防皱层设置为相互交错的弹力经线和弹力纬线,利用弹力经线和弹力纬线增加面料整体的弹性,使得面料在出现拉扯或者挤压后会装载弹性作用下恢复,从而达到防皱的目的;

[0017] 进一步的,表面纺织层中交错设置绒毛经线和绒毛纬线,绒毛经线和绒毛纬线外表面的绒毛结构可以使得面料整体表面形成绒感,提高整体的接触舒适度;

[0018] 更进一步的,表面纺织层的外部缝制有等间距分布的耐磨条,面料在穿着的过程中利用耐磨条接触外部,增加面料整体的使用寿命。

[0019] 2、设置吸汗层,利用棉质的吸汗层可以快速吸收皮肤的出汗,从而提高穿着舒适性,并且吸汗层下表面的隔离凸点可以避免面料紧贴皮肤,保持通风。

附图说明

[0020] 图1为本实用新型整体分解结构示意图;

[0021] 图2为本实用新型表面编织层细节结构示意图;

[0022] 图3为本实用新型绒毛经线和绒毛纬线位置关系结构示意图;

[0023] 图4为本实用新型防皱层细节结构示意图;

[0024] 图5为本实用新型吸汗层下表面结构示意图;

[0025] 图6为本实用新型图5中A处放大结构示意图。

[0026] 图中:1、表面纺织层;101、编织经线;102、编织纬线;103、绒毛经线;104、绒毛纬线;2、防皱层;201、弹力经线;202、弹力纬线;3、加固层;4、抗菌层;5、吸汗层;501、隔离凸点;6、耐磨条。

具体实施方式

[0027] 下面将结合本实用新型实施例中的附图,对本实用新型实施例中的技术方案进行清楚、完整地描述,显然,所描述的实施例仅仅是本实用新型一部分实施例,而不是全部的实施例。基于本实用新型中的实施例,本领域普通技术人员在没有做出创造性劳动前提下所获得的所有其他实施例,都属于本实用新型保护的范围。

[0028] 实施例一:请参阅图1-图3,本实施例为了达到面料表面绒感的目的,提供如下技术方案,具体公开了:表面纺织层1,表面纺织层1位于面料的正面外表面,表面纺织层1下方固定压合连接有减少面料整体褶皱的防皱层2,且防皱层2下表面固定压合连接有用于增加面料整体强度的加固层3,加固层3设置为聚酯纤维材料,加固层3下方固定压合连接有抗菌层4,抗菌层4设置竹纤维材料,且抗菌层4下方固定压合连接有用于快速吸汗的吸汗层5,吸汗层5为面料整体的反面外表面,表面纺织层1包括编织经线101、编织纬线102、绒毛经线103和绒毛纬线104,编织经线101和编织纬线102均设置为涤纶纤维材料,且绒毛经线103和

绒毛纬线104均设置为棉质绒毛纤维材料,绒毛经线103与编织经线101之间间隔分布,且绒毛纬线104与编织纬线102之间间距分布。

[0029] 面料在纺织生产的过程中利用将编织经线101和绒毛经线103之间间隔分布,并且将编织纬线102和绒毛纬线104间隔分布,之后统一编织成表面纺织层1,利用绒毛经线103和绒毛纬线104使得面料表面形成绒感,提高整体触摸舒适性。

[0030] 实施例二:请参阅图1和图4,本实施例为了解决传统面料易出现褶皱的问题,提供如下技术方案,具体公开了:防皱层2包括相互交叉的弹力经线201和弹力纬线202,且弹力经线201和弹力纬线202均设置为合成弹力纤维材料。

[0031] 面料在制作成衣物穿着出现拉扯或者挤压后,防皱层2中的弹力经线201和弹力纬线202在自身弹力作用下拉动面料整体恢复原来形状,从而达到防皱的目的。

[0032] 实施例三:请参阅图1、图5和图6,本实施例为了解决传统面料吸汗性差的问题,提供如下技术方案,具体公开了:表面纺织层1外表面固定缝制有耐磨条6,且耐磨条6等间距均匀分布,吸汗层5下表面设置有呈矩阵式排列的隔离凸点501,且所述吸汗层5设置为纯棉材料。

[0033] 在面料穿着的过程中利用最外部的耐磨条6与外部接触,提高耐磨性,从而延长使用寿命,纯棉的吸汗层5快速吸收皮肤的出汗,保持穿着的舒适性,并且吸汗层5内表面的隔离凸点501可以避免面料整体吸附在皮肤上,使得面料内侧保持一定的通风效果,避免出现闷热的情况。

[0034] 在本实用新型的描述中,除非另有说明,“多个”的含义是两个或两个以上;术语“上”、“下”、“左”、“右”、“内”、“外”、“前端”、“后端”、“头部”、“尾部”等指示的方位或位置关系为基于附图所示的方位或位置关系,仅是为了便于描述本实用新型和简化描述,而不是指示或暗示所指的装置或元件必须具有特定的方位、以特定的方位构造和操作,因此不能理解为对本实用新型的限制。此外,术语“第一”、“第二”、“第三”等仅用于描述目的,而不能理解为指示或暗示相对重要性。

[0035] 尽管已经示出和描述了本实用新型的实施例,对于本领域的普通技术人员而言,可以理解在不脱离本实用新型的原理和精神的情况下可以对这些实施例进行多种变化、修改、替换和变型,本实用新型的范围由所附权利要求及其等同物限定。

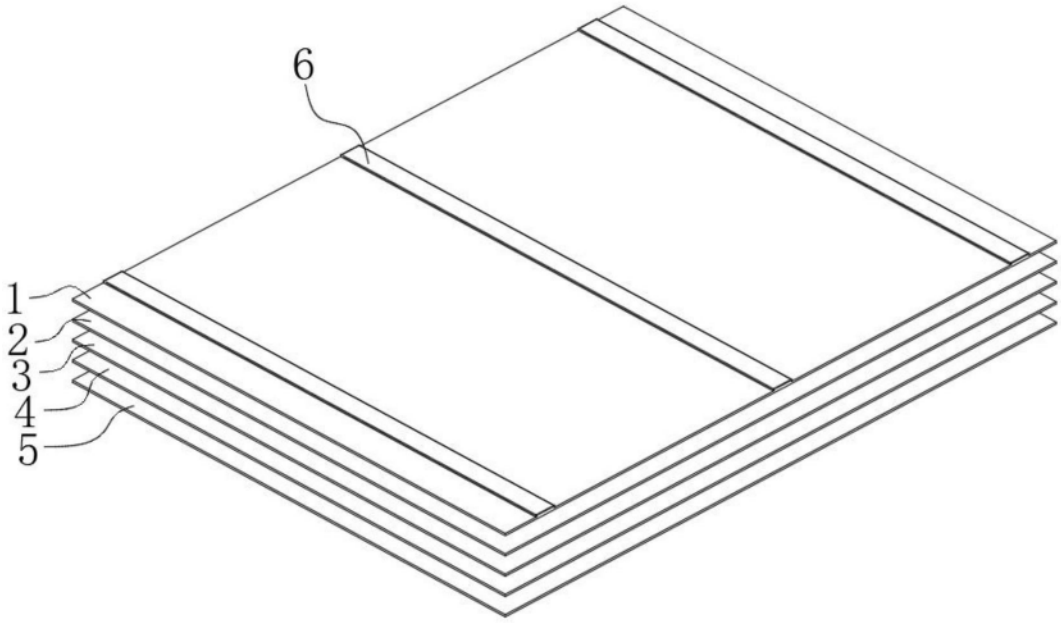

图1

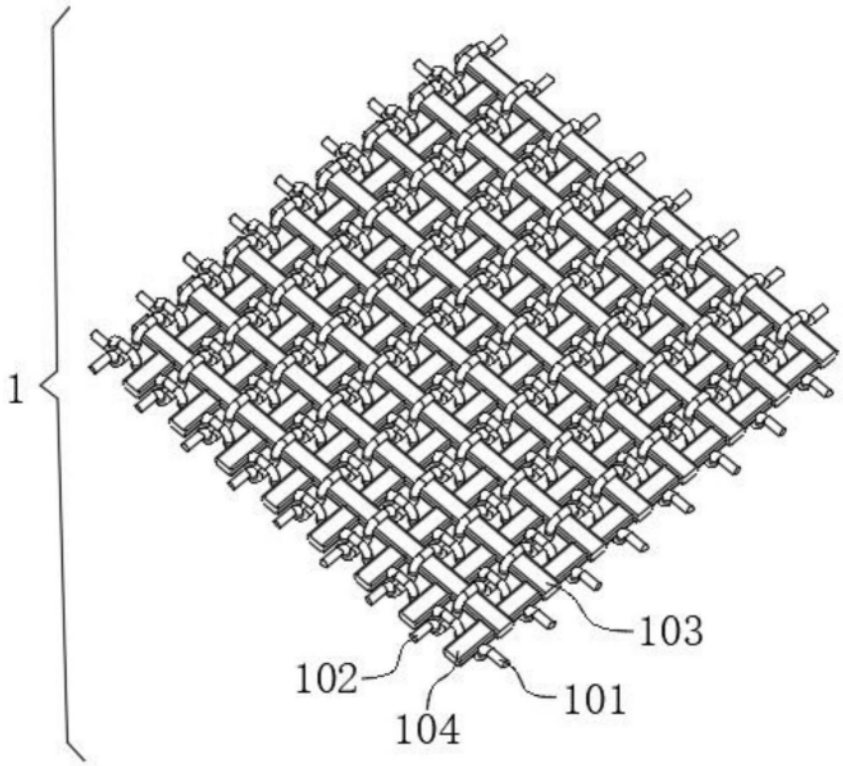

图2

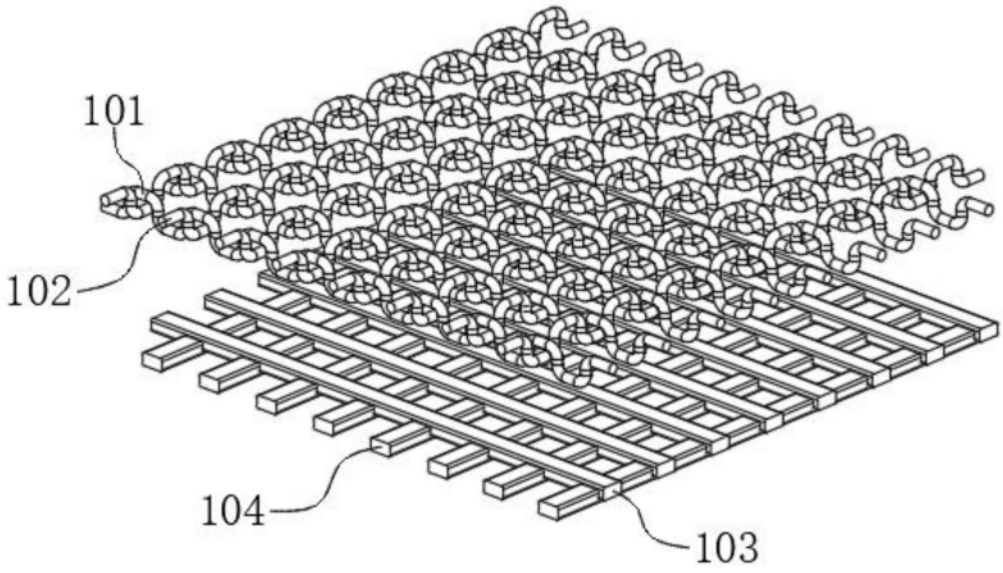

图3

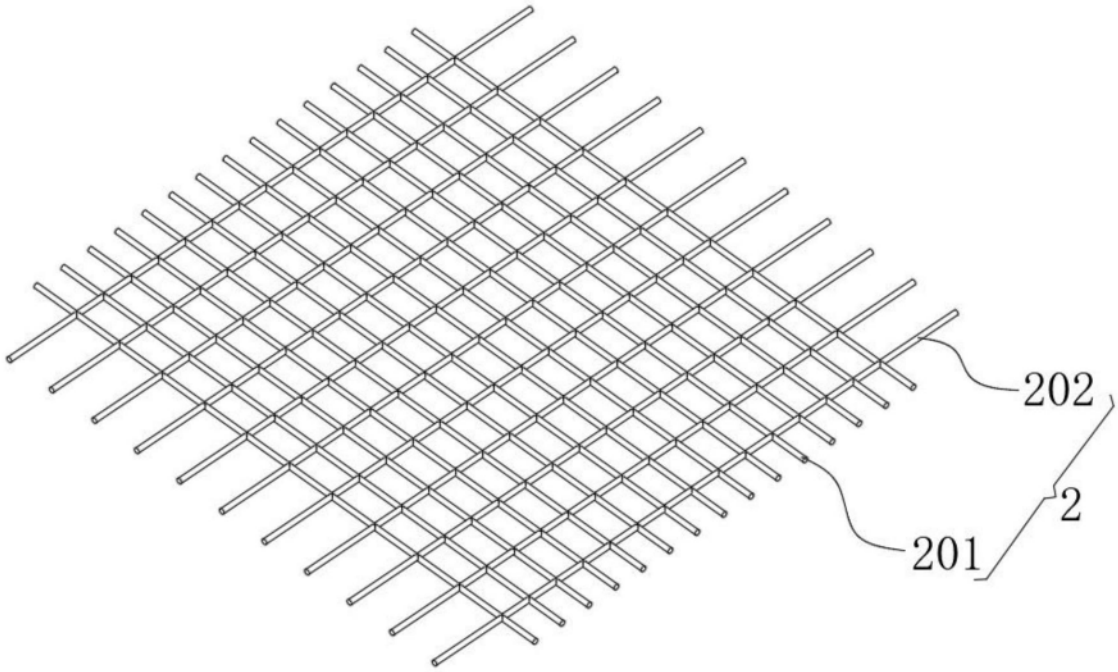

图4

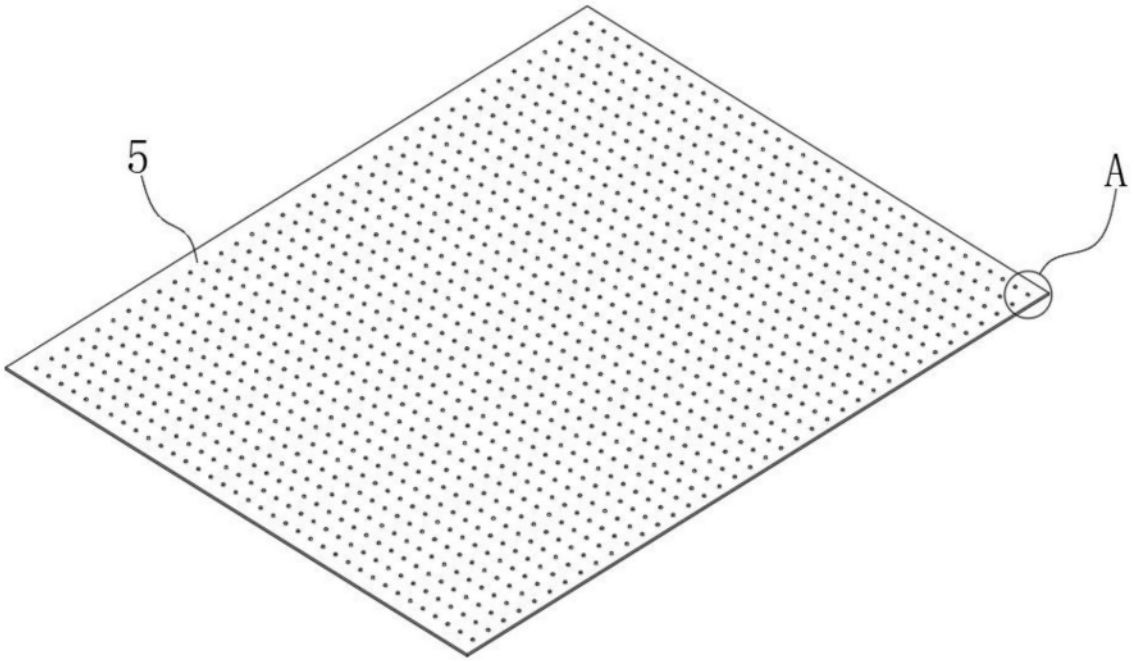

图5

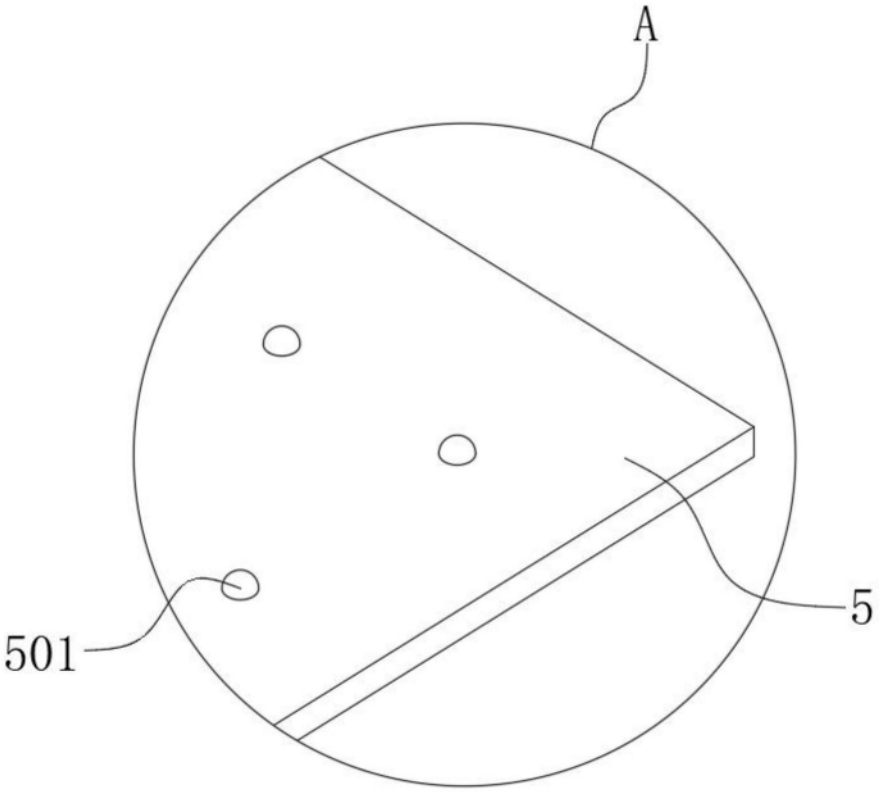

图6