(19)中华人民共和国国家知识产权局

(12)实用新型专利

(10)授权公告号 CN 212164942 U
(45)授权公告日 2020.12.18

(21)申请号 202020583957.4

(22)申请日 2020.04.17

(73)专利权人 绍兴迷蝶制衣有限公司
地址 312500 浙江省绍兴市新昌县七星街道新涛路31号

(72)发明人 黄鑫

(74)专利代理机构 绍兴共创众合专利代理事务所(普通合伙) 33364
代理人 苗浩

(51)Int.Cl.
A41D 1/04(2006.01)
A41D 27/00(2006.01)
A41D 3/08(2006.01)

权利要求书1页 说明书4页 附图7页

(54)实用新型名称

一种开衫式透气羊毛衫

(57)摘要

本实用新型公开了一种开衫式透气羊毛衫，涉及针织服饰，旨在解决针织衫的纱线容易变形，当针织衫久挂后，领口及肩部都会有一定的形变，影响穿着的问题，其技术方案要点是：包括衣身，衣身内设有位于衣身肩部的披肩，披肩的肩部处设有若干弹性带，弹性带上缝合连接有用于披肩与衣身可拆卸连接的连接件，披肩位于衣身的领口处连接有与衣身可拆卸连接的领边。本实用新型通过在衣身内设置位于肩部的披肩，且披肩的肩部缝合有弹性带，通过连接件与衣身连接从而提高衣身的抗形变能力，解决针织衫长期悬挂使衣身变形而影响穿着的问题。

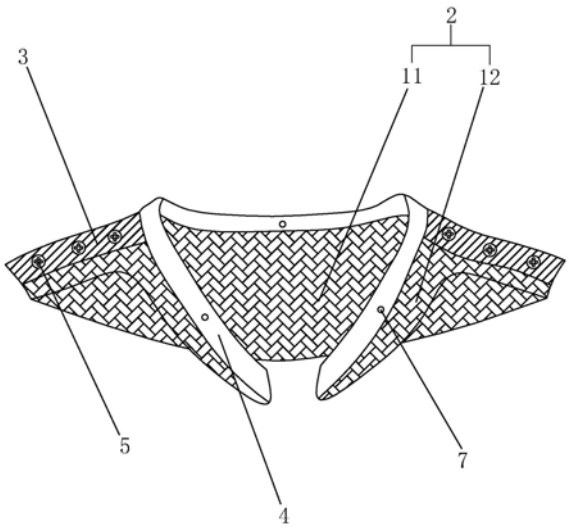

CN 212164942 U

1.一种开衫式透气羊毛衫,其特征在于:包括衣身(1),所述衣身(1)内设有位于衣身(1)肩部的披肩(2),所述披肩(2)位于肩部处设有若干弹性带(3),所述弹性带(3)上缝合连接有用于披肩(2)与衣身(1)可拆卸连接的连接件,所述披肩(2)位于衣身(1)的领口处连接有与衣身(1)可拆卸连接的领边(4)。

2.根据权利要求1所述的一种开衫式透气羊毛衫,其特征在于:所述连接件为连接纽扣(5),所述衣身(1)的肩部上开设有若干纽扣孔,所述领边(4)上阵列分布有若干母扣(6),所述衣身(1)的领口处设有与母扣(6)卡接的公扣(7)。

3.根据权利要求1所述的一种开衫式透气羊毛衫,其特征在于:所述领边(4)由经纱(8)和纬纱经纬编织而成,所述经纱(8)为第一纤维和第二纤维加捻而成的混纺纱,所述纬纱包括第一纱线(9)和第二纱线(10),所述第一纱线(9)和第二纱线(10)相间排列设置。

4.根据权利要求3所述的一种开衫式透气羊毛衫,其特征在于:所述第一纤维和第二纤维分别为麻赛尔纤维和莫代尔纤维,所述第一纱线(9)由若干股大豆纤维加捻而成,所述第二纱线(10)由若干股聚氨酯纤维加捻而成。

5.根据权利要求1所述的一种开衫式透气羊毛衫,其特征在于:所述披肩(2)包括位于衣身(1)颈部的背部块(11),所述背部块(11)的两侧设有披于衣身(1)前襟处的前襟块(12),所述前襟块(12)呈弧形,所述前襟块(12)的弧形凹面朝向衣身(1)的颈部方向设置。

6.根据权利要求5所述的一种开衫式透气羊毛衫,其特征在于:所述披肩(2)由梳栉GB1、梳栉GB2以及梳栉GB3织造而成;

所述梳栉GB1为变化经平组织,其组织结构为10/23/21/23/34||1穿1空;

所述梳栉GB2为经平组织,其组织结构为12/10/12/10||满穿;

所述梳栉GB3为衬纬组织,其组织结构为00/11/00/11||1穿1空。

7.根据权利要求6所述的一种开衫式透气羊毛衫,其特征在于:所述梳栉GB1和梳栉GB2采用的纱线为锦纶长丝,所述梳栉GB3采用的纱线为氨纶长丝。

8.根据权利要求6所述的一种开衫式透气羊毛衫,其特征在于:所述弹性带(3)和披肩(2)之间缝合连接有棉絮垫。

一种开衫式透气羊毛衫

技术领域

[0001] 本实用新型涉及针织服饰,更具体地说,它涉及一种开衫式透气羊毛衫。

背景技术

[0002] 针织衫是指利用织针编织成的衣物.针织衫质地松软,有良好的抗皱性与透气性,并有较大的延伸性与弹性,穿着舒适,通常来讲,针织衫是指使用针织设备织出来的服装,因此一般情况下,使用毛线、棉线、以及各种化纤物料编织的衣服都属于针织衫,它包括毛衣,甚至人们一般说的汗衫、弹力衫其实也都是针织的,所以也有针织T恤一说,但是习惯原因,很多人都将针织衫当普通的薄款毛线衫。

[0003] 但是当进入冬季后,由于针织衫的保暖效果不佳,人们通常选择将针织衫收起来,通过衣架挂在衣柜中,相较于整布料做的衣服,针织衫的纱线容易变形,当针织衫久挂后,领口及肩部都会有一定的形变,影响穿着。

[0004] 因此需要提出一种新的方案来解决这个问题。

实用新型内容

[0005] 针对现有技术存在的不足,本实用新型的目的在于提供一种开衫式透气羊毛衫,通过在衣身内设置位于肩部的披肩,且披肩的肩部缝合有弹性带,通过连接件与衣身连接从而提高衣身的抗形变能力,解决针织衫长期悬挂使衣身变形而影响穿着的问题。

[0006] 本实用新型的上述技术目的是通过以下技术方案得以实现的:一种开衫式透气羊毛衫,包括衣身,所述衣身内设有位于衣身肩部的披肩,所述披肩的肩部处设有若干弹性带,所述弹性带上缝合连接有用于披肩与衣身可拆卸连接的连接件,所述披肩位于衣身的领口处连接有与衣身可拆卸连接的领边。

[0007] 通过采用上述技术方案,通过在衣身的内部设置位于衣身肩部的披肩,能提高衣身肩部的抗形变能力,并且披肩的肩部设置有弹性带,且通过连接件与衣身可拆卸连接,使得服饰在穿着过程中具有较好的整体性,提高人们穿着时的穿着体验,并且通过弹性带具有良好的弹性,在衣身悬挂时,能提供较好的拉力,解决了由于长时间悬挂时,肩部出现形变而影响穿着的问题,并且披肩的领口处连接有与衣身可拆卸连接的领边,在针织衫悬挂时,能通过领边与弹性带的设置,进一步对衣身的领口起到塑形的作用,使衣身的肩部和领口处更加挺括有型,提高人们的穿着体验。

[0008] 本实用新型进一步设置为:所述连接件为连接纽扣,所述衣身的肩部上开设有若干纽扣孔,所述领边上阵列分布有若干母扣,所述衣身的领口处设有与母扣卡接的公扣。

[0009] 通过采用上述技术方案,通过连接纽扣以及纽扣孔的设置,方便披肩与衣身的连接,并且领边通过公扣和母扣与衣身的领口连接,便于人们对披肩的拆装清洗,方便人们对针织衫的清洗。

[0010] 本实用新型进一步设置为:所述领边由经纱和纬纱经纬编织而成,所述经纱为第一纤维和第二纤维加捻而成的混纺纱,所述纬纱包括第一纱线和第二纱线,所述第一纱线

和第二纱线相间排列设置。

[0011] 通过采用上述技术方案，通过第一纤维和第二纤维加捻成混纺纱，使得领边在经向方向上具有较好的强度，且具有多种材质的物理特性，使得领边具有良好的舒适性，并且通过将第一纱线和第二纱线相间排列作为纬纱，能提高领边纬向方向上的强度，且经纬编织的方式使得领边具有平整的质地，以及光滑的手感，提高领边与脖颈接触的舒适度。

[0012] 本实用新型进一步设置为：所述第一纤维和第二纤维分别为麻赛尔纤维和莫代尔纤维，所述第一纱线由若干股大豆纤维加捻而成，所述第二纱线由若干股聚氨酯纤维加捻而成。

[0013] 通过采用上述技术方案，通过麻赛尔纤维和莫代尔纤维作为第一纤维和第二纤维，通过麻赛尔纤维具有良好的吸湿放湿且具有天然的抑菌性，抗菌防霉的特点，从而能提高领口的抗菌能力，且通过莫代尔纤维增加领口的质感，使领口更加健康环保，并且采用大豆纤维以及聚酯纤维作为第一纱线和第二纱线的材质，能通过聚酯纤维提高纬向方向上的抗拉强度，且通过大豆纤维具有着羊绒般的柔软手感，蚕丝般的柔和光泽和良好的亲肤性，能提高领边的质感，使领边与皮肤接触更舒适。

[0014] 本实用新型进一步设置为：所述披肩包括位于衣身颈部的背部块，所述背部块的两侧设有披于衣身前襟处的前襟块，所述前襟块呈弧形，所述前襟块的弧形凹面朝向衣身的颈部方向设置。

[0015] 通过采用上述技术方案，通过背布块和前襟块组成披肩，且前襟块呈弧形且其弧形凹面朝向衣身的颈部方向设置，符合人体工学，在披肩和衣身穿戴时，提高针织衫的舒适性，并且弧形的结构在与衣身连接时，能对衣身的领口起到加强固定的作用。

[0016] 本实用新型进一步设置为：所述披肩由梳栉GB1、梳栉GB2以及梳栉GB3织造而成；所述梳栉GB1为变化经平组织，其组织结构为10/23/21/23/34||1穿1空；所述梳栉GB2为经平组织，其组织结构为12/10/12/10||满穿；所述梳栉GB3为衬纬组织，其组织结构为00/11/00/11||1穿1空。

[0017] 通过采用上述技术方案，通过梳栉GB1、梳栉GB2以及梳栉GB3织造成披肩，且梳栉GB1、梳栉GB2以及梳栉GB3分别为变化经平组织、经平组织以及衬纬组织，且其1穿1空的结构能使披肩形成若干透气网孔，提高披肩的透气效果，提高针织衫的透气性。

[0018] 本实用新型进一步设置为：所述梳栉GB1和梳栉GB2采用的纱线为锦纶长丝，所述梳栉GB3采用的纱线为氨纶长丝。

[0019] 通过采用上述技术方案，通过采用锦纶作为梳栉GB1和梳栉GB2的材质且采用氨纶作为梳栉GB3材质，使得梳栉GB1、梳栉GB2和梳栉GB3具有良好的抗拉强度以及回弹性，不易在悬挂的过程中出现形变的情况，并且能提高披肩的强度，不易出现丝线断裂而影响针织衫使用寿命的问题。

[0020] 本实用新型进一步设置为：所述弹性带和披肩之间缝合连接有棉絮垫。

[0021] 通过采用上述技术方案，通过在弹性带和披肩之间缝合棉絮垫，能对衣身的肩部起到较好的缓冲作用，提高肩部的舒适性。

[0022] 综上所述，本实用新型具有以下有益效果：

[0023] 通过在衣身的内部设置位于衣身肩部的披肩，能提高衣身肩部的抗形变能力，并且披肩的肩部设置有弹性带，且通过连接件与衣身可拆卸连接，使得服饰在穿着过程中具

有较好的整体性，提高人们穿着时的穿着体验，并且通过弹性带具有良好的弹性，在衣身悬挂时，能提供较好的拉力，解决了由于长时间悬挂时，肩部出现形变而影响穿着的问题，并且披肩的领口处连接有与衣身可拆卸连接的领边，在针织衫悬挂时，能通过领边与弹性带的设置，进一步对衣身的领口起到塑形的作用，使衣身的肩部和领口处更加挺括有型，提高人们的穿着体验。

附图说明

[0024] 图1为本实用新型的结构示意图；

[0025] 图2为本实用新型中披肩的结构示意图；

[0026] 图3为图1中A部的放大示意图；

[0027] 图4为本实用新型领边的结构示意图；

[0028] 图5为本实用新型中梳栉GB1的垫纱运动图；

[0029] 图6为本实用新型中梳栉GB2的垫纱运动图；

[0030] 图7为本实用新型中梳栉GB3的垫纱运动图。

[0031] 图中：1、衣身；2、披肩；3、弹性带；4、领边；5、连接纽扣；6、母扣；7、公扣；8、经纱；9、第一纱线；10、第二纱线；11、背部块；12、前襟块。

具体实施方式

[0032] 下面结合附图和实施例，对本实用新型进行详细描述。

[0033] 一种开衫式透气羊毛衫，参照1至图3所示，包括衣身1，衣身1内设有位于衣身1肩部的披肩2，披肩2位于肩部处缝合连接有若干弹性带3，弹性带3和披肩2之间缝合连接有棉絮垫，弹性带3上缝合连接有用于披肩2与衣身1可拆卸连接的连接件，连接件为连接纽扣5，衣身1的肩部上开设有若干纽扣孔，并且披肩2的领口处缝合连接有领边4，且领边4上通过缝合的方式阵列分布有若干母扣6，而衣身1的领口处缝合有与母扣6对应设置且与母扣6卡接的公扣7，使得披肩2位于衣身1的领口处且与衣身1可拆卸连接。

[0034] 参照图2所示，披肩2包括位于衣身1颈部的背部块11，背部块11的两侧缝合连接有披于衣身1前襟处的前襟块12，前襟块12呈弧形，前襟块12的弧形凹面朝向衣身1的颈部方向设置。

[0035] 参照图4所示，领边4由经纱8和纬纱经纬编织而成，经纱8为第一纤维和第二纤维通过加捻机Z形加捻而成的混纺纱，在本实施例中，第一纤维和第二纤维分别为麻赛尔纤维和莫代尔纤维，其中纬纱包括第一纱线9和第二纱线10，第一纱线9和第二纱线10相间排列设置，第一纱线9由若干股大豆纤维通过加捻机S加捻而成，第二纱线10由若干股聚氨酯纤维通过加捻机S加捻而成。

[0036] 参照图5至图7所示，披肩2由梳栉GB1、梳栉GB2以及梳栉GB3织造而成；梳栉GB1为变化经平组织，其组织结构为10/23/21/23/34||1穿1空；梳栉GB2为经平组织，其组织结构为12/10/12/10||满穿；梳栉GB3为衬纬组织，其组织结构为00/11/00/11||1穿1空，梳栉GB1和梳栉GB2采用的纱线为锦纶长丝，梳栉GB3采用的纱线为氨纶长丝。

[0037] 人们在穿着针织衫时，可以通过连接纽扣5穿过衣身1上的纽扣孔，使披肩2与衣身1进行连接，并且通过公扣7和母扣6的设置，使得披肩2领口处的领边4与衣身1的领口处进

行连接，从而使披肩2可靠的连接在衣身1内部，由于披肩2的肩部设置有弹性带3，且弹性带3和披肩2之间缝合有棉絮垫，从而对针织衫的肩部起到塑形垫肩的作用，提高针织衫穿着时的舒适性，并且通过领边4的设置，当人们进行运动产生汗液时，能通过披肩2以及领边4的设置，能对汗液起到吸收的作用，其中领边4采用麻赛尔以及莫代尔纤维材质，能提高领边4的吸湿放湿能力，且使领边4具有良好的亲肤性，并且作为纬线的第一纱线9和第二纱线10为聚酯纤维和大豆纤维材质，使得领边4具有良好的强度，且具有大豆纤维的柔软手感，提高人们的穿着体验，且在清洗时仅需拆卸披肩2，减少衣身1领口处的污渍，减轻了人们在清洗衣身1时的劳动强度，遇到换季将针织衫长期悬挂与衣柜内时，通过披肩2的设置，能增大衣身1肩部和领口的抗形变能力，通过披肩2位于肩部的弹性带3的设置，且弹性带3与衣身1的肩部通过连接纽扣5进行连接，使得通过弹性带3能提供衣身1的肩部具有良好的收缩能力，解决了长时间悬挂而导致衣身1的肩部出现形变，影响针织衫的穿着，并且通过位于披肩2领口处的设置的领边4，且领边4为经纱8和纬纱经纬编织而成，使得领边4具有良好的编织强度，且具有光滑平整的质地，提高人们穿着时领口处的舒适性，并且通过聚酯纤维提高领边4的强度，借助经纱8和纬纱中的麻赛尔纤维以及大豆纤维使得领边4具有良好的吸湿放湿，抑菌抗菌的特性，提高披肩2的亲肤性，增强人们穿着针织衫的舒适性。

[0038] 以上所述仅是本实用新型的优选实施方式，本实用新型的保护范围并不仅局限于上述实施例，凡属于本实用新型思路下的技术方案均属于本实用新型的保护范围。应当指出，对于本技术领域的普通技术人员来说，在不脱离本实用新型原理前提下的若干改进和润饰，这些改进和润饰也应视为本实用新型的保护范围。

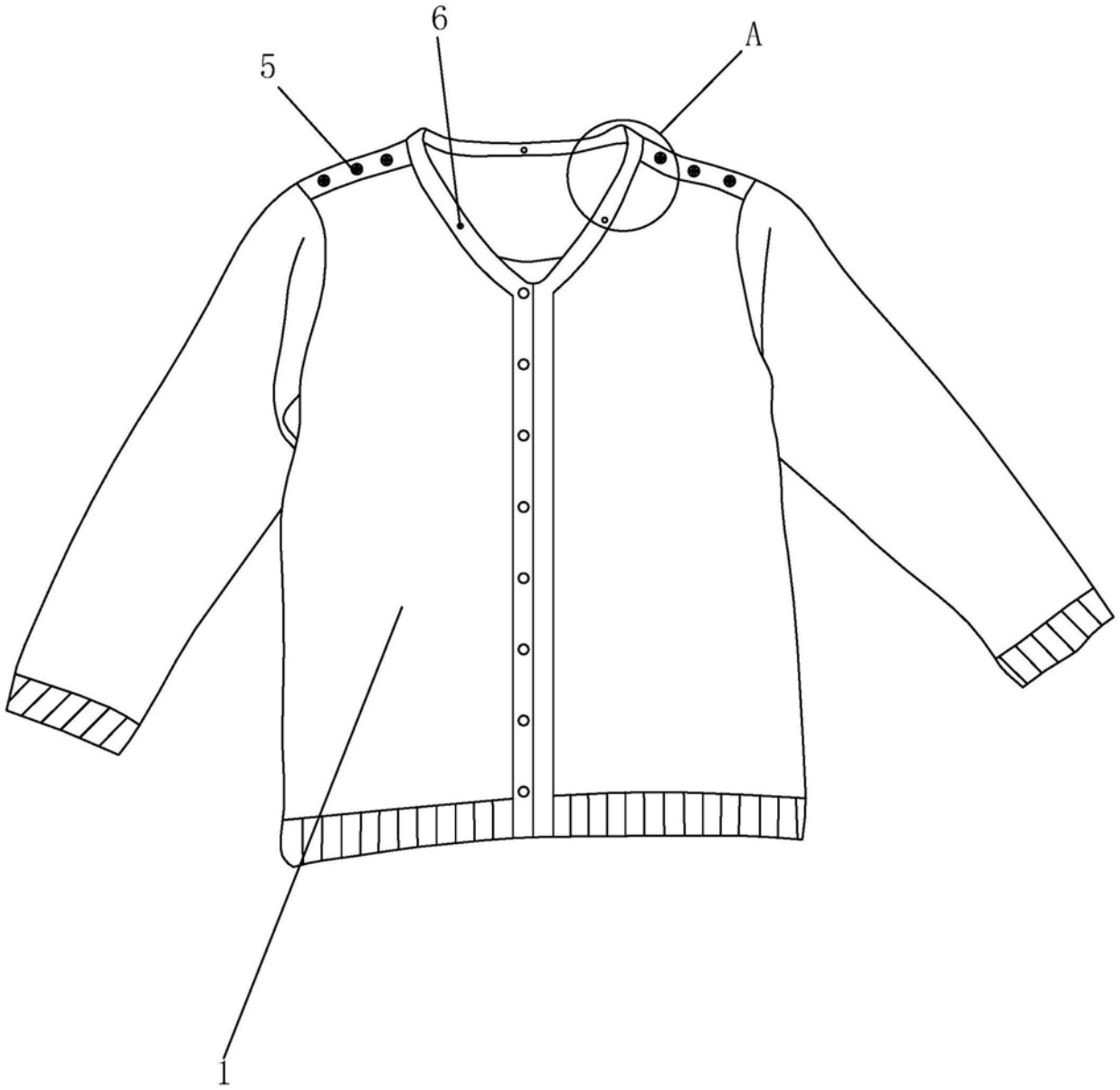

图1

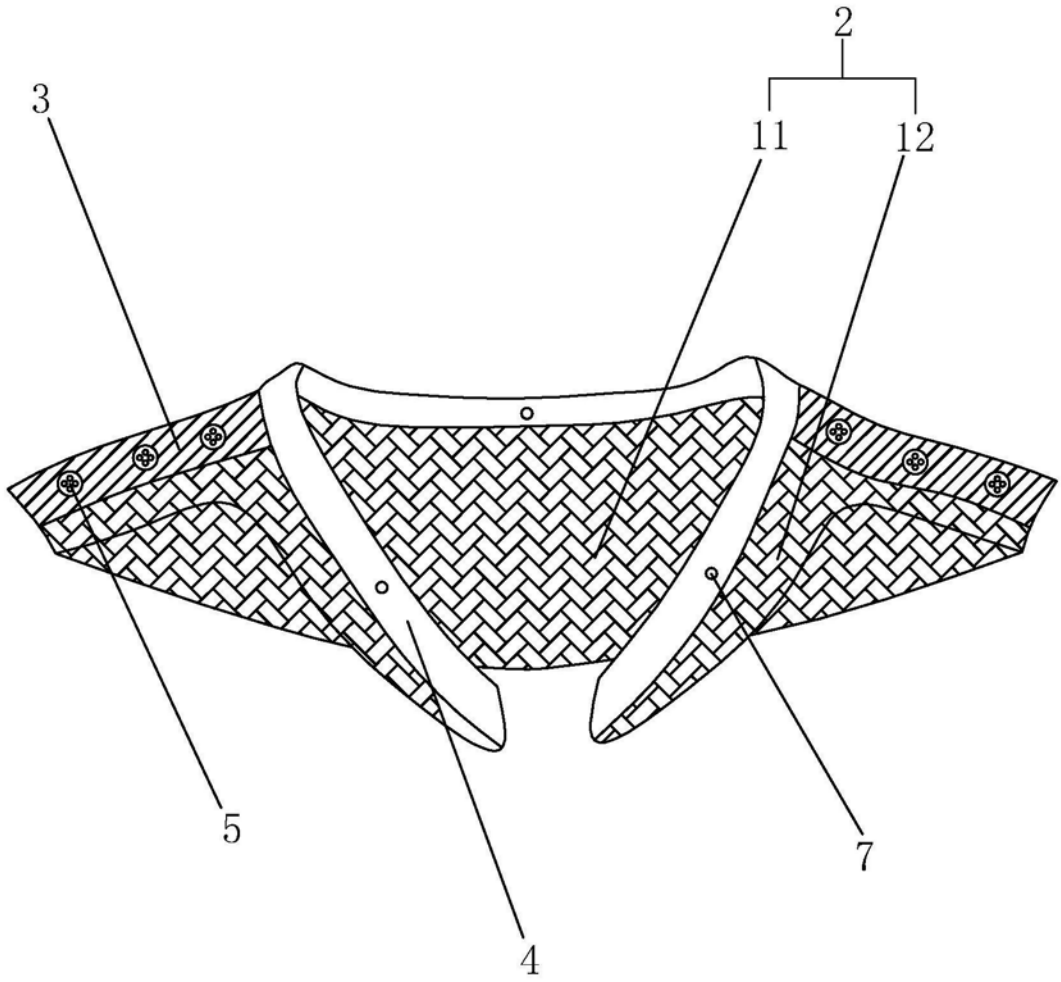

图2

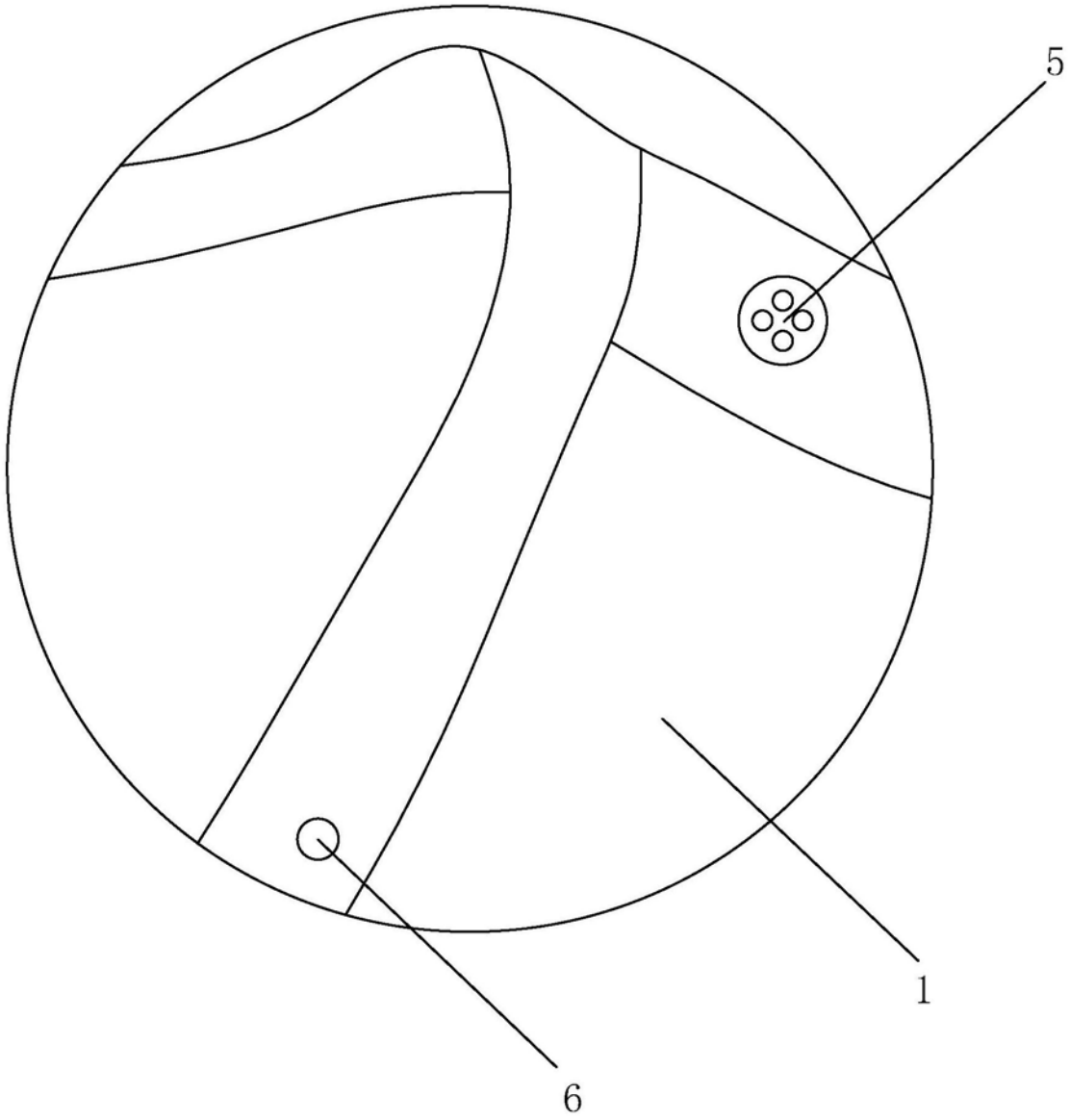

图3

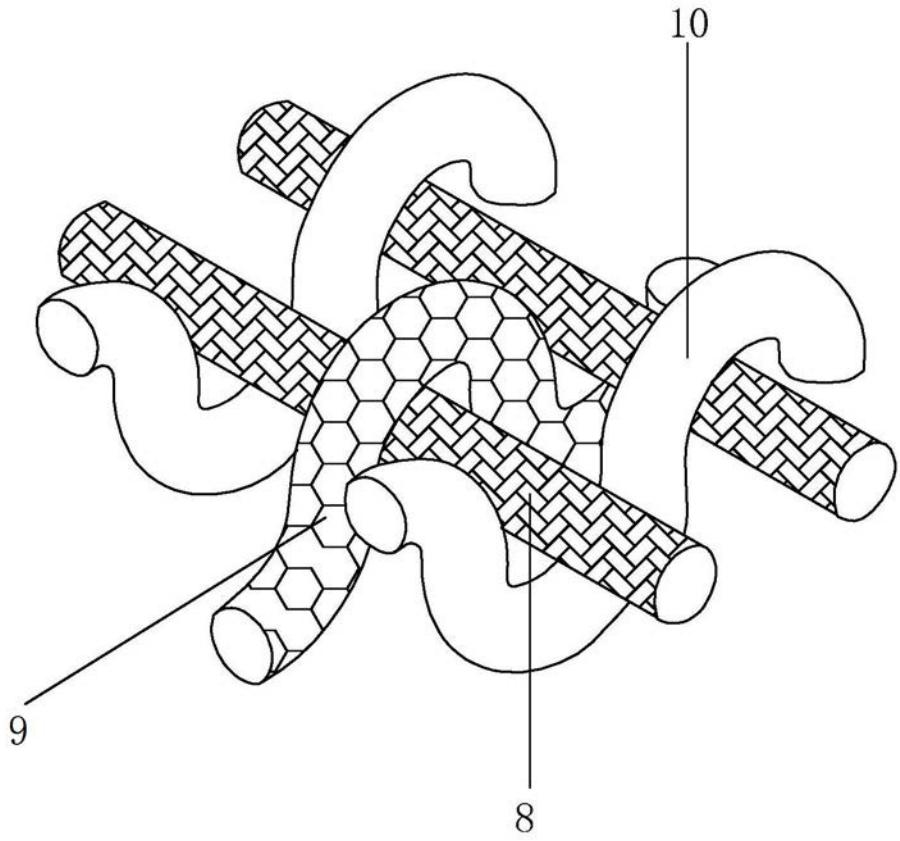

图4

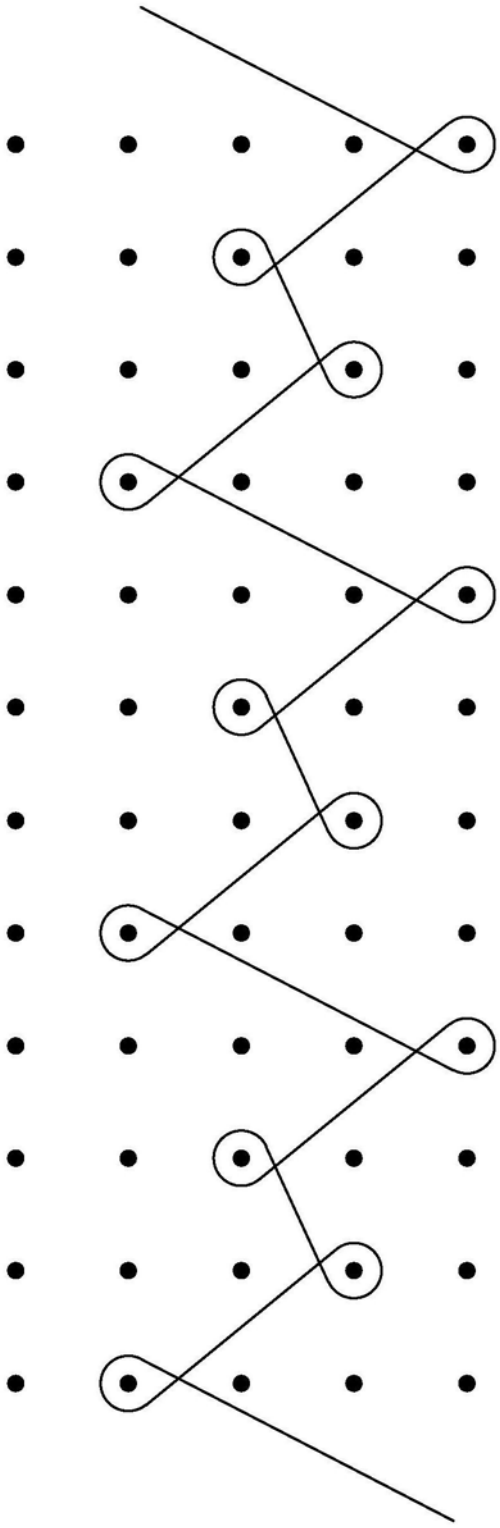

图5

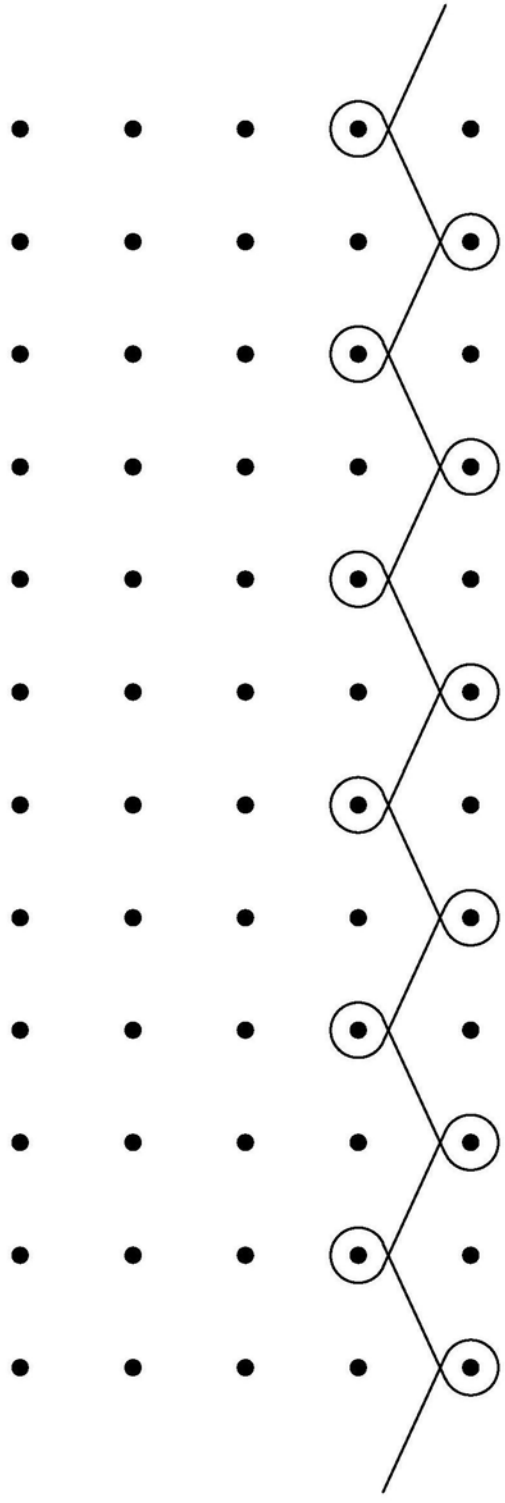

图6

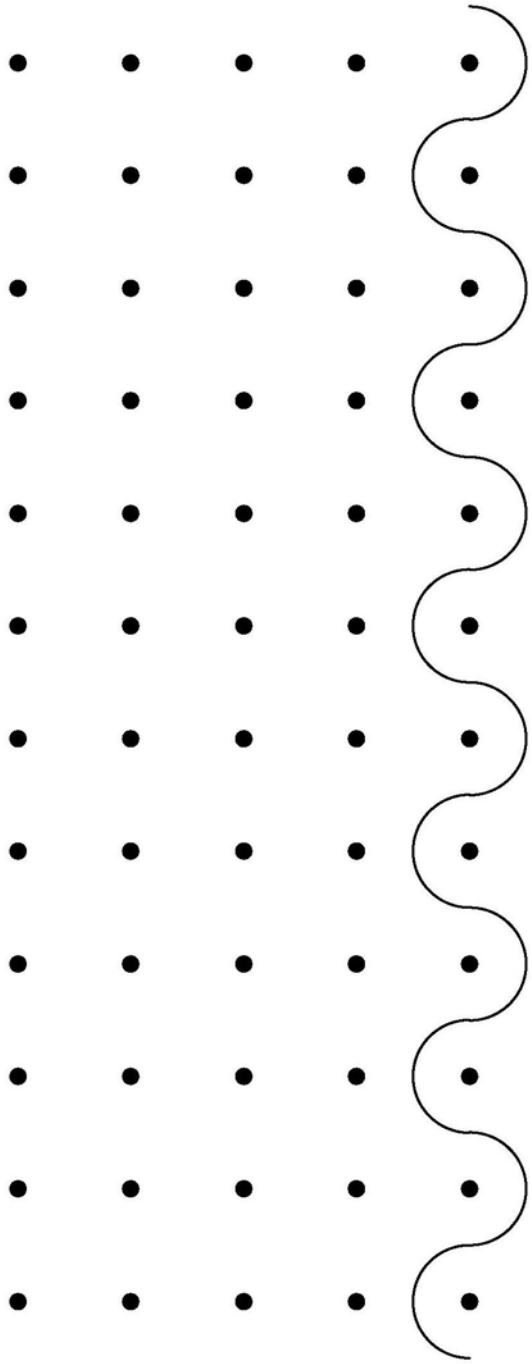

图7