(19)中华人民共和国国家知识产权局

(12)实用新型专利

(10)授权公告号 CN 202897304 U
(45)授权公告日 2013.04.24

(21)申请号 201220464842.9

(22)申请日 2012.09.13

(73)专利权人 芜湖市恒峰科技有限公司
地址 241007 安徽省芜湖市鸠江区金湾工业园

(72)发明人 胡万顺

(74)专利代理机构 南京知识律师事务所 32207
代理人 高桂珍

(51)Int.Cl.
B65G 7/00(2006.01)

(ESM)同样的发明创造已同日申请发明专利

权利要求书1页 说明书1页 附图1页

(54)实用新型名称

一种托盘基座

(57)摘要

本实用新型涉及一种发动机加工设备，具体是涉及一种托盘基座。所述基座呈长方形，所述基座设有倒T形凹槽，所述基座的两侧分别设有两个安装卡件，安装卡件中部设有U形安装孔。本实用新型托盘基座，结构设计简单，通过倒T形凹槽将托盘支架固定在托盘基座之上，通过U形安装孔将托盘基座安装固定在运料小车之上。

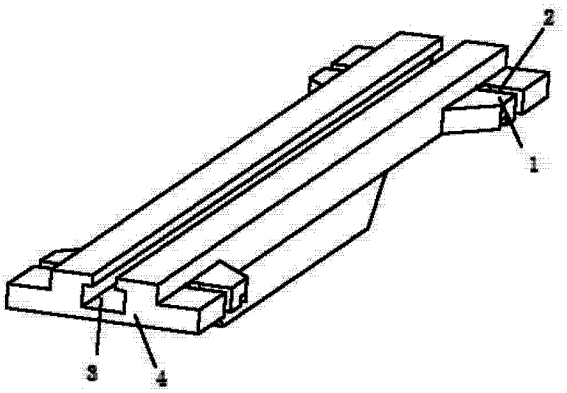

CN 202897304 U

1. 一种托盘基座，其特征在于，所述基座呈长方形，所述基座设有倒 T 形凹槽，所述基座的两侧分别设有两个安装卡件，安装卡件中部设有 U 形安装孔。

一种托盘基座

技术领域

[0001] 本实用新型涉及一种发动机加工设备，具体是涉及一种托盘基座。

背景技术

[0002] 柴油类发动机，在其一个工段加工完成后，需要利用托盘将其运输至下一工段。

发明内容

[0003] 针对现有技术中存在的技术问题，本实用新型提供了一种结构简单的托盘基座。

[0004] 为了实现上述目的，采用的技术方案如下：

[0005] 一种托盘基座，其特征在于，所述基座呈长方形，所述基座设有倒 T 形凹槽，所述基座的两侧分别设有两个安装卡件，安装卡件中部设有 U 形安装孔。

[0006] 本实用新型托盘基座，结构设计简单，通过倒 T 形凹槽将托盘支架固定在托盘基座之上，通过 U 形安装孔将托盘基座安装固定在运料小车之上。

附图说明

[0007] 为了便于本领域技术人员理解，下面结合附图对本实用新型作进一步的说明。

[0008] 图 1 是本实用新型的结构示意图。

具体实施方式

[0009] 请参阅图 1，托盘基座 4 呈长方形，基座 4 设有倒 T 形凹槽 3，基座 4 的两侧分别设有两个安装卡件 1，安装卡件 1 中部设有 U 形安装孔 2。

[0010] 以上内容仅仅是对本实用新型结构所作的举例和说明，所属本技术领域的技术人员对所描述的具体实施例做各种各样的修改或补充或采用类似的方式替代，只要不偏离实用新型的结构或者超越本权利要求书所定义的范围，均应属于本实用新型的保护范围。

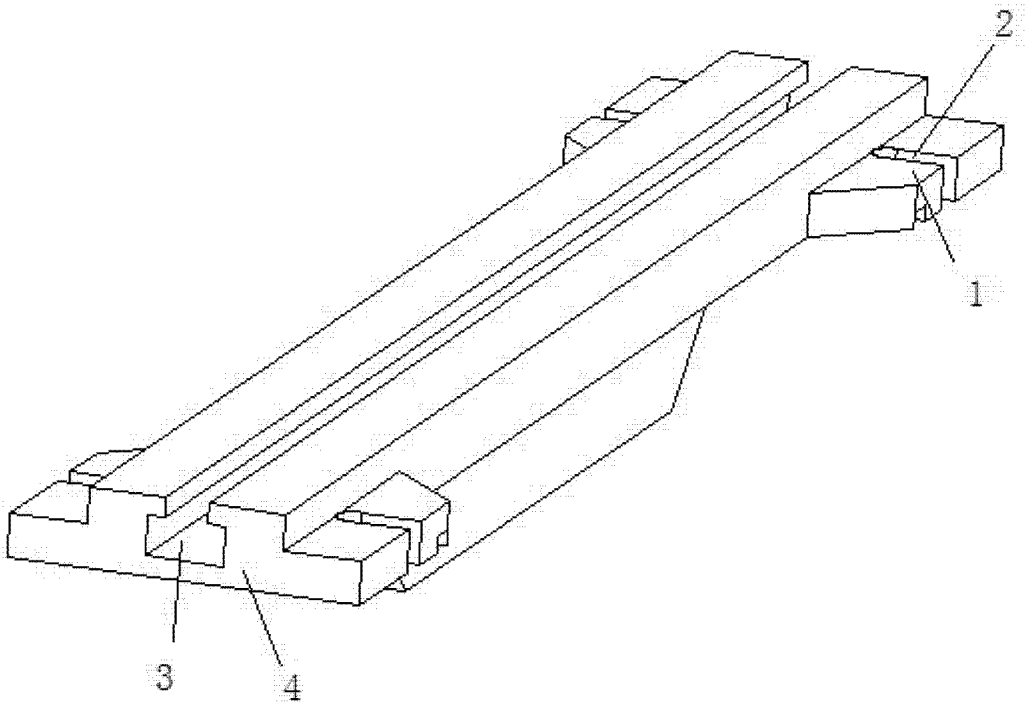

图 1