(19) OFICINA ESPAÑOLA DE PATENTES Y MARCAS

ESPAÑA

(11) Número de publicación: **1 075 491**

(21) Número de solicitud: U 201130969

(51) Int. Cl.:
A01K 5/00 (2006.01)

(12) SOLICITUD DE MODELO DE UTILIDAD U

(22) Fecha de presentación: **23.09.2011**

(43) Fecha de publicación de la solicitud: **19.10.2011**

(71) Solicitante/s: **Roberto Vara Nuevo**
Jacinto Benavente, 3 Bis – 2º C
28691 Villanueva de la Cañada, Madrid, ES

(72) Inventor/es: **Vara Nuevo, Roberto**

(74) Agente: **No consta**

(54) Título: **Dispositivo lamedor de gatos.**

ES 1 075 491 U

DESCRIPCIÓN

Dispositivo lamedor de gatos.

Objeto de la invención

La presente invención se refiere a un dispositivo lamedor de gatos, cuya evidente finalidad es la de ser utilizado de forma que imite los lamidos del gato.

El objeto de la invención es que el dueño de un gato pueda llevar a cabo la operación del clásico lamido que realizan los gatos, y a la vez poder aplicar líquidos o aceites al animal.

Antecedentes de la invención

Como es sabido, el gato es un animal que realiza una higiene por sí mismo, mediante el constante lamido de su cuerpo, no existiendo ningún sistema o medio que posibilite realizar esa operación por parte del dueño del gato.

Descripción de la invención

El dispositivo que se preconiza ha sido previsto para tener la capacidad de imitar los lamidos del gato y a la vez, en caso de que se crea oportuno o se desee, el propio dueño del gato pueda aplicar líquidos o aceites de forma placentera para el animal.

Mas concretamente, el dispositivo de la invención está constituido por un cuerpo en el que están establecidas dos partes, una que actúa como asidero y en su interior está definido un depósito con un tapón extremo, para permitir la recepción de cualquier líquido o aceite, mientras que la otra parte la constituye una especie de lengua de gato, comunicada, a través de uno o varios conductos, con el depósito contenedor del líquido o aceite, de manera tal que el dueño del gato agarrará el dispositivo a través del tramo o parte que incorpora el depósito, mientras que la parte a modo de lengua se aplicará sobre el pelo del gato, para llevar a cabo la imitación del lamido de dicho gato, con la particularidad de que la parte del depósito o asidero propiamente dicho del dispositivo es flexible para que además de utilizarse como agarradero y constituir un depósito de líquido, permita dosificar éste presionando en mayor o menor medida dicha parte del dispositivo, y así proporcionar a la parte que constituye la lengua la cantidad de líquido que se quiera aplicar en cada momento.

La parte que constituye la lengua, y a través de la cual se puede aplicar el líquido o aceite sobre el pelo del gato, imitando siempre el lamido de éste, incluye las que son consideradas como las papilas gustativas y abrasivas de la lengua de un gato, mediante las que se lleva a cabo el raspado del pelo y en su caso el dispensado del líquido o aceite que es distribuido a lo largo de esa parte de la lengua y por supuesto a través del pelo del gato en la operación de lamido de éste.

Ambas partes del dispositivo formarán preferentemente entre sí un ángulo, al objeto de conseguir una mayor efectividad en la aplicación o uso del mismo, aunque no se descarta lógicamente que ambas partes estén alineadas longitudinalmente.

De esta forma, es decir mediante el dispositivo descrito, el dueño del gato puede realizar la operación de imitación de lamido que normalmente efectúan los gatos con su lengua, y a la vez poder aplicar un líquido o aceite al gato de forma placentera para éste.

Descripción de los dibujos

Para complementar la descripción que se está realizando y con objeto de ayudar a una mejor comprensión de las características del invento, de acuerdo con un ejemplo preferente de realización práctica del mismo, se acompaña como parte integrante de dicha descripción, un juego de planos en donde con carácter ilustrativo y no limitativo, se ha representado lo siguiente:

La figura 1.- Muestra una vista en perspectiva de un dispositivo lamedor de gatos realizado de acuerdo con el objeto de la presente invención.

La figura 2.- Muestra una perspectiva opuesta del conjunto de la figura anterior.

La figura 3.- Muestra una vista en planta del dispositivo de las figuras anteriores.

La figura 4.- Muestra una vista en alzado del mismo dispositivo.

La figura 5.- Muestra, finalmente, una vista en perfil del dispositivo.

Realización preferente de la invención

Como se puede ver en la figura referida, el dispositivo de la invención está constituido por un cuerpo en el que están conformadas dos partes (1 y 2), que pueden estar alineadas o formar ángulo, como se representa en la figura, ambas de naturaleza flexible, de manera que la parte (1) en su interior incluye un depósito susceptible de contener un líquido o aceite, incluyendo en su extremo libre un tapón (3) de cierre de la boca correspondiente a ese depósito, con la particularidad de que el extremo opuesto de este depósito (2) se prolonga en uno o varios conductos (4) en comunicación con la parte (2) del dispositivo, parte (2) que presenta la configuración de una lengua con sus correspondientes papilas gustativas y abrasivas (5), todo ello de manera tal que cogiendo el dispositivo a través del asidero que constituye la parte (1), para lo cual ésta presentará una configuración ergonómica para poderla agarrar fácilmente y con comodidad, se podrá llevar a cabo la imitación del lamido del gato a través de las papilas (5) de la parte que constituye la lengua (2), y en su caso a la vez que se produce el lamido, puede llevarse a cabo la aplicación de un líquido o aceite al estar esa parte (2) o lengua comunicada, a través del conducto (4), y de las correspondientes salidas establecidas sobre la superficie superior de dicha lengua, de manera que el carácter flexible de la parte (1) constitutiva del mango permite presionar y deformar el depósito (2) para que el líquido fluya hacia la parte (2) de la lengua, permitiendo incluso llevar a cabo una dosificación de la salida de ese líquido produciendo una mayor o menor presión sobre esa parte (1) o mango del dispositivo.

Opcionalmente, la citada parte en forma de lengua podrá disponer de una esponja difusora (6), comunicada con el conducto asociado al depósito que constituye la parte (2).

REIVINDICACIONES

1. Dispositivo lamedor de gatos, que estando previsto para imitar el lamido del cuerpo del gato por parte del dueño de éste, se **caracteriza** porque está constituido por un cuerpo en el que están establecidas dos partes bien diferenciadas y de naturaleza flexible, una ergonómica a modo de asidero, en su interior incluye un depósito susceptible de contener un líquido o aceite, mientras que la otra parte presenta una configuración a modo de lengua con sus papilas gustativas y abrasivas, en comunicación directa con el depósito de la parte constitutiva del mango o agarradero, a través de uno o varios conductos dosificadores.

2. Dispositivo lamedor de gatos, según reivindicación 1, **caracterizado** porque el depósito contenedor del líquido o aceite cuenta en su extremo libre con un tapón de cierre de su embocadura, mientras que el extremo opuesto e interno desemboca en el conducto o conductos dosificadores en comunicación con la parte que simula una lengua.

3. Dispositivo lamedor de gatos, según reivindicación 1, **caracterizado** porque sobre la superficie superior que constituye la simulada lengua, se establece una esponja difusora en comunicación con el conducto o conductos dosificadores.

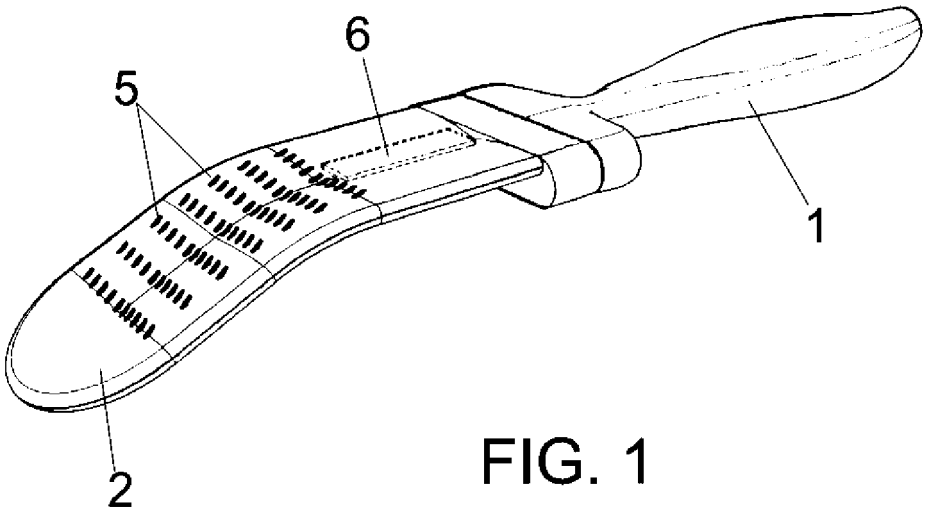

FIG. 1

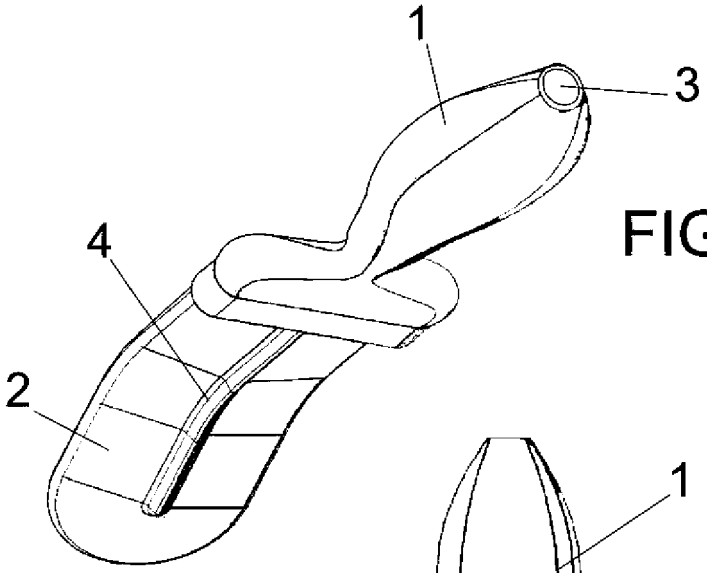

FIG. 2

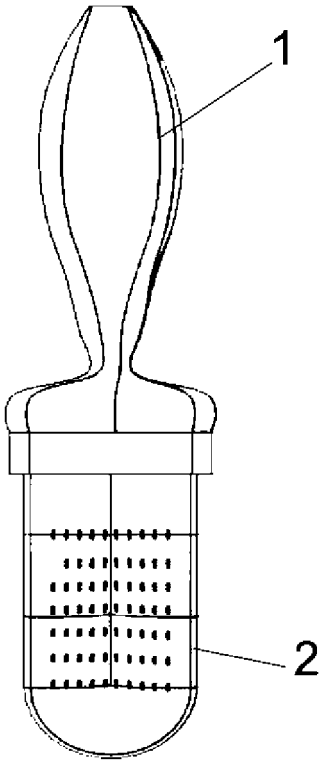

FIG. 3

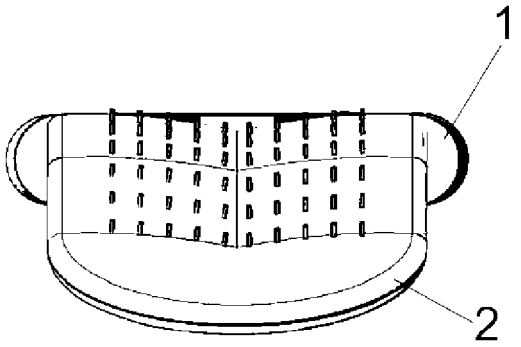

FIG. 4

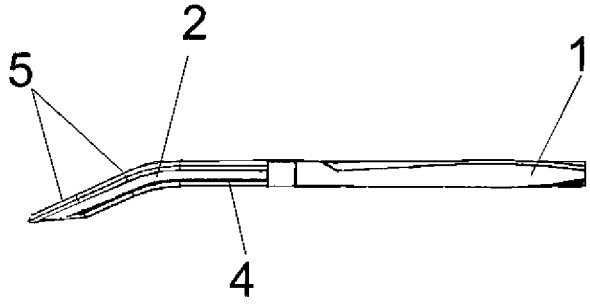

FIG. 5