(19)国家知识产权局

(12)实用新型专利

(10)授权公告号 CN 222690344 U
(45)授权公告日 2025.03.28

(21)申请号 202421379944.X

(22)申请日 2024.06.17

(73)专利权人 石家庄市雪芝莲文化传媒有限公司

地址 050030 河北省石家庄市裕华区东岗路46号世奥花苑5A-103商业301号商铺

(72)发明人 万丹丹

(74)专利代理机构 北京汇智英财专利代理有限公司 11301

专利代理师 陈浩

(51)Int.Cl.

G09F 15/00(2006.01)

G09F 15/02(2006.01)

权利要求书1页 说明书4页 附图7页

(54)实用新型名称

广告展示架

(57)摘要

本实用新型提供一种广告展示架,包括底座和支架组件,底座的底部沿底座的长度方向开设有滑槽,滑槽内滑动连接有两个内部中空的滑块,底座的下方对应每个滑块分别设有支撑组件,支撑组件上固设有转动杆,转动杆的自由端穿过滑块的底面向滑块的内部延伸,并固设有呈椭圆形的挤压块,滑块相对的两侧分别设有开口,开口内滑动连接有弹性块。本实用新型,通过设置支撑组件对展示架进行支撑,有效的避免了现有技术中仅靠架体重量对海报进行支撑容易倾覆的问题,同时通过设置挤压块配合弹性块,以使支撑组件对展示架进行稳定支撑,放置支撑时支撑组件发生转动或移动。

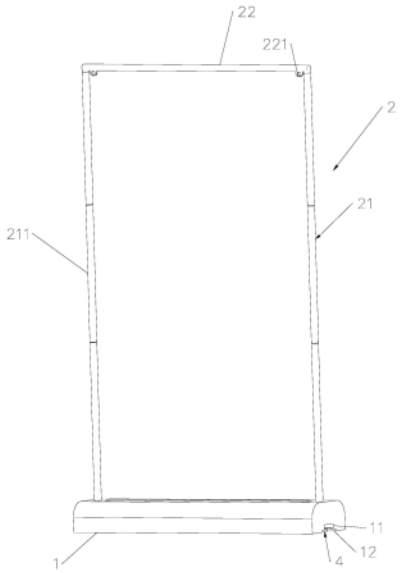

CN 222690344 U

1.一种广告展示架,包括底座(1)和设置在所述底座(1)上的支架组件(2),其特征在于,所述底座(1)的底部沿所述底座(1)的长度方向开设有滑槽(11),所述滑槽(11)内滑动连接有两个内部中空的滑块(3),所述底座(1)的下方对应每个所述滑块(3)分别设有支撑组件(4),所述支撑组件(4)上固设有转动杆(5),所述转动杆(5)的自由端穿过所述滑块(3)的底面向所述滑块(3)的内部延伸,并固设有呈椭圆形的挤压块(51),所述滑块(3)相对的两侧分别设有开口,所述开口内滑动连接有弹性块(6),当所述支撑组件(4)的长度方向与所述底座(1)的长度方向垂直时,呈椭圆形的所述挤压块(51)的长轴两端挤压所述弹性块(6)与所述滑槽(11)的侧壁抵接。

2.根据权利要求1所述的广告展示架,其特征在于,所述底座(1)的底面开设有用于容纳所述支撑组件(4)的让位槽(12),位于所述滑块(3)内部的转动杆(5)上套设有弹簧(7),所述弹簧(7)的两端分别与所述挤压块(51)及所述滑块(3)的底面抵接。

3.根据权利要求1所述的广告展示架,其特征在于,所述弹性块(6)靠近所述挤压块(51)的一侧呈圆弧形,呈圆弧形的所述弹性块(6)的内缘(61)朝向所述挤压块(51)。

4.根据权利要求1或3所述的广告展示架,其特征在于,所述弹性块(6)为橡胶块。

5.根据权利要求1所述的广告展示架,其特征在于,所述支撑组件(4)包括支撑板(41)和分别设置在所述支撑板(41)长度方向两端的延伸架(42),每个所述延伸架(42)均包括两个滑杆(421),两个所述滑杆(421)分别位于所述支撑板(41)宽度方向的两侧,所述支撑板(41)上对应每个所述滑杆(421)分别开设有插槽(411),每个所述滑杆(421)分别滑动穿设在对应的所述插槽(411)内。

6.根据权利要求5所述的广告展示架,其特征在于,所述延伸架(42)还包括把手(422),所述把手(422)设置在滑杆(421)远离所述支撑板(41)方向的一端,所述把手(422)分别与相邻的两个滑杆(421)固定连接。

7.根据权利要求1所述的广告展示架,其特征在于,所述底座(1)的顶部,位于所述底座(1)长度方向的两侧分别设有固定槽(13),所述支架组件(2)包括两个竖杆(21)和一个横杆(22),两个所述竖杆(21)分别可拆卸的连接在两个固定槽(13)内,两个所述竖杆(21)远离所述底座(1)的一端通过所述横杆(22)固定连接,所述横杆(22)的一侧固设有用于吊挂海报(8)的吊环(221)。

8.根据权利要求7所述的广告展示架,其特征在于,每个所述竖杆(21)均为多根连接杆(211)可拆卸的拼接而成。

广告展示架

技术领域

[0001] 本实用新型涉及广告展示架技术领域,尤其是一种广告展示架。

背景技术

[0002] 广告,是向社会广大公众告知某件事物,在许多场所,如科技展会、火车站、街头等,都设置有用于宣传的广告展示架或称海报展示架,目前市面上的广告展示架在使用过程中,仅靠架体自身的重量对海报进行支撑,在展示过程中广告展示架很容易出现倾覆的现象,即存在稳定性差的问题。

实用新型内容

[0003] 本实用新型的主要目的,在于提供一种广告展示架,以解决现有技术中存在的展示过程中广告展示架稳定性差,很容易出现倾覆的问题。

[0004] 为了解决上述问题,本实用新型采用如下技术方案,一种广告展示架,包括底座、设置在所述底座上的支架组件,所述底座的底部沿所述底座的长度方向开设有滑槽,所述滑槽内滑动连接有两个内部中空的滑块,所述底座的下方对应每个所述滑块分别设有支撑组件,所述支撑组件上固设有转动杆,所述转动杆的自由端穿过所述滑块的底面向所述滑块的内部延伸,并固设有呈椭圆形的挤压块,所述滑块相对的两侧分别设有开口,所述开口内滑动连接有弹性块,当所述支撑组件的长度方向与所述底座的长度方向垂直时,呈椭圆形的所述挤压块的长轴两端挤压所述弹性块与所述滑槽的侧壁抵接。

[0005] 进一步的,所述底座的底面开设有用于容纳所述支撑组件的让位槽,位于所述滑块内部的转动杆上套设有弹簧,所述弹簧的两端分别与所述挤压块及所述滑块的底面抵接。

[0006] 进一步的,所述弹性块靠近所述挤压块的一侧呈圆弧形,呈圆弧形的所述弹性块的内缘朝向所述挤压块。

[0007] 进一步的,所述弹性块为橡胶块。

[0008] 进一步的,所述支撑组件包括支撑板和分别设置在所述支撑板长度方向两端的延伸架,每个所述延伸架均包括两个滑杆,两个所述滑杆分别位于所述支撑板宽度方向的两侧,所述支撑板上对应每个所述滑杆分别开设有插槽,每个所述滑杆分别滑动穿设在对应的所述插槽内。

[0009] 进一步的,所述延伸架还包括把手,所述把手设置在滑杆远离所述支撑板方向的一端,所述把手分别与相邻的两个滑杆固定连接。

[0010] 进一步的,所述底座的顶部,位于所述底座长度方向的两侧分别设有固定槽,所述支架组件包括两个竖杆和一个横杆,两个所述竖杆分别可拆卸的连接在两个固定槽内,两个所述竖杆远离所述底座的一端通过所述横杆固定连接,所述横杆的一侧固设有用于吊挂海报的吊环。

[0011] 进一步的,每个所述竖杆均为多根连接杆可拆卸的拼接而成。

[0012] 本实用新型的有益效果是：

[0013] 1、通过设置支撑组件对展示架进行支撑，有效的避免了现有技术中仅靠架体的重量对海报进行支撑，容易出现倾覆的问题，同时通过设置挤压块配合弹性块，以使支撑组件对展示架进行稳定支撑，防止支撑组件发生转动或移动；

[0014] 2、通过设置让位槽同时配合弹簧，方便在不使用展示架时对支撑组件进行收纳；

[0015] 3、通过设置延伸架，以增加支撑组件的长度，进而对展示架更好的支撑。

附图说明

[0016] 下面结合附图和具体实施方式对本实用新型作进一步详细的说明。

[0017] 图1为本实用新型的广告展示架的立体图；

[0018] 图2为本实用新型的底座的仰视图；

[0019] 图3为图2的A-A向视图；

[0020] 图4为图3的B部分放大图；

[0021] 图5为本实用新型的底座的侧视图；

[0022] 图6为图5的C-C向视图；

[0023] 图7为本实用新型的支撑组件的内部结构示意图；

[0024] 图8为本实用新型的广告展示架的支撑状态的俯视图。

[0025] 附图标记说明

[0026] 1、底座；11、滑槽；12、让位槽；13、固定槽；2、支架组件；21、竖杆；211、连接杆；22、横杆；221、吊环；3、滑块；4、支撑组件；41、支撑板；411、插槽；42、延伸架；421、滑杆；422、把手；5、转动杆；51、挤压块；6、弹性块；61、内缘；7、弹簧；8、海报。

具体实施方式

[0027] 下面结合本实用新型实施例中的附图，对本实用新型实施例中的技术方案进行清楚、完整地描述。在下面的描述中阐述了很多具体细节以便于充分理解本实用新型，但是本实用新型还可以采用其他不同于在此描述的其它方式来实施，本领域技术人员可以在不违背本实用新型内涵的情况下做类似推广，因此本实用新型不受下面公开的具体实施例的限制。

[0028] 请参阅图1和图3所示，一种广告展示架，包括底座1、支架组件2、支撑组件4，底座1内设有容纳空间，用于收纳海报8，具体可采用现有技术，将海报8通过收卷辊(图中未示出)收卷在底座1的容纳空间内，并将海报8的底端与底座1的收卷辊固定连接，而海报8的顶端穿过底座1的顶面向底座1的外侧延伸，支架组件2架设在底座1的上方，用于将海报8吊挂支撑在支架组件2内。本实施例中，底座1的顶部，位于底座1长度方向的两侧分别设有固定槽13，支架组件2包括两个竖杆21和一个横杆22，两个竖杆21分别可拆卸的连接在两个固定槽13内，两个竖杆21远离底座1的一端通过横杆22固定连接，横杆22的一侧固设有用于吊挂海报8的吊环221。

[0029] 实施时，将两个竖杆21插设在对应的固定槽13内，而后将横杆22的两端分别插设在两个竖杆21远离底座1的一端，以完成支架组件2的拼装，而后拉动海报8的顶端向吊环221方向移动，并通过现有技术的弹簧挂钩或扎带(图中未示出)与吊环221相连接。本实施

例中,吊环221为两个,分别位于横杆22的两端,以吊挂海报8顶端宽度方向的两侧,使海报8展平,进而方便观看。优选的,每个竖杆21均为多根连接杆211可拆卸的拼接而成,具体的,每个连接杆211之间可通过螺纹连接,进而方便对支架组件2进行收纳。

[0030] 请参阅图2至图6所示,本实施例中,底座1的底部沿底座1的长度方向开设有滑槽11,滑槽11内滑动连接有两个内部中空的滑块3,底座1的下方对应每个滑块3分别设有支撑组件4,支撑组件4上固设有转动杆5,转动杆5的自由端穿过滑块3的底面向滑块3的内部延伸,并固设有呈椭圆形的挤压块51,滑块3相对的两侧分别设有开口(图中未指出),开口内滑动连接有弹性块6,当支撑组件4的长度方向与底座1的长度方向垂直时,呈椭圆形的挤压块51的长轴两端挤压弹性块6与滑槽11的侧壁抵接。优选的,弹性块6靠近挤压块51的一侧呈圆弧形,呈圆弧形的弹性块6的内缘61朝向挤压块51,以方便挤压块51转动。本实施例中,弹性块6为橡胶块。

[0031] 需要说明的是,展示架在未展示的状态下,两个支撑组件4的长度方向保持与底座1的长度方向平行,此时呈椭圆形的挤压块51不会挤压弹性块6,因此两个支撑组件4可在滑槽11内自由滑动。请参阅图6,当需要对展示架进行固定时,工作人员将拉动两个支撑组件4进而带动两个滑块3滑动至预设位置,而后转动支撑组件4,此时支撑组件4带动转动杆5转动,进而带动挤压块51转动,当支撑组件4的长度方向与底座1的长度方向垂直时,呈椭圆形的挤压块51的长轴两端挤压弹性块6,使弹性块6与滑槽11的侧壁抵接,以使支撑组件4无法移动。

[0032] 请参阅图3至图5所示,优选的,底座1的底面开设有用于容纳支撑组件4的让位槽12,位于滑块3内部的转动杆5上套设有弹簧7,弹簧7的两端分别与挤压块51及滑块3的底面抵接。即弹簧7用于使支撑组件4向靠近滑槽11方向移动,进而将支撑组件4限制在让位槽12内。通过设置让位槽12,以在不使用展示架时对支撑组件4进行收纳,进而方便携带。需要说明的是,本实施例中,工作人员需要转动支撑组件4时,需要先将支撑组件4向远离底座1的方向拉动,以使支撑组件4脱离让位槽12后才能对支撑组件4进行转动。

[0033] 请参阅图7和图8所示,进一步的,支撑组件4包括支撑板41和延伸架42,延伸架42为两个,分别设置在支撑板41长度方向两端,每个延伸架42均包括把手422和两个滑杆421,两个滑杆421分别位于支撑板41宽度方向的两侧,支撑板41上对应每个滑杆421分别开设有插槽411,每个滑杆421分别滑动穿设在对应的插槽411内,把手422设置在两个滑杆421远离支撑板41方向的一端,且把手422分别与相邻的两个滑杆421固定连接。通过设置延伸架42,当支撑展示架时,拉动把手422将两个滑杆421向远离支撑板41方向移动,进而增加支撑组件4的长度,以对展示架更好的支撑,防止展示架倾覆。

[0034] 本实用新型具体实施时,工作人员拉动支撑组件4,进而带动滑块3沿滑槽11滑动到预设位置,而后拉动支撑板41,使支撑板41向远离让位槽12方向移动(此时弹簧7被压缩),当支撑板41脱离让位槽12后,转动支撑板41,当支撑组件4的长度方向与底座1的长度方向垂直时,呈椭圆形的挤压块51的长轴两端挤压弹性块6,使弹性块6与滑槽11的侧壁抵接,以使支撑组件4无法移动,接着拉动位于支撑板41两侧的延伸架42,以进而增加支撑组件4的长度,以对展示架更好的支撑。此时底座1被支撑在地面上,工作人员将支架组件2拼装在底座1上,而后拉动海报8的顶端向吊环221方向移动,并与吊环221相连接,使海报8展平,进而方便观看。

[0035] 本实用新型,通过设置支撑组件4对展示架进行支撑,有效的避免了现有技术中仅靠架体(底座)的重量对海报8进行支撑,容易倾覆的问题;通过设置挤压块51配合弹性块6,以使支撑组件4对展示架进行稳定支撑,防止支撑时支撑组件4发生转动或移动;通过设置让位槽12同时配合弹簧7,方便在不使用展示架时对支撑组件4进行收纳;通过设置延伸架42,以增加支撑组件4的长度,进而对展示架更好的支撑。

[0036] 以上说明内容仅为本实用新型较佳实施例,显然,所描述的实施例仅仅是本实用新型的一部分实施例,而不是全部的实施例。基于本实用新型中的实施例,本领域普通技术人员在没有做出创造性劳动前提下所获得的所有其他实施例,都属于本实用新型保护的范围。

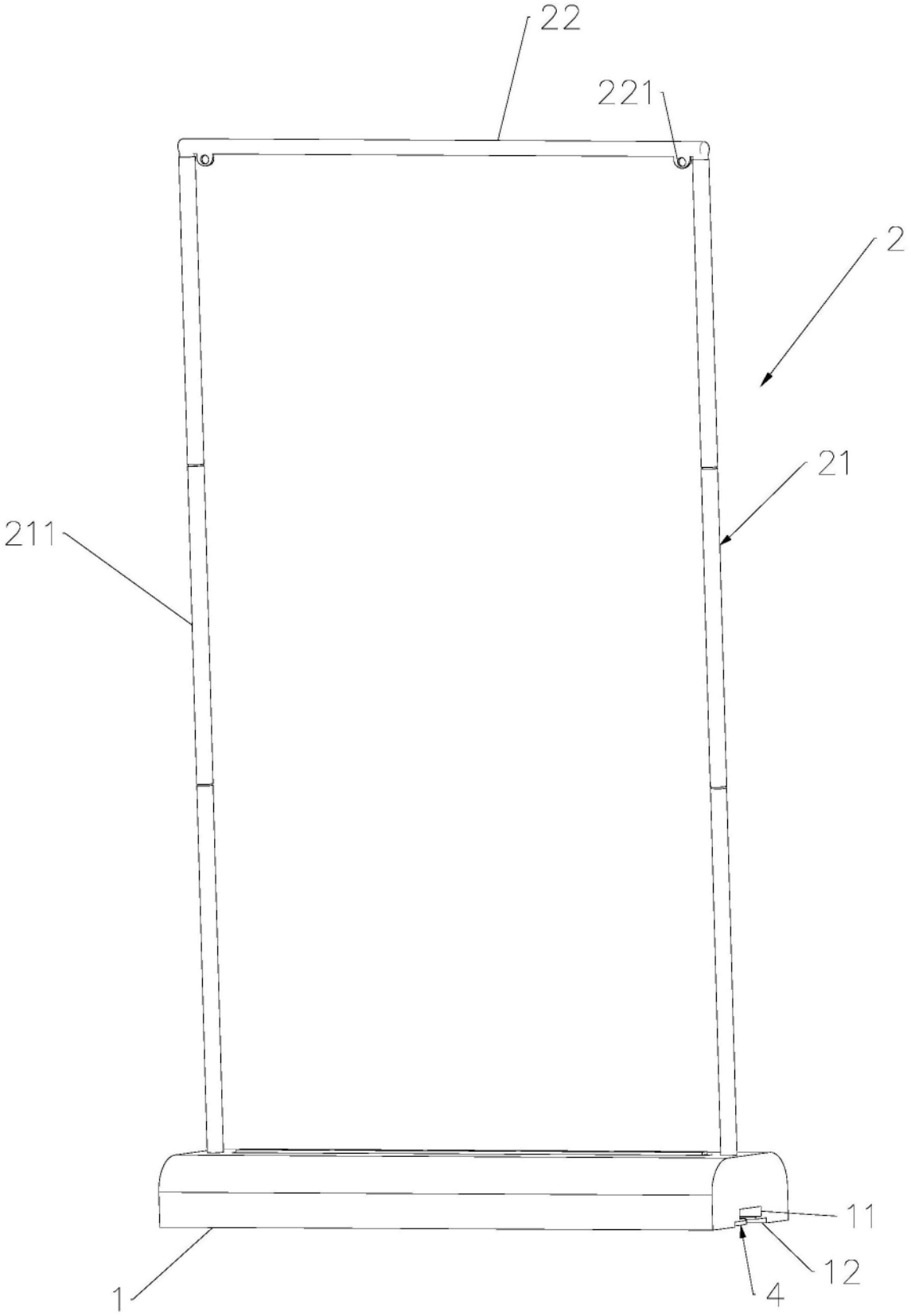

图1

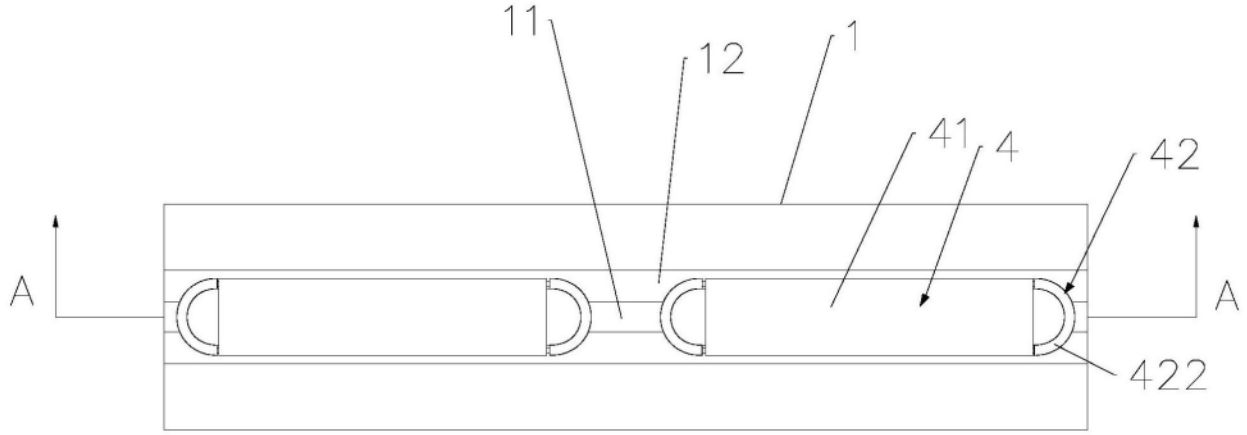

图2

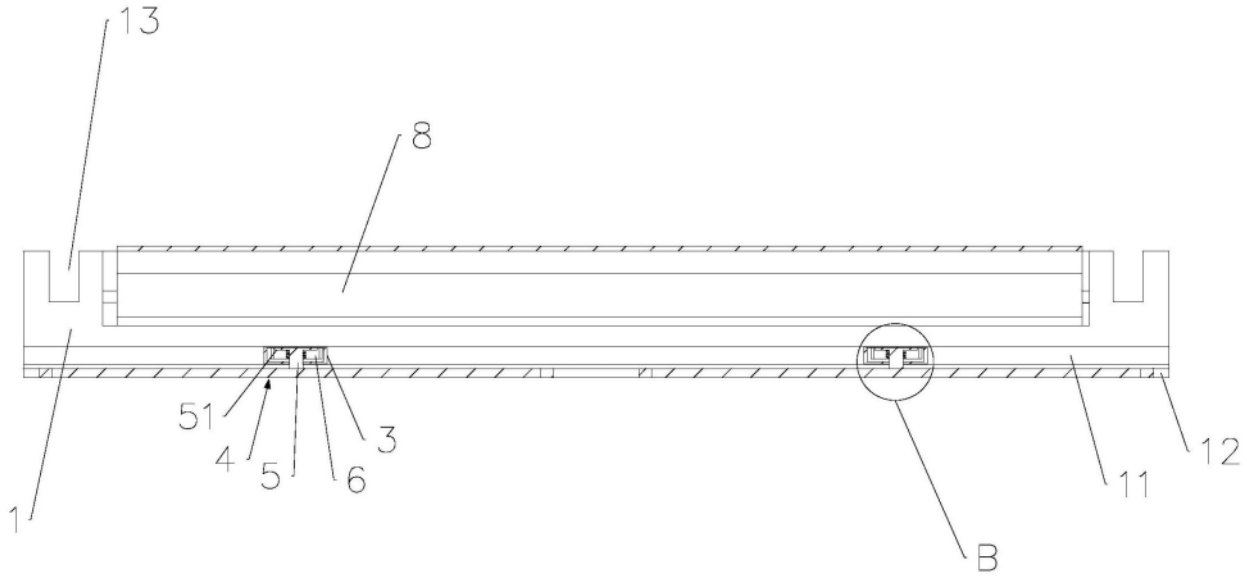

图3

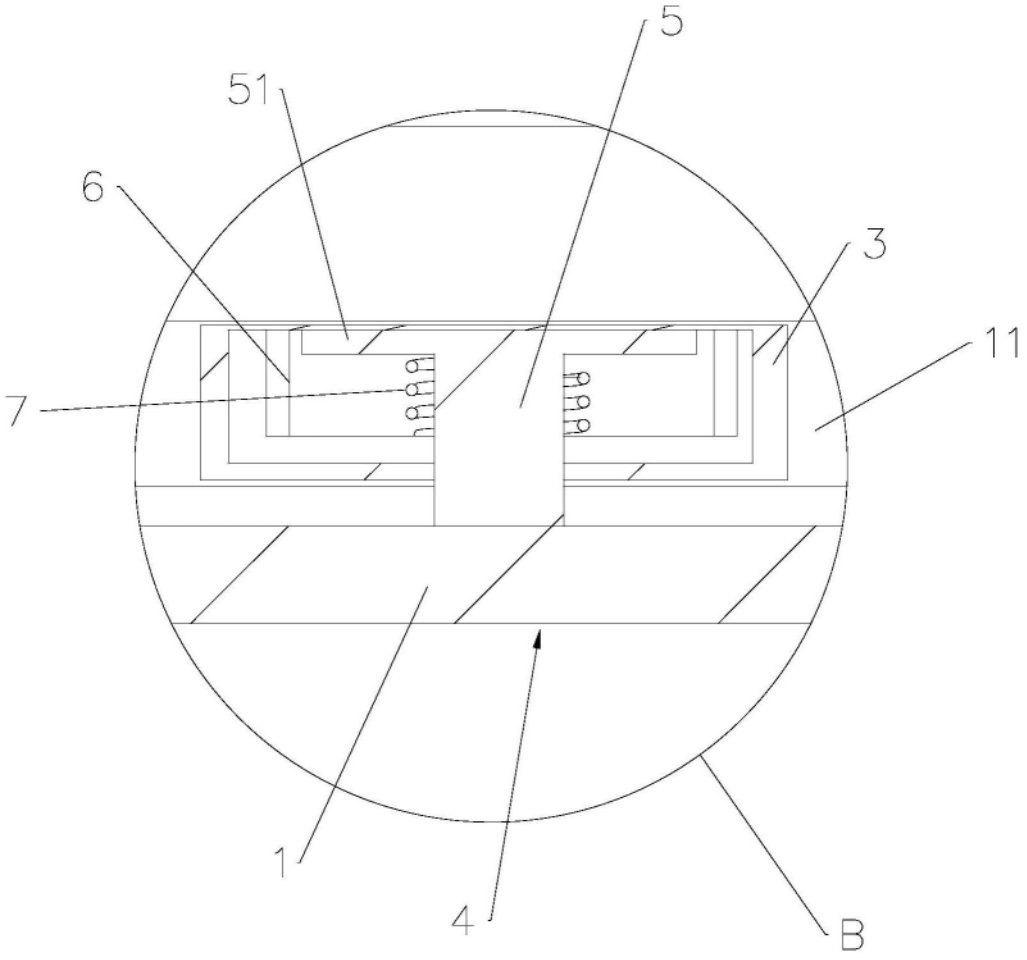

图4

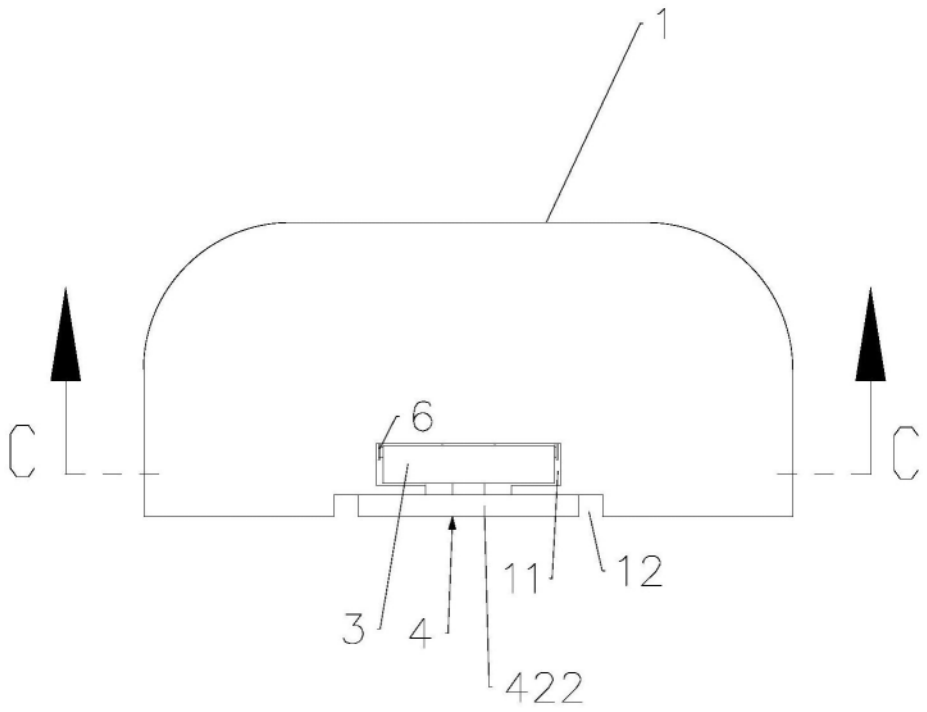

图5

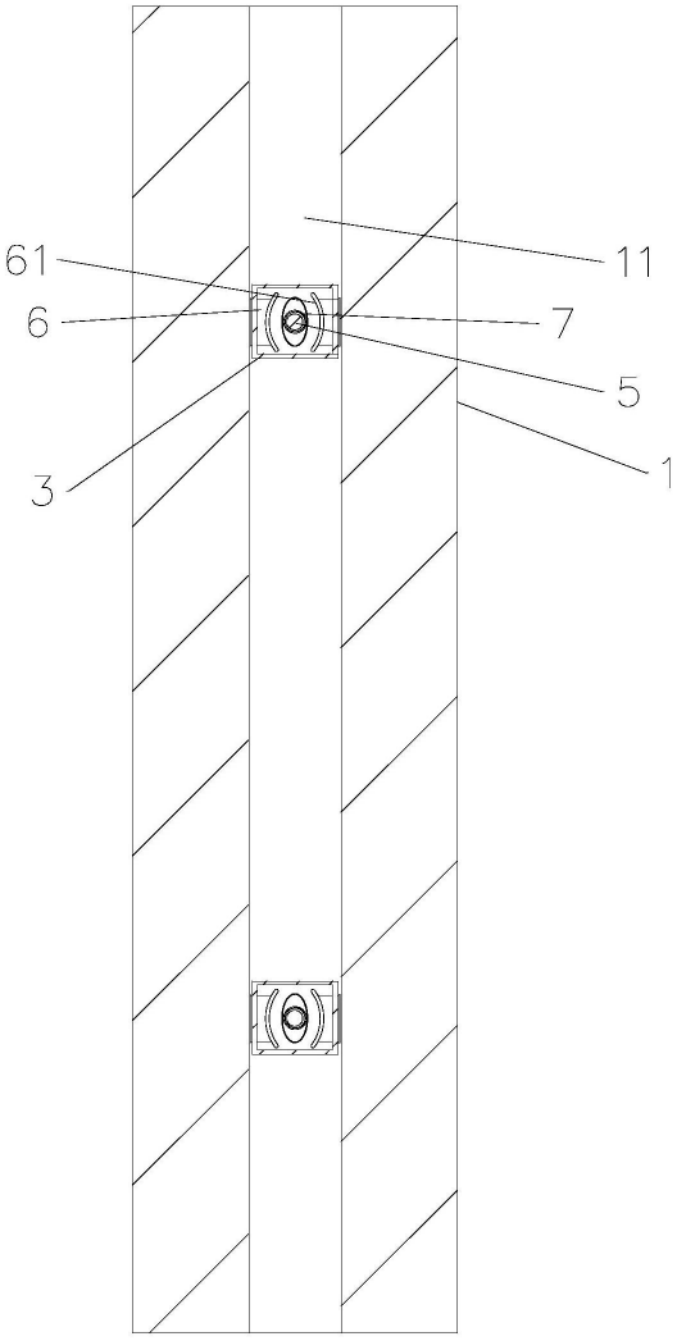

图6

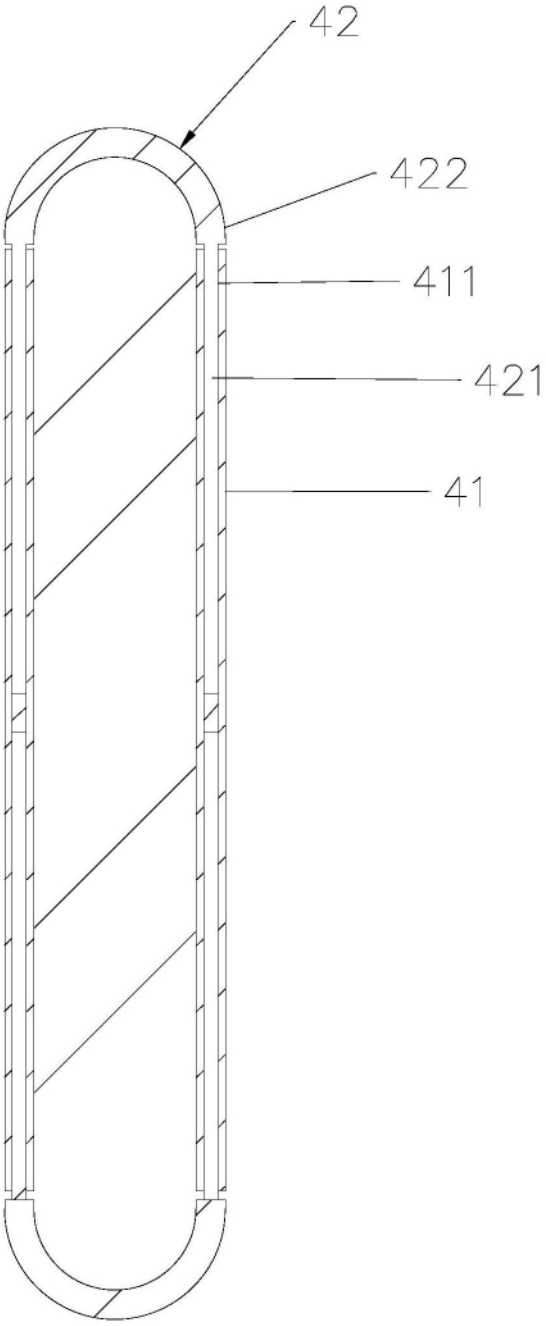

图7

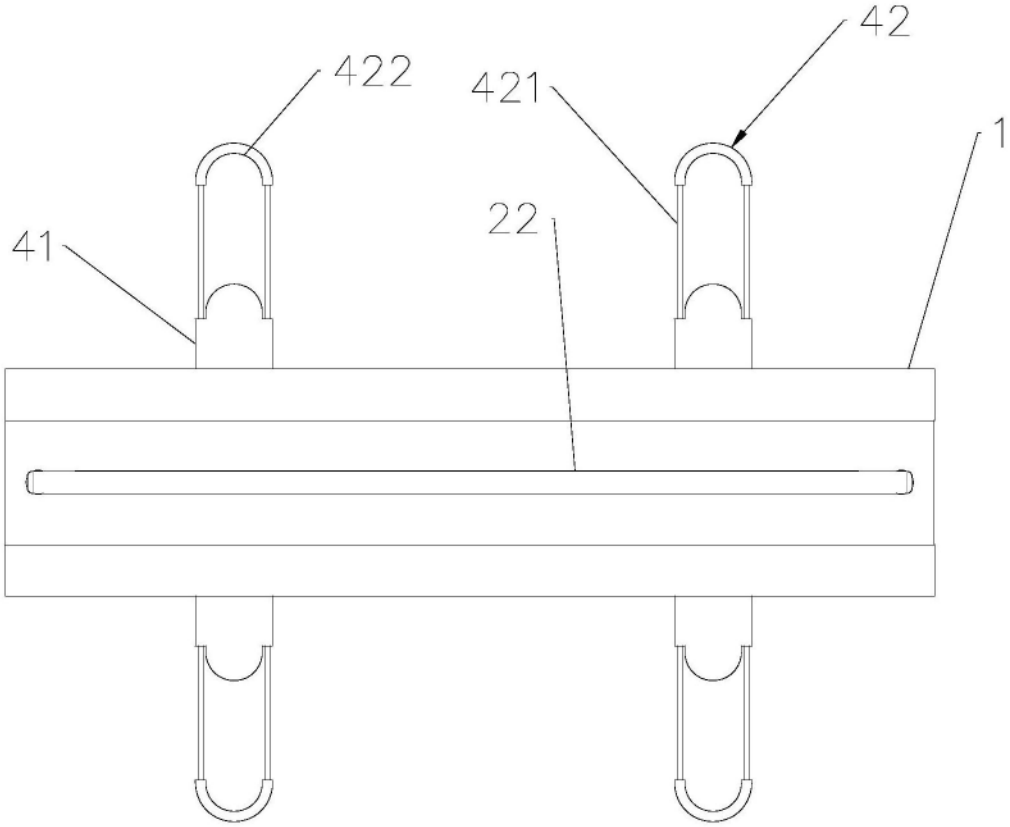

图8