(19)国家知识产权局

(12)实用新型专利

(10)授权公告号 CN 220124216 U
(45)授权公告日 2023.12.05

(21)申请号 202320281790.X

(22)申请日 2023.02.22

(73)专利权人 琼台师范学院
地址 570100 海南省海口市美兰区桂林洋大学城

(72)发明人 王云舟 王柯 陈子萍 蔡涛 耿瑞懿 黄海朋

(74)专利代理机构 洛阳华和知识产权代理事务所(普通合伙) 41203
专利代理师 李世鹏

(51)Int.Cl.
A47B 27/02(2006.01)

权利要求书1页 说明书4页 附图2页

(54)实用新型名称

一种可调节的美术台

(57)摘要

本实用新型涉及一种可调节的美术台,包括台体,台体一侧的顶部设有两个固定块,固定块的内部转动连接有带动杆,带动杆上固接有翻转板,带动杆的一端设有用于调节翻转板倾斜角度的锁扣部件,台体的底部设有用于调节台体高度的支撑机构。本实用新型通过锁扣杆和锁扣槽的锁扣配合,调节翻转板的倾斜角度并固定,提高调节翻转板倾斜角度的便捷性和稳定性;通过将调节倾斜角度的装置设于台体侧部,使得台体的台面部分能够得到充分利用,用于放置各种绘画用具。

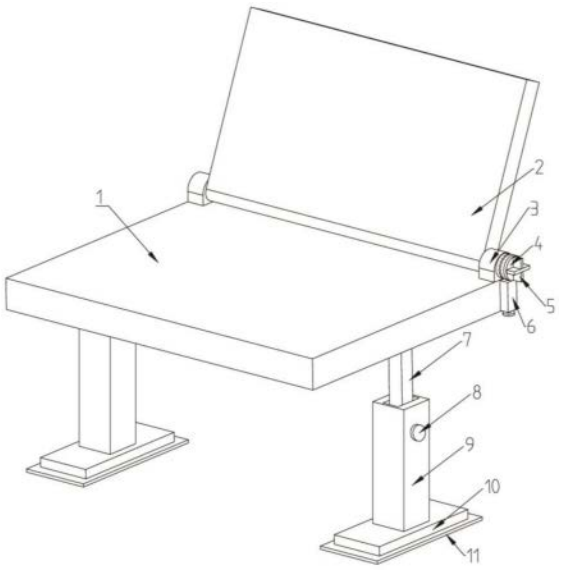

CN 220124216 U

1.一种可调节的美术台,其特征在于,包括台体,台体一侧的顶部设有两个固定块,固定块的内部转动连接有带动杆,带动杆上固接有翻转板,带动杆的一端设有用于调节翻转板倾斜角度的锁扣部件,台体的底部设有用于调节台体高度的支撑机构;锁扣部件包括安装块、转动盘、锁扣槽、锁扣杆、垫板、活动通孔、拉动杆、拉手和弹簧,转动盘设于带动杆的一端,转动盘的外侧沿周向开设有多个锁扣槽;安装块位于转动盘的下方并固接在台体上,安装块的内部开设有活动通孔,活动通孔内滑动设有垫板,垫板的顶部设有锁扣杆,垫板的底部设有拉动杆且拉动杆的底部凸出于安装块;活动通孔内设有套设于拉动杆外侧的弹簧,弹簧的两端分别抵接垫板、安装块。

2.如权利要求1所述的一种可调节的美术台,其特征在于,活动通孔的两侧分别开设有导向槽,垫板的两侧分别设有导向块,导向块与导向槽滑动连接。

3.如权利要求1或2所述的一种可调节的美术台,其特征在于,转动盘远离台体的一侧固设有固定盘,固定盘上设有把手。

4.如权利要求3所述的一种可调节的美术台,其特征在于,把手的截面为十字型。

5.如权利要求1所述的一种可调节的美术台,其特征在于,支撑机构包括升降杆和固定柱,升降杆的顶部固接在台体的底部,升降杆滑动插接在固定柱内;固定柱的一侧设有调节螺栓。

6.如权利要求5所述的一种可调节的美术台,其特征在于,固定柱的底部设置有垫块,垫块底部设置有防滑垫。

7.如权利要求1所述的一种可调节的美术台,其特征在于,锁扣杆的截面和锁扣槽的截面均为梯形。

8.如权利要求1所述的一种可调节的美术台,其特征在于,拉动杆的底部设有拉手。

9.如权利要求1所述的一种可调节的美术台,其特征在于,台体另一侧的顶部设有置物槽和颜料槽。

一种可调节的美术台

技术领域

[0001] 本实用新型涉及美术台技术领域,具体涉及一种可调节的美术台。

背景技术

[0002] 美术泛指创作占有一定平面或空间,且具有可视性的艺术,它的划分有多种,一般包括四大门类:绘画、雕塑、设计、建筑,在美术生绘画时通常需要用到美术台,以放置画纸或画板。

[0003] 公告号为CN216776425U的现有专利公开了一种美术生用可调节美术台,包括支撑机构,支撑机构的内部设置有副台面,支撑机构的顶部通过螺栓安装有固定台面,固定台面的顶部焊接有固定架,固定架的内部转动连接有旋转台面,旋转台面的顶部焊接有档条,固定台面的顶部焊接有连接架一,连接架一的内部转动连接有支撑杆,旋转台面的底部焊接有连接架二,连接架二的内部转动连接有螺纹杆,支撑杆的一端转动连接有螺纹帽,螺纹帽的底部焊接有转动盘,支撑杆的一端内部开有转动槽。

[0004] 基于上述专利的检索,以及结合现有技术中的美术绘画发现,上述美术台对其旋转台面的角度调节不够便捷,且由于连接架一、螺纹杆、连接架二等部件必须置于旋转台面的后侧,从而使旋转台面仅能置于固定台面的前端,进而导致固定台面上没有能够放置各种绘画工具和颜料槽的空间,因而必须在固定台面的下方增设一个副台面,从而导致上述美术台的结构较为复杂。

实用新型内容

[0005] 有鉴于此,本实用新型的主要目的在于提供一种可调节的美术台,能够便捷的调节翻转板的倾斜角度,充分利用台体的台面部分,提高美术台的实用性能。

[0006] 为达到上述目的,本实用新型提供以下技术方案:一种可调节的美术台,包括台体,台体一侧的顶部设有两个固定块,固定块的内部转动连接有带动杆,带动杆上固接有翻转板,带动杆的一端设有用于调节翻转板倾斜角度的锁扣部件,台体的底部设有用于调节台体高度的支撑机构。

[0007] 进一步的,锁扣部件包括安装块、转动盘、锁扣槽、锁扣杆、垫板、活动通孔、拉动杆、拉手和弹簧,转动盘设于带动杆的一端,转动盘的外侧沿周向开设有多个锁扣槽;安装块位于转动盘的下方并固接在台体上,安装块的内部开设有活动通孔,活动通孔内滑动设有垫板,垫板的顶部设有锁扣杆,垫板的底部设有拉动杆且拉动杆的底部凸出于安装块;活动通孔内设有套设于拉动杆外侧的弹簧,弹簧的两端分别抵接垫板、安装块。

[0008] 进一步的,活动通孔的两侧分别开设有导向槽,垫板的两侧分别设有导向块,导向块与导向槽滑动连接。

[0009] 进一步的,转动盘远离台体的一侧固设有固定盘,固定盘上设有把手。

[0010] 优选地,把手的截面为十字型。

[0011] 进一步的,台体的底部设有用于支撑台面的支撑机构,支撑机构包括升降杆和固

定柱,升降杆的顶部固接在台体的底部,升降杆滑动插接在固定柱内;固定柱的一侧设有调节螺栓。

[0012] 优选地,固定柱的底部设置有垫块,垫块底部设置有防滑垫。

[0013] 进一步的,锁扣杆和锁扣槽的截面均为梯形。

[0014] 优选地,拉动杆的底部设有拉手。

[0015] 进一步的,台体另一侧的顶部设有置物槽和颜料槽。

[0016] 与现有技术相比,本实用新型具有如下优点:

[0017] 1、本实用新型通过锁扣杆和锁扣槽的锁扣配合,调节翻转板的倾斜角度并固定,提高调节翻转板倾斜角度的便捷性和稳定性。

[0018] 2、本实用新型由于使用了设于带动杆端部的倾斜角度调节装置,可以将翻转板置于台体的一侧,从而使台体另一侧的台面部分得到充分利用,可用于放置各种绘画用具。

[0019] 3、本实用新型通过在活动通孔两侧设置导向槽以及在垫板两侧设置导向块,导向块与导向槽滑动连接,能够使导向块对垫板进行导向和限位,提高垫板在活动通孔内进行滑动的稳定性。

[0020] 4、本实用新型通过在支撑机构的底部设置防滑垫,能够提高支撑机构对台体进行支撑的稳定性。

[0021] 5、本实用新型通过设置固定盘以及把手,把手截面为“十”字形,能够使把手通过固定盘带动转动盘进行转动,提高转动盘带动带动杆进行转动的便捷性。

[0022] 以上说明仅是本实用新型技术方案的概述,为了能更清楚的了解本实用新型的技术手段,而可依照说明书的内容予以实施,并且为让本实用新型的上述和其他目的、特征和优点能够更明显易懂,以下特举较佳实施例,详细说明如下:

附图说明

[0023] 图1为本实用新型一种可调节的美术台的整体结构示意图;

[0024] 图2为本实用新型中台体的某一角度的结构示意图;

[0025] 图3为图2中A处放大图;

[0026] 图中:1.台体 2.翻转板 3.固定块 4.固定盘 5.把手 6.安装块7.升降杆 8.调节螺栓 9.固定柱 10.垫块 11.防滑垫12.带动杆 13.转动盘 14.锁扣槽 15.锁扣杆 16.导向块17.导向槽 18.垫板 19.活动通孔 20.拉动杆 21.拉手22.弹簧

具体实施方式

[0027] 下面将结合本实用新型实施例中的附图,对本实用新型实施例中的技术方案进行清楚、完整地描述,显然,所描述的实施例仅仅是本实用新型一部分实施例,而不是全部的实施例。基于本实用新型中的实施例,本领域普通技术人员在没有做出创造性劳动前提下所获得的所有其他实施例,都属于本实用新型保护的范围。

[0028] 需要说明的是,当组件被称为“固定于”另一个组件,它可以直接在另一个组件上或者也可以存在居中的组件。当一个组件被认为是“连接”另一个组件,它可以是直接连接到另一个组件或者可能同时存在居中组件。当一个组件被认为是“设置于”另一个组件,它可以是直接设置在另一个组件上或者可能同时存在居中组件。本文所使用的术语“垂直

的”、“水平的”、“左”、“右”以及类似的表述只是为了说明的目的。

[0029] 除非另有定义,本文所使用的所有的技术和科学术语与属于本实用新型的技术领域的技术人员通常理解的含义相同。本文中在本实用新型的说明书中所使用的术语只是为了描述具体的实施例的目的,不是旨在于限制本实用新型。本文所使用的术语“及/或”包括一个或多个相关的所列项目的任意的和所有的组合。

[0030] 请参阅图1至图3,一种可调节的美术台,包括台体1,台体1后侧的顶部设有两个固定块3,固定块3的内部转动连接有带动杆12,带动杆12外侧固定连接有翻转板2,翻转板朝向绘画者的前侧面可通过挡条、磁铁、夹板等方式放置画纸或画板,带动杆12的一端设有用于调节翻转板2倾斜角度的锁扣部件,锁扣部件包括安装块6、转动盘13、锁扣槽14、锁扣杆15、垫板18、活动通孔19、拉动杆20、拉手21和弹簧22,转动盘13设于带动杆12的一端且与带动杆12固定连接,转动盘13的外侧沿周向开设有多个锁扣槽14;安装块6固定在台体1的一侧且位于转动盘13的下方,安装块6的内部开设有活动通孔19,活动通孔19内滑动设有垫板18,垫板18顶部设有锁扣杆15,锁扣杆15和锁扣槽14的截面均为梯形,梯形设计能够使锁扣杆15和锁扣槽14的插接配合更为便捷准确;垫板18的底部设有拉动杆20,拉动杆20的底部位于安装块6外,拉动杆20能够拉动垫板18向下滑动,便于垫板18带动锁扣杆15脱离锁扣槽14;拉动杆20底部设有拉手21,便于对拉动杆20进行拉动;活动通孔19内设有套设于拉动杆20外侧的弹簧22且弹簧的两端分别抵接垫板、安装块,调整好翻转板2的角度之后释放拉动杆20,弹簧22能够对垫板18进行挤压,将锁扣杆15压入锁扣槽14中,通过锁扣杆15和锁扣槽14的锁扣配合对转动盘13进行锁扣固定,进而对翻转板2进行固定。

[0031] 活动通孔19的两侧分别开设有导向槽17,垫板18的两侧分别设有导向块16,导向块16与导向槽17滑动连接,通过设置导向槽17和导向块16,能够使导向块16对垫板18进行导向和限位,提高垫板18在活动通孔19内滑动时的稳定性。

[0032] 转动盘13远离台体1的一侧固设有固定盘4,固定盘4的另一侧设有把手5,把手5的截面为十字型,驱动把手使固定盘4带动转动盘13进行转动,提高转动盘13带动带动杆12进行转动的便捷性。

[0033] 台体1的底部设有用于支撑台面的支撑机构,支撑机构包括升降杆7和固定柱9,升降杆7的顶部固定连接在台体1的底部,升降杆7滑动插接在固定柱9的顶端,升降杆7能够调节台体的高度,满足不同使用者的使用需求;固定柱9的一侧螺纹连接有调节螺栓8,调节螺栓8能够对升降杆7进行固定;固定柱9的底部设置有垫块10,垫块10底部设置有防滑垫11,能够提高支撑机构对台体进行支撑的稳定性。

[0034] 进一步的,本申请通过将驱动翻转板转动的锁扣部件置于台体的右侧,从而将台体位于翻转板前侧的空间腾出,因而允许在位于翻转板前侧的台体顶部设置用于放置绘画工具的置物槽和颜料槽,进而省掉额外的副台面。

[0035] 使用时,调节调节螺栓8的松紧对升降杆7进行调节,进而调节台体的高度;拉动拉动杆20带动垫板18对弹簧22进行挤压,这时垫板18带动锁扣杆15脱离锁扣槽14,然后转动把手5,通过固定盘4带动转动盘13进行转动,转动盘13带动带动杆23进行转动,同时带动杆23带动翻转板2转动,进行角度的调节,然后释放拉动杆20,这时受压的弹簧22对垫板18进行挤压,然后垫板18挤压锁扣杆15插入锁扣槽14内,对角度调整完成的翻转板2进行锁扣固定。

[0036] 需要说明的是,在本文中,诸如第一和第二等之类的关系术语仅仅用来将一个实体或者操作与另一个实体或操作区分开来,而不一定要求或者暗示这些实体或操作之间存在任何这种实际的关系或者顺序。而且,术语“包括”、“包含”或者其任何其他变体意在涵盖非排他性的包含,从而使得包括一系列要素的过程、方法、物品或者设备不仅包括那些要素,而且还包括没有明确列出的其他要素,或者是还包括为这种过程、方法、物品或者设备所固有的要素。

[0037] 以上所述仅是本实用新型的实施例,并非对本实用新型作任何形式上的限制,本实用新型还可以根据以上结构和功能具有其它形式的实施例,不再一一列举。因此,任何熟悉本专业的技术人员,在不脱离本实用新型技术方案范围内,依据本实用新型的技术实质对以上实施例所作的任何简单修改、等同变化与修饰,均仍属于本实用新型技术方案的范围内。

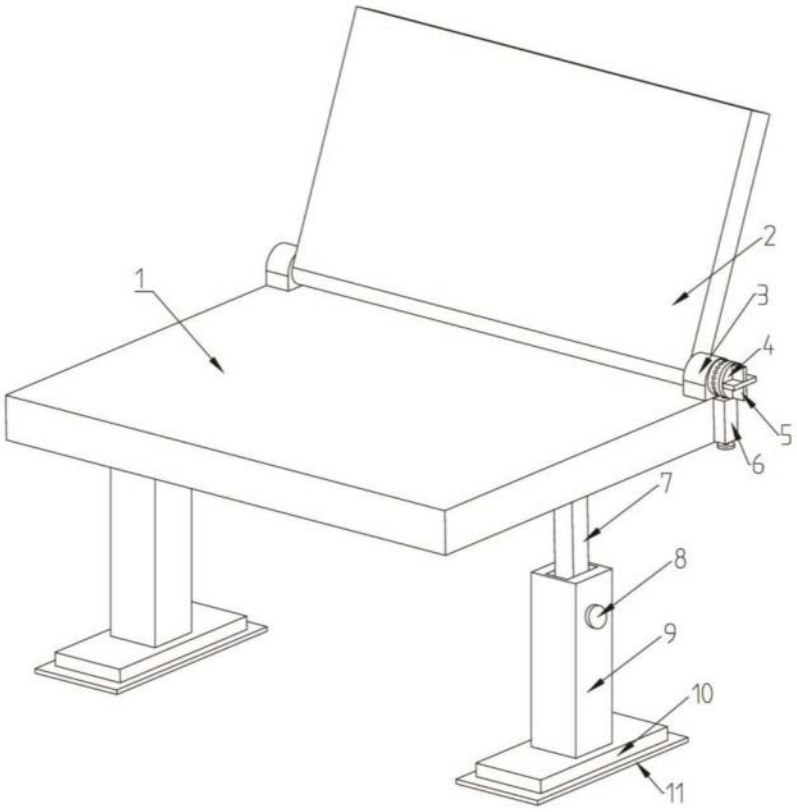

图1

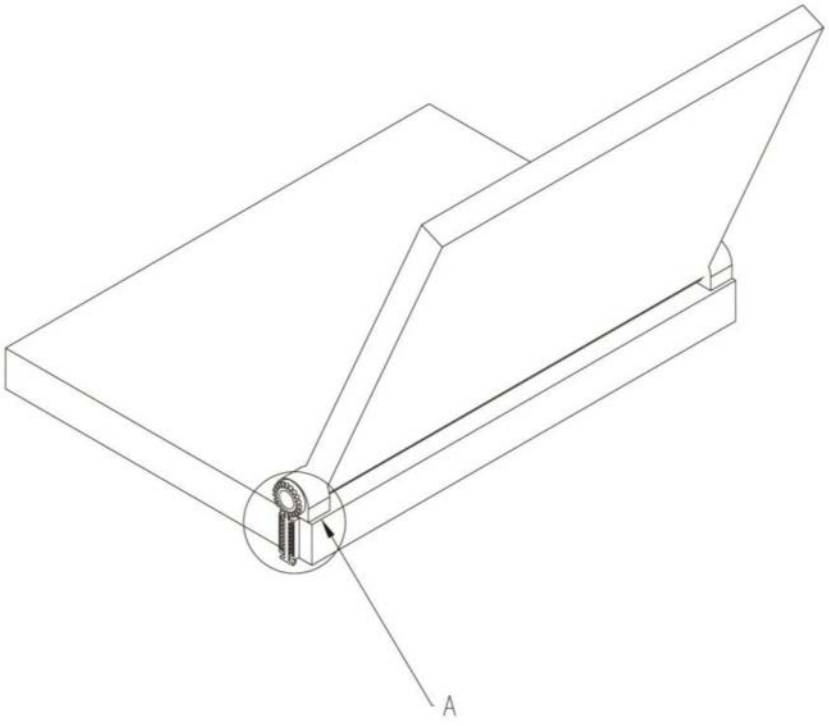

图2

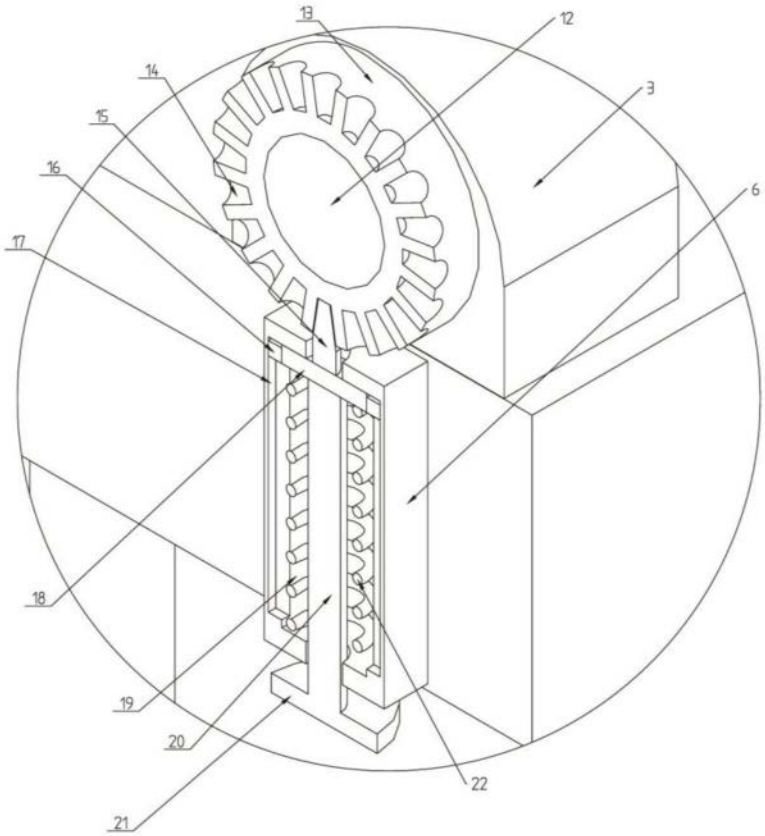

图3