(19)国家知识产权局

(12)实用新型专利

(10)授权公告号 CN 222486152 U
(45)授权公告日 2025.02.18

(21)申请号 202421168248.4

(22)申请日 2024.05.27

(73)专利权人 深圳市孚荃生物科技有限公司
地址 518000 广东省深圳市宝安区福海街道展城社区福园二路10号濠和智创A栋509

(72)发明人 曹中 冷正学 张强

(74)专利代理机构 深圳中恒科专利代理有限公司 44808
专利代理师 王官平

(51)Int.Cl.
A24B 15/167(2020.01)
A24B 15/18(2006.01)
B01D 29/03(2006.01)
B01D 29/96(2006.01)
B01F 27/70(2022.01)
B01D 46/12(2022.01)

权利要求书1页 说明书4页 附图3页

(54)实用新型名称

电子烟烟油提纯陈化装置

(57)摘要

本实用新型涉及电子烟烟油制备技术领域，且公开了电子烟烟油提纯陈化装置，包括机体，所述机体的内部设置有搅拌通气机构，所述机体上开设有进料口。本实用新型通过将原液从进料口处注入到机体的内部，启动电机带动带动搅拌轴进行转动，使搅拌叶对原液进行搅拌，同时其搅拌轴的转动可带动第一皮带轮进行转动，通过皮带和第二皮带轮可带动转轴进行转动，使其扇叶对机体内部进行送风，配合对原液的搅拌，可提高原液与空气的接触效率，使得烟油原液与空气更为充分的接触，从而使提高烟油陈化的效率。

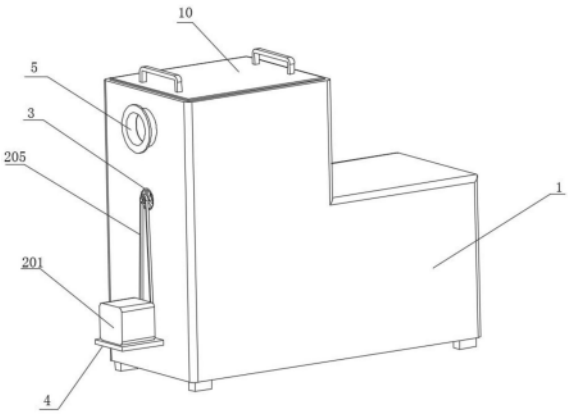

CN 222486152 U

1.电子烟烟油提纯陈化装置,包括机体(1),其特征在于:所述机体(1)的内部设置有搅拌通气机构(2),所述机体(1)上开设有进料口(5);

所述搅拌通气机构(2)包括电机(201)和固定架(206),所述电机(201)的输出端固定安装有搅拌轴(202),所述搅拌轴(202)上固定安装有搅拌叶(203),所述固定架(206)的内部设置有转轴(208),所述转轴(208)上固定安装有扇叶(210),所述转轴(208)上固定安装有第二皮带轮(209),所述搅拌轴(202)上固定安装有第一皮带轮(204),所述第一皮带轮(204)上传动连接有皮带(205),所述皮带(205)的另一端传动连接在第二皮带轮(209)上。

2.根据权利要求1所述的电子烟烟油提纯陈化装置,其特征在于:所述机体(1)上开设有风口(3),所述固定架(206)固定安装在风口(3)的内部,所述风口(3)的内部固定安装有第一防尘过滤网(211)。

3.根据权利要求2所述的电子烟烟油提纯陈化装置,其特征在于:所述风口(3)上固定安装有风管(6),所述机体(1)上开设有通风口(7),所述通风口(7)的内部固定安装有第二防尘过滤网(8)。

4.根据权利要求1所述的电子烟烟油提纯陈化装置,其特征在于:所述机体(1)的外壁上固定安装有支撑板(4),所述电机(201)固定安装在支撑板(4)的上表面,所述固定架(206)的内部固定安装有轴承(207),所述转轴(208)固定安装在轴承(207)的内圈内壁上。

5.根据权利要求1所述的电子烟烟油提纯陈化装置,其特征在于:所机体(1)的上表面开设有放置口(9),所述放置口(9)的内部放置有盖板(10),所述盖板(10)的上表面固定安装有提把(13),所述提把(13)的数量为两个,其两个所述提把(13)分别固定安装在盖板(10)的上表面左端和上表面右端。

6.根据权利要求5所述的电子烟烟油提纯陈化装置,其特征在于:所述盖板(10)的底部固定安装有过滤框(11),所述过滤框(11)的内部开设有过滤口,所述过滤口的内部固定安装有过滤网(12)。

电子烟烟油提纯陈化装置

技术领域

[0001] 本实用新型涉及电子烟烟油制备技术领域,具体为电子烟烟油提纯陈化装置。

背景技术

[0002] 在进行电子烟的烟油生产时,需要使用到提纯陈化装。

[0003] 如公告号为CN208839153U的专利公开了一种电子烟烟油提纯陈化装置,包括釜体和齿轮箱,所述釜体的顶端卡合有顶盖,且顶盖的顶端设置有透气阀,所述釜体的内部顶端安装有隔板,且隔板的内侧下方安装有固定箱,并且固定箱的内部安装有电机,所述齿轮箱设置在固定箱的底端,且齿轮箱的内部安装有第一齿轮,所述第一齿轮的外侧设置有第二齿轮,所述第二齿轮的底端安装有第二转杆,所述釜体的右侧底部设置有出油口,所述第一滤板的下方设置有收集箱,所述出油口的下方安装有箱门。该电子烟烟油提纯陈化装置,便于对烟油原料进行过滤,能够将下层原料进行提升,且能够充分的对原料进行搅拌,便于沉渣的收集再过滤,有利于快速高效的进行烟油的生产。

[0004] 现有技术中的提纯陈化装置在对原液进行提纯陈化时,与空气接触的效率较低,导致需要较长的静置时间进行陈化,影响电子烟烟油提纯陈化效率,因此提出一种电子烟烟油提纯陈化装置,解决上述问题。

实用新型内容

[0005] 本实用新型的目的在于提供了电子烟烟油提纯陈化装置,达到解决上述问题的目的。

[0006] 为实现上述目的,本实用新型提供如下技术方案:电子烟烟油提纯陈化装置,包括机体,所述机体的内部设置有搅拌通气机构,所述机体上开设有进料口;

[0007] 所述搅拌通气机构包括电机和固定架,所述电机的输出端固定安装有搅拌轴,所述搅拌轴上固定安装有搅拌叶,所述固定架的内部设置有转轴,所述转轴上固定安装有扇叶,所述转轴上固定安装有第二皮带轮,所述搅拌轴上固定安装有第一皮带轮,所述第一皮带轮上传动连接有皮带,所述皮带的另一端传动连接在第二皮带轮上。

[0008] 优选的,所述机体上开设有风口,所述固定架固定安装在风口的内部,所述风口的内部固定安装有第一防尘过滤网,通过第一防尘过滤网的设置可对风口处的灰尘进行拦截作用,避免灰尘进入到机体的内部。

[0009] 优选的,所述风口上固定安装有风管,所述机体上开设有通风口,所述通风口的内部固定安装有第二防尘过滤网,通过第二防尘过滤网的设置可对通风口处的灰尘进行拦截作用,避免灰尘进入到机体的内部。

[0010] 优选的,所述机体的外壁上固定安装有支撑板,所述电机固定安装在支撑板的上表面,所述固定架的内部固定安装有轴承,所述转轴固定安装在轴承的内圈内壁上,通过支撑板的设置可对电机起到支撑的作用。

[0011] 优选的,所述机体的上表面开设有放置口,所述放置口的内部放置有盖板,所述盖

板的上表面固定安装有提把,所述提把的数量为两个,其两个所述提把分别固定安装在盖板的上表面左端和上表面右端,通过提把的设置可方便工作人员将盖板提起。

[0012] 优选的,所述盖板的底部固定安装有过滤框,所述过滤框的内部开设有过滤口,所述过滤口的内部固定安装有过滤网,通过过滤框和过滤网的设置可对原液中的大型杂质进行过滤拦截作用。

[0013] 本实用新型提供了电子烟烟油提纯陈化装置。具备以下有益效果:

[0014] (1)、本实用新型通过将原液从进料口处注入到机体的内部,启动电机带动带动搅拌轴进行转动,使搅拌叶对原液进行搅拌,同时其搅拌轴的转动可带动第一皮带轮进行转动,通过皮带和第二皮带轮可带动转轴进行转动,使其扇叶对机体内部进行送风,配合对原液的搅拌,可提高原液与空气的接触效率,使得烟油原液与空气更为充分的接触,从而使提高烟油陈化的效率。

[0015] (2)、本实用新型通过烟油原液从进料口进入到机体中后,会经过过滤框上的过滤网的拦截过滤,使其原液中的大型杂质被进行过滤拦截,避免原液中杂质过多影响烟油的提纯陈化,工作人员可通过上拉提把可将过滤框取出,方便对过滤网上的杂质进行清理。

附图说明

[0016] 附图用来提供对本实用新型的进一步理解,并且构成说明书的一部分,与本实用新型的实施例一起用于解释本实用新型,并不构成对本实用新型的限制。在附图中:

[0017] 图1为本实用新型整体结构示意图;

[0018] 图2为本实用新型内部结构示意图;

[0019] 图3为本实用新型搅拌通气机构结构示意图;

[0020] 图4为本实用新型固定架结构示意图;

[0021] 图5为本实用新型过滤框结构示意图。

[0022] 图中:1、机体;2、搅拌通气机构;201、电机;202、搅拌轴;203、搅拌叶;204、第一皮带轮;205、皮带;206、固定架;207、轴承;208、转轴;209、第二皮带轮;210、扇叶;211、第一防尘过滤网;3、风口;4、支撑板;5、进料口;6、风管;7、通风口;8、第二防尘过滤网;9、放置口;10、盖板;11、过滤框;12、过滤网;13、提把。

具体实施方式

[0023] 下面将结合本实用新型实施例中的附图,对本实用新型实施例中的技术方案进行清楚、完整地描述,显然,所描述的实施例仅仅是本实用新型一部分实施例,而不是全部的实施例。基于本实用新型中的实施例,本领域普通技术人员在没有做出创造性劳动前提下所获得的所有其他实施例,都属于本实用新型保护的范围。

[0024] 在本实用新型中,除非另有明确的规定和限定,术语“安装”、“相连”、“连接”、“固定”等术语应做广义理解,例如,可以是固定连接,也可以是可拆卸连接,或成一体;可以是机械连接,也可以是电连接;可以是直接相连,也可以通过中间媒介间接相连,可以是两个元件内部的连通或两个元件的相互作用关系。对于本领域的普通技术人员而言,可以根据具体情况理解上述术语在本实用新型中的具体含义。

[0025] 实施例一:

[0026] 如图1-5所示,本实用新型提供一种技术方案:电子烟烟油提纯陈化装置,包括机体1,机体1的内部设置有搅拌通气机构2,机体1上开设有进料口5;

[0027] 搅拌通气机构2包括电机201和固定架206,电机201的输出端固定安装有搅拌轴202,搅拌轴202上固定安装有搅拌叶203,固定架206的内部设置有转轴208,转轴208上固定安装有扇叶210,转轴208上固定安装有第二皮带轮209,搅拌轴202上固定安装有第一皮带轮204,第一皮带轮204上传动连接有皮带205,皮带205的另一端传动连接在第二皮带轮209上。

[0028] 机体1上开设有风口3,固定架206固定安装在风口3的内部,风口3的内部固定安装有第一防尘过滤网211,通过第一防尘过滤网211的设置可对风口3处的灰尘进行拦截作用,避免灰尘进入到机体1的内部。

[0029] 风口3上固定安装有风管6,机体1上开设有通风口7,通风口7的内部固定安装有第二防尘过滤网8,通过第二防尘过滤网8的设置可对通风口7处的灰尘进行拦截作用,避免灰尘进入到机体1的内部。

[0030] 机体1的外壁上固定安装有支撑板4,电机201固定安装在支撑板4的上表面,固定架206的内部固定安装有轴承207,转轴208固定安装在轴承207的内圈内壁上,通过支撑板4的设置可对电机201起到支撑的作用。

[0031] 在本实施例中,通过将原液从进料口5处注入到机体1的内部,启动电机201带动带动搅拌轴202进行转动,使搅拌叶203对原液进行搅拌,同时其搅拌轴202的转动可带动第一皮带轮204进行转动,通过皮带205和第二皮带轮209可带动转轴208进行转动,使其扇叶210对机体1内部进行送风,配合对原液的搅拌,可提高原液与空气的接触效率,使得烟油原液与空气更为充分的接触,从而使提高烟油陈化的效率。

[0032] 实施例二:

[0033] 如图1-5所示,在实施例一的基础上,本实用新型提供一种技术方案:机体1的上表面开设有放置口9,放置口9的内部放置有盖板10,盖板10的上表面固定安装有提把13,提把13的数量为两个,其两个提把13分别固定安装在盖板10的上表面左端和上表面右端,通过提把13的设置可方便工作人员将盖板10提起。

[0034] 盖板10的底部固定安装有过滤框11,过滤框11的内部开设有过滤口,过滤口的内部固定安装有过滤网12,通过过滤框11和过滤网12的设置可对原液中的大型杂质进行过滤拦截作用。

[0035] 在本实施例中,通过烟油原液从进料口5进入到机体1中后,会经过过滤框11上的过滤网12的拦截过滤,使其原液中的大型杂质被进行过滤拦截,避免原液中杂质过多影响烟油的提纯陈化,工作人员可通过上拉提把13可将过滤框11取出,方便对过滤网12上的杂质进行清理。

[0036] 在使用时,通过将原液从进料口5处注入到机体1的内部,启动电机201带动带动搅拌轴202进行转动,使搅拌叶203对原液进行搅拌,同时其搅拌轴202的转动可带动第一皮带轮204进行转动,通过皮带205和第二皮带轮209可带动转轴208进行转动,使其扇叶210对机体1内部进行送风,配合对原液的搅拌,可提高原液与空气的接触效率,使得烟油原液与空气更为充分的接触,从而使提高烟油陈化的效率;通过烟油原液从进料口5进入到机体1中后,会经过过滤框11上的过滤网12的拦截过滤,使其原液中的大型杂质被进行过滤拦截,避

免原液中杂质过多影响烟油的提纯陈化,工作人员可通过上拉提把13可将过滤框11取出,方便对过滤网12上的杂质进行清理。

[0037] 尽管已经示出和描述了本实用新型的实施例,对于本领域的普通技术人员而言,可以理解在不脱离本实用新型的原理和精神的情况下可以对这些实施例进行多种变化、修改、替换和变型,本实用新型的范围由所附权利要求及其等同物限定。

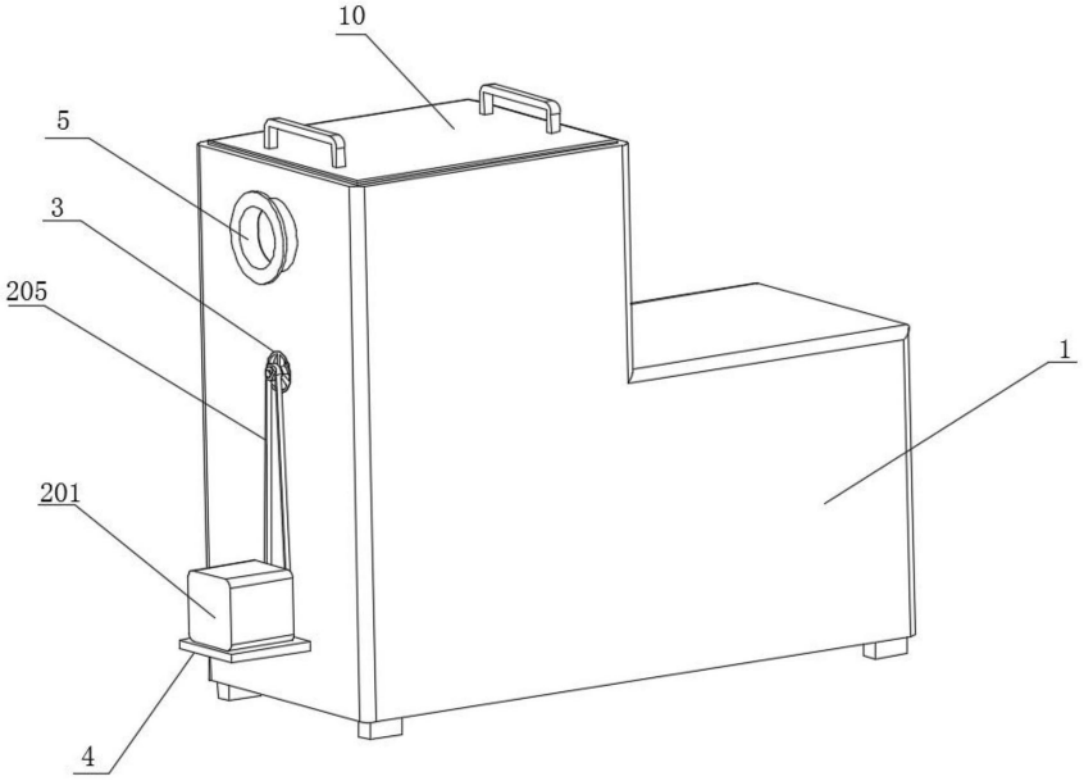

图1

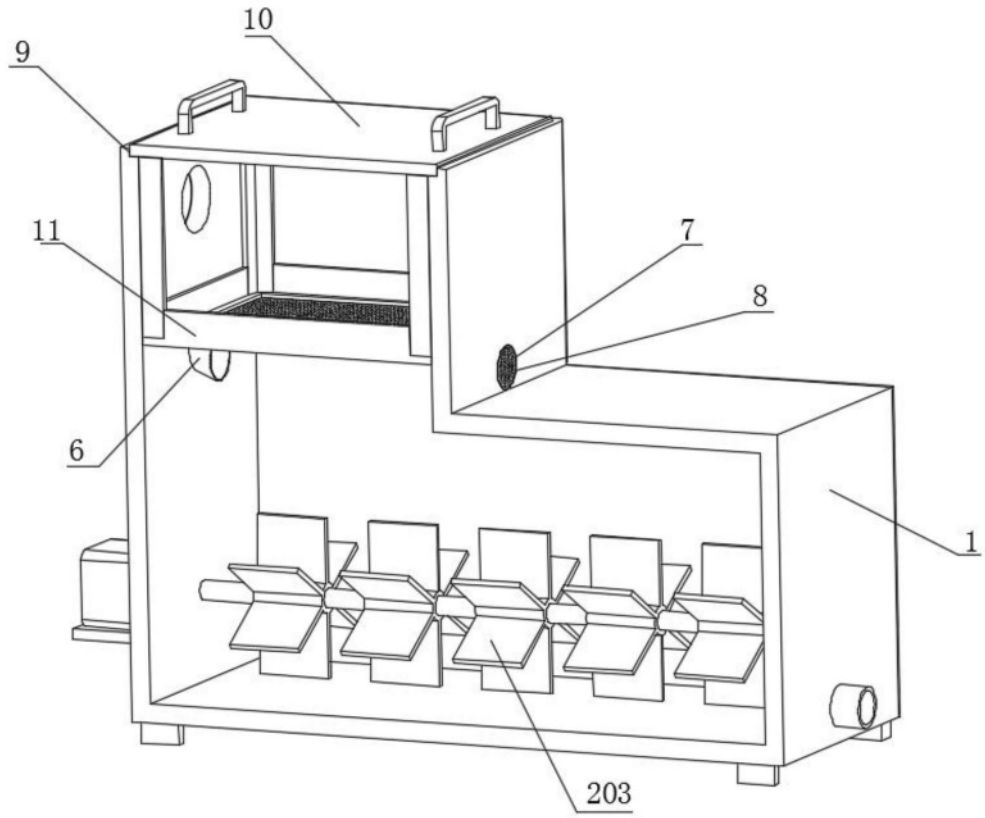

图2

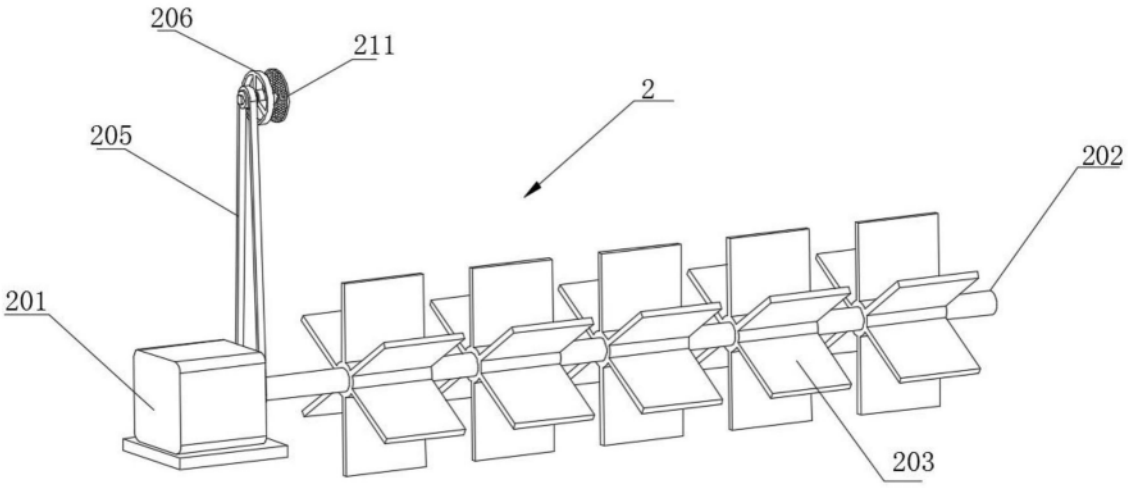

图3

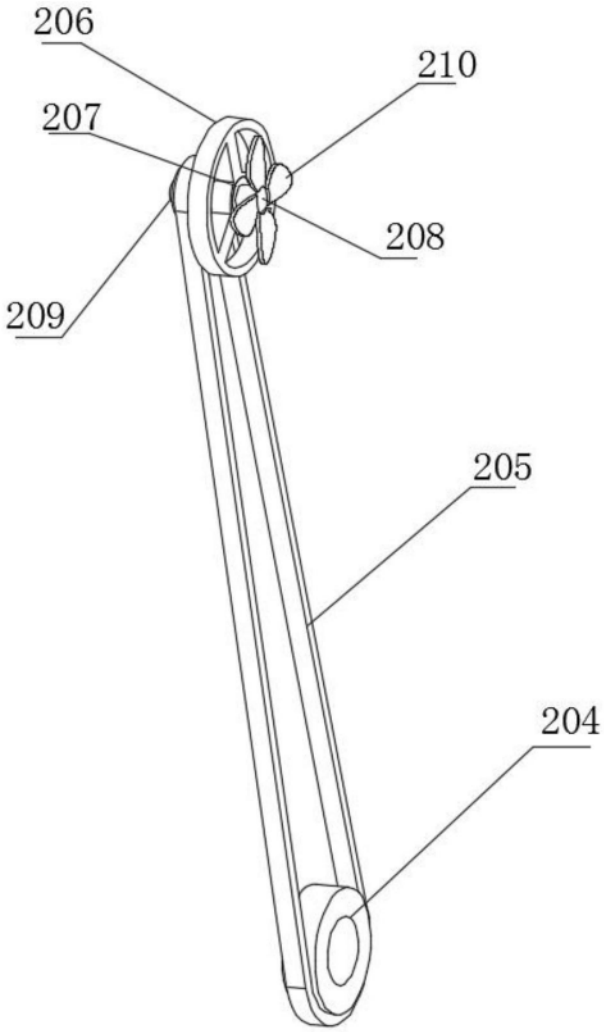

图4

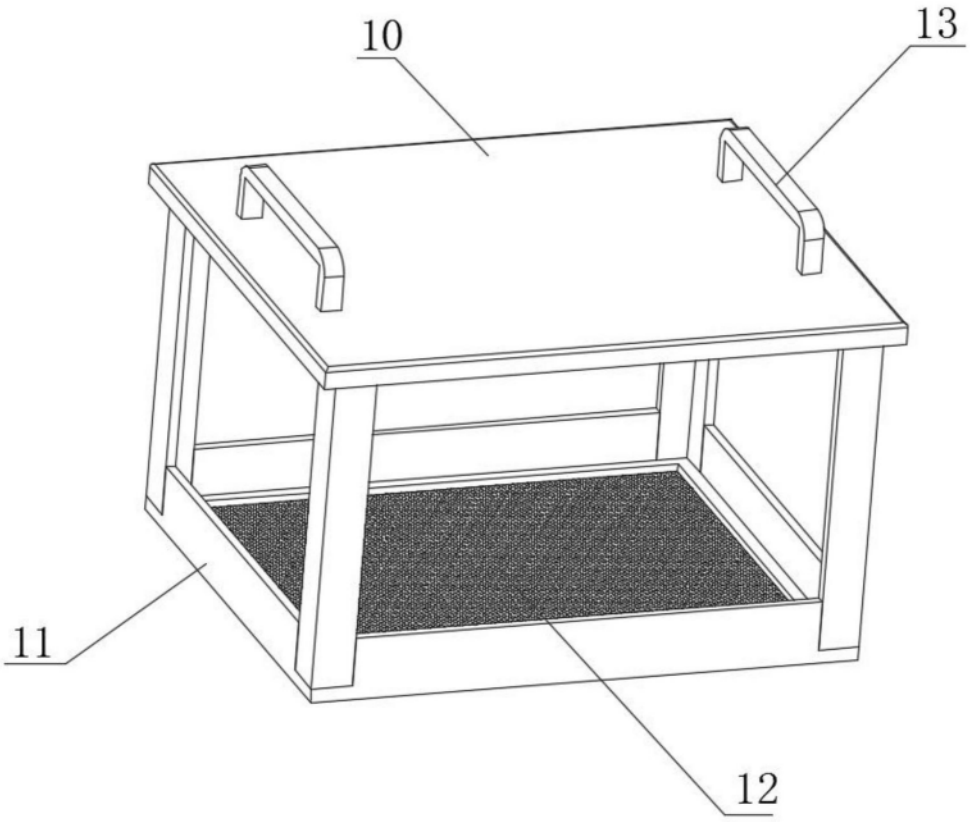

图5