(19)中華民國智慧財產局
(12)發明說明書公開本 (11)公開編號：TW 201316967 A1
(43)公開日： 中華民國 102 (2013) 年 05 月 01 日

(21)申請案號：101127779 (22)申請日： 中華民國 101 (2012) 年 08 月 01 日
(51)Int. Cl.： *A61F13/47 (2006.01)* *A61F13/475 (2006.01)*
(30)優先權：2011/08/02 日本 2011-169210
(71)申請人：優你 嬌美股份有限公司 (日本) UNI-CHARM CORPORATION (JP)
日本
(72)發明人：高橋雄二 TAKAHASHI, YUJI (JP) ；工藤淳 KUDO, JUN (JP) ；安井真理 YASUI, MARI (JP)
(74)代理人：林志剛
申請實體審查：無 申請專利範圍項數：7 項 圖式數：6 共 36 頁

(54)名稱

吸收性物品

(57)摘要

本發明之課題在提供一種，可防止體液的側漏，且抑制吸收體液之後的吸收體的變形，並可抑制吸收性能的低下之吸收性物品。解決手段，吸收性物品(1)具備有：包含排泄口抵接區域的中心的第 1 區域(A1)；比第 1 區域更被配置在寬方向兩側方的第 2 區域(A2)；以及比第 2 區域更被配置在寬方向兩側方的第 3 區域(A3)。在第 1 區域(A1)形成有朝厚度方向壓縮吸收體(30)的壓縮部(70)。在第 2 區域(A2)形成有：壓縮部(70)；以及朝厚度方向壓縮表面薄片及吸收體的線狀壓榨部(80)。第 3 區域(A3)中的吸收體(30)的密度比第 1 區域(A1)中的吸收體(30)的密度更低，且比第 2 區域(A2)中的吸收體(30)的密度更低。

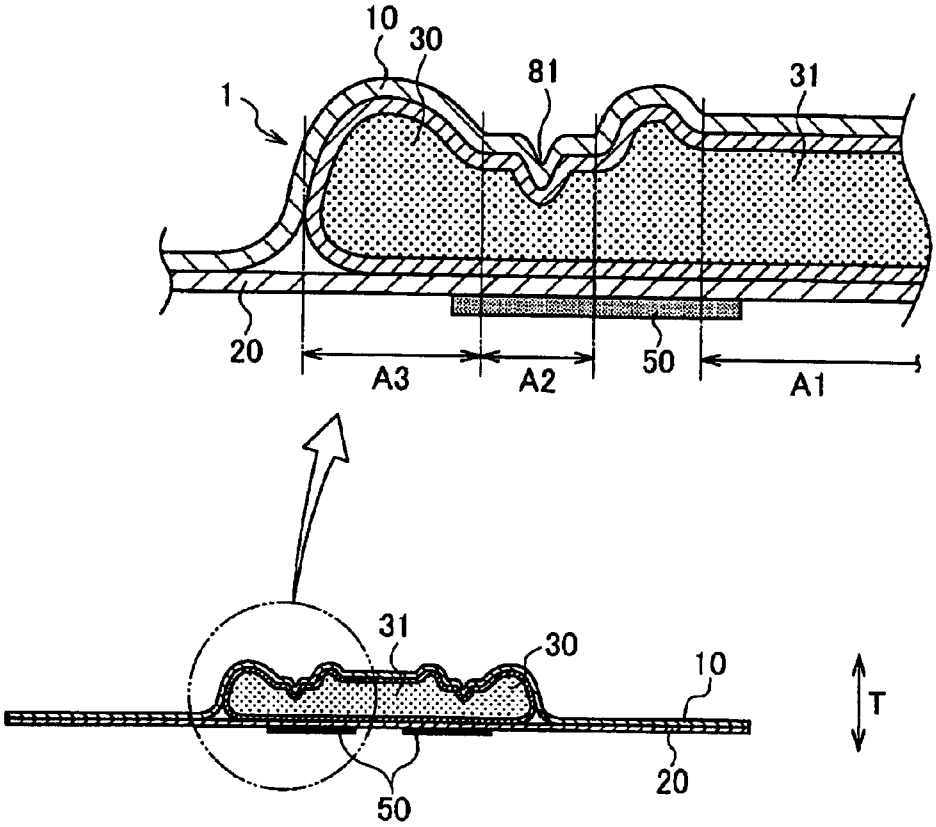

1：吸收性物品
10：表面薄片
20：裏面薄片
30：吸收體
31：吸收體芯
50：黏著劑
81：第 1 線狀壓榨部
A1：第 1 區域
A2：第 2 區域
A3：第 3 區域
T：厚度方向

(19)中華民國智慧財產局
(12)發明說明書公開本 (11)公開編號：TW 201316967 A1
(43)公開日： 中華民國 102 (2013) 年 05 月 01 日

(21)申請案號：101127779 (22)申請日： 中華民國 101 (2012) 年 08 月 01 日
(51)Int. Cl.： *A61F13/47 (2006.01)* *A61F13/475 (2006.01)*
(30)優先權：2011/08/02 日本 2011-169210
(71)申請人：優你 嬌美股份有限公司 (日本) UNI-CHARM CORPORATION (JP)
日本
(72)發明人：高橋雄二 TAKAHASHI, YUJI (JP) ；工藤淳 KUDO, JUN (JP) ；安井真理 YASUI, MARI (JP)
(74)代理人：林志剛
申請實體審查：無 申請專利範圍項數：7 項 圖式數：6 共 36 頁

(54)名稱

吸收性物品

(57)摘要

本發明之課題在提供一種，可防止體液的側漏，且抑制吸收體液之後的吸收體的變形，並可抑制吸收性能的低下之吸收性物品。解決手段，吸收性物品(1)具備有：包含排泄口抵接區域的中心的第 1 區域(A1)；比第 1 區域更被配置在寬方向兩側方的第 2 區域(A2)；以及比第 2 區域更被配置在寬方向兩側方的第 3 區域(A3)。在第 1 區域(A1)形成有朝厚度方向壓縮吸收體(30)的壓縮部(70)。在第 2 區域(A2)形成有：壓縮部(70)；以及朝厚度方向壓縮表面薄片及吸收體的線狀壓榨部(80)。第 3 區域(A3)中的吸收體(30)的密度比第 1 區域(A1)中的吸收體(30)的密度更低，且比第 2 區域(A2)中的吸收體(30)的密度更低。

發明專利說明書

（本申請書格式、順序，請勿任意更動，※記號部分請勿填寫）

※申請案號：101127779

※申請日：101 年 08 月 01 日　　※IPC 分類：A61F 13/47 (2006.01)
A61F 13/475 (2006.01)

一、發明名稱：（中文／英文）

吸收性物品

二、中文發明摘要：

本發明之課題在提供一種，可防止體液的側漏，且抑制吸收體液之後的吸收體的變形，並可抑制吸收性能的低下之吸收性物品。

解決手段，吸收性物品(1)具備有：包含排泄口抵接區域的中心的第 1 區域(A1)；比第 1 區域更被配置在寬方向兩側方的第 2 區域(A2)；以及比第 2 區域更被配置在寬方向兩側方的第 3 區域(A3)。在第 1 區域(A1)形成有朝厚度方向壓縮吸收體(30)的壓縮部(70)。在第 2 區域(A2)形成有：壓縮部(70)；以及朝厚度方向壓縮表面薄片及吸收體的線狀壓榨部(80)。第 3 區域(A3)中的吸收體(30)的密度比第 1 區域(A1)中的吸收體(30)的密度更低，且比第 2 區域(A2)中的吸收體(30)的密度更低。

三、英文發明摘要：

四、指定代表圖：

（一）本案指定代表圖為：第（3）圖。

（二）本代表圖之元件符號簡單說明：

1：吸收性物品

10：表面薄片

30：吸收體

81：第1線狀壓榨部

31：吸收體芯

20：裏面薄片

A3：第3區域

A2：第2區域

50：黏著劑

A1：第1區域

T：厚度方向

五、本案若有化學式時，請揭示最能顯示發明特徵的化學式：無

六、發明說明：

【發明所屬之技術領域】

本發明是關於一種生理用衛生棉等的吸收性物品，且是關於一種可抑制吸收體液之後的吸收性能的低下的吸收性物品。

【先前技術】

在專利文獻 1 記載作爲具有：液透過性的表面薄片；液不透過性的裏面薄片；以及配置在表面薄片與裏面薄片之間的吸收體之吸收性物品的生理用衛生棉，其中，在吸收性物品的寬方向中的吸收體的端部具有形成有朝吸收性物品的厚度方向壓縮吸收體的壓縮部之壓縮區域的生理用衛生棉。在專利文獻 1 的生理用衛生棉的壓縮區域，形成有與壓縮部一起，朝厚度方向壓縮表面薄片與吸收體的壓榨溝。因爲在吸收體的寬方向中的端部的壓縮區域形成有壓縮部及壓榨溝，所以藉由壓縮部及壓榨溝吸收從排泄口所排泄的體液，可抑制體液的側漏。

[先行技術文獻]

[專利文獻]

[專利文獻 1]日本特開 2009-125485 號公報(圖 8、段落 0053 等)

【發明內容】

[發明所欲解決之課題]

然而，在上述的生理用衛生棉具有以下這類的問題。

上述的生理用衛生棉，在吸收體的寬方向中的兩端部設有壓縮區域，在壓縮區域之間的吸收體，設有沒有形成壓縮部的非壓縮區域。非壓縮區域中的吸收體的密度比壓縮區域中的吸收體的密度更低。比較密度低的非壓縮區域，是比壓縮區域在吸收體液之後更難維持形狀，而容易變形。吸收體液後的吸收體變形時，配置在吸收體的上方的表面薄片與吸收體的距離不能維持一定。因此，從表面薄片無法使體液往吸收體圓滑地移行，會有吸收性能低下的虞慮。

本發明是有鑑於上述的課題所研發者，目的在提供一種可防止體液的側漏，且抑制吸收體液之後的吸收體的變形，並可抑制吸收性能的低下之吸收性物品。

[解決課題用的手段]

爲了解決上述的課題，本揭示的吸收性物品，係具有：液透過性的表面薄片(表面薄片 10)；液不透過性的裏面薄片(裏面薄片 20)；及配置在前述表面薄片與前述裏面薄片之間的吸收體(吸收體 30)，且形成有：在前述吸收性物品的厚度方向，壓縮前述吸收體的壓縮部(壓縮部)；以及在前述厚度方向，在厚度方向壓縮前述表面薄片與前述吸收體的線狀壓榨部(線狀壓榨部 80)之吸收性物品，其要旨爲，具備有：包含與使用者的排泄口對向被配置的排泄口抵接區域的中心，且形成有前述壓縮部的第 1 區域(第 1

區域 A1)；被配置在比前述第 1 區域更位於前述吸收性物品的寬方向中的兩外側，且形成有前述壓縮部的第 2 區域(第 2 區域 A2)；以及被配置在比前述第 2 區域更位於前述寬方向中的兩外側的第 3 區域(第 3 區域 A3)，前述線狀壓榨部在前述第 2 區域朝前述吸收性物品的長方向延伸而被形成，前述第 3 區域中的前述吸收體的密度比前述第 1 區域中的前述吸收體的密度更低，且比前述第 2 區域中的前述吸收體的密度更低。

[發明的效果]

包含排泄口抵接區域的中心的第 1 區域，因爲形成有壓縮吸收體所形成的壓縮部，所以與沒有形成壓縮部的區域比較，可抑制吸收體液時的吸收體的變形。因此，抑制表面薄片與吸收體的距離的不均，將表面薄片與吸收體的距離維持在大致一定，可抑制吸收體液之後的吸收性能的降低。再者，第 1 區域與沒有壓縮吸收體的區域比較，從寬方向外側朝向內側施力後不易變形，且容易爲持第 1 區域與排泄口對向的狀態。

又，在比吸收體的第 1 區域更位於寬方向外側，設有形成有壓縮部及線狀壓榨部的第 2 區域。藉由具備第 2 區域，在第 1 區域保持吸收後的體液，可防止體液的側漏。

再者，在第 2 區域的寬方向外側，設有比第 1 區域及第 2 區域的密度更低的第 3 區域。第 3 區域的吸收體比第 1 區域等的密度更低，使用者的腿等碰觸到吸收體的寬方

向兩側部之際容易變形。因此，可減低因使用者的腿等從寬方向外側朝寬方向內側按壓之際對使用者的抵抗，可使使用者的安裝感提昇。又，因第 3 區域變形可使貼合性提昇。

【實施方式】

[實施發明用的形態]

(第 1 實施形態)

參照圖 1 及圖 2，針對第 1 實施形態的吸收性物品 1 進行說明。圖 1 爲吸收性物品的俯視圖，圖 2 爲吸收性物品的後視圖。圖 3 爲表示圖 1 的 A-A 剖面的模式剖視圖。本實施形態的吸收性物品 1 是例如生理用衛生棉。

吸收性物品 1 具有：抵接於使用者的肌膚的表面薄片 10；不透過液體的液不透過性的裏面薄片 20；以及吸收體 30。吸收體 30 配設在表面薄片 10 與裏面薄片 20 之間。因此，吸收體 30 在圖 1 及圖 2 用虛線表示。吸收體 30 配設在吸收性物品 1 的長方向 L 及寬方向 W 的中央部分。

吸收性物品 1 在圖 1 所示的平面觀看，在正交於長方向 L 的寬方向 W 具備有設在吸收體 30 的外側的翼部 43、44。再者，吸收性物品 1 在寬方向 W 設在吸收體 30 的外側的側面薄片 41、42。

表面薄片 10 是透過體液等的液體的液透過性的薄片。表面薄片 10 至少覆蓋吸收體 30 的表面。表面薄片 10 只要是不織布、織布、有孔塑料薄片、網狀薄片等透過液

體的構造的薄片狀的材料，並沒有特別的限定。作爲織布、不織布的素材也可使用天然纖維、化學纖維的任一種。

裏面薄片 20 具有與表面薄片 10 的長度大致同一長度。裏面薄片 20 可使用：聚乙烯薄片；在以聚丙烯等作爲主體的層疊不織布、通氣性的樹脂薄膜、紡黏、或射流噴網等的不織布接合通氣性的樹脂薄膜的薄片等。裏面薄片 20 是具有安裝時不會產生不舒適感的程度的柔軟性的材料爲理想。裏面薄片 20 是不透液性且透濕性爲理想，例如可藉由對在聚乙烯、聚丙烯等的烯烴系樹脂熔融混練無機填充劑者進行延伸處理後的微多孔性薄片所構成。

吸收體 30 包含親水性纖維、紙漿。吸收體 30 是藉由可吸收經血等的體液的材料所形成。吸收體 30 也可藉由氣流成型法層積親水性纖維或粉體所形成，也可藉由氣流成型法將親水性纖維或粉體成形成薄片狀的氣流成型薄片，在薄紙(例如基重 15g/m^2)上配置混入高吸收聚合物的粉碎紙漿，藉由薄紙包裹所形成亦可。

本實施的形態的吸收體 30，是藉由保護紙(未圖示)包裹層積綿狀紙漿、合成紙漿等的紙漿所構成。保護紙是保持紙漿的形狀用者，例如可使用皺紋紙、薄紙等。位在吸收體 30 的寬方向中的中央的吸收體芯 31(例如參照圖 3)的基重是例如比吸收體芯 31 更位於寬方向兩側部的吸收體的基重更高。具體而言，吸收體芯 31 的基重是 100～800g/m^2，位在吸收體芯 31 的周圍的吸收體(例如比吸收體芯 31 更位在寬方向兩側部的吸收體)的基重是 100～

500g/m^2。

吸收體 30 是朝前後方向延伸的形狀，比裏面薄片 20 更略小一圈左右。吸收體 30 的寬方向 W 的長度是與成人女性的胯部間隔對應，大概 50～80mm。吸收體 30 是藉由熱熔等的接著劑接著在裏面薄片 20。又，在本實施的形態，吸收體 30 與表面薄片 10 是藉由熱熔接著劑 60 被接著(參照圖 3)。

側面薄片 41、42 配設在表面薄片 10 的兩側。側面薄片 41、42 是可由與表面薄片 10 同樣的材料進行選擇。可是，爲了防止經血跨過側面薄片 41、42 往吸收性物品 1 外方流動，具有疏水性或撥水性爲理想。側面薄片 41、42 是覆蓋吸收體 30 的側緣的一部分及翼部 43、44。

在吸收性物品 1 接合有表面薄片 10、側面薄片 41、42、及裏面薄片 20 的周緣，內封吸收體 30。作爲表面薄片 10 與裏面薄片 20 的接合方法，可是熱壓花加工、超音波、或熱熔接著劑的任一種，或組合複數種。

在裏面薄片 20，在與內褲接觸的表面，在複數個區域塗佈有黏著劑 50(參照圖 2)。黏著劑 50 在吸收體的裏面側沿著長方向 L 間歇性地配置。黏著劑 50 在翼部 43 及翼部 44，在與內褲接觸的表面也有設置。在使用前的狀態，黏著劑 50 與剝離薄片 90 相接。剝離薄片 90 是防止使用前黏著劑 50 劣化的情況。而且，使用時由使用者剝離剝離薄片 90。

此外，在不具有剝離薄片 90 的吸收性物品，藉由個

別包裝吸收性物品的包裝薄片，也可構成防止使用前黏著劑劣化的情況。黏著劑與包裝薄片接觸時，希望能在包裝薄片的表面施加不會使黏著劑的黏著力降低可剝離黏著劑的處理。

在表面薄片 10 形成有朝厚度方向壓縮表面薄片的表面薄片壓榨部 11。表面薄片壓榨部 11 配置呈格子狀。在吸收體 30，形成有在厚度方向被壓縮的壓縮部 70。在吸收性物品 1 形成有朝厚度方向壓縮表面薄片 10 及吸收體 30 的線狀壓榨部 80。

壓縮部 70 具有：形成在吸收體的前端部的第 1 壓縮部 71、在第 1 壓縮部 71 的後方，被形成在後述的第 2 區域 A2 的第 2 壓縮部 72；以及形成在吸收體 30 的後端部的第 3 壓縮部 73。

第 1 壓縮部 71 在吸收體 30 的前端部被形成在吸收體的寬方向整體。第 1 壓縮部 71 的前端的外形沿著吸收體的前端的外形，在前側朝凸狀的寬方向延伸的圓弧形狀。

第 2 壓縮部 72 從第 1 壓縮部 71 的後端朝向後方延伸。第 2 壓縮部 72 的前端及後端位在吸收體 30 的寬方向端部。第 2 壓縮部 72 的長方向中的中央，是比第 2 壓縮部 72 的前端及後端更位在寬方向內側。第 2 壓縮部 72 的形狀，是在寬方向內側朝凸狀的長方向延伸的圓弧形狀。

第 3 壓縮部 73 在吸收體 30 的後端部被形成在吸收體 30 的寬方向整體。第 3 壓縮部 73 的後端的外形，是沿著吸收體 30 的後端的外形被形成，在後側朝凸狀的寬方向

延伸的圓弧形狀。

線狀壓榨部 80 具有：從第 1 壓縮部 71 跨第 2 壓縮部 72 被形成的第 1 線狀壓榨部 81；從比第 1 線狀壓榨部 81 的後端更位於寬方向內側朝向後方延伸的第 2 線狀壓榨部 82；從比第 2 線狀壓榨部 82 的後端更位在寬方向外側朝向後方延伸的第 3 線狀壓榨部 83；以及從比第 3 線狀壓榨部 83 的後端更位在寬方向外側朝向後方延伸的第 4 線狀壓榨部 84。

此外，線狀壓榨部 80 只要至少朝厚度方向 T 壓榨表面薄片 10 及吸收體 30 而形成朝預定方向連續的線狀即可，且可採用各種的構成。例如可藉由衝壓加工、壓花加工形成，其形狀也可是格子網、蜂巢形狀。

吸收性物品 1 在寬方向 W 具備有：包含與使用者的排泄口對向被配置的排泄口抵接區域的中心的第 1 區域 A1；被配置在比第 1 區域 A1 更位於寬方向兩側方的第 2 區域 A2；以及被配置在比第 2 區域 A2 更位在寬方向兩側方的第 3 區域 A3。

吸收性物品 1 在長方向 L 具備有：包含與使用者的排泄口對向被配置的排泄口抵接區域的中心的中央區域 B1；被配置在比中央區域更位於前方的前側區域 B2；以及被配置在比中央區域更位於後方的後側區域 B3。

排泄口抵接區域的中心是指：使用者的排泄口抵接的區域的長方向 L 及寬方向 W 的中心。例如在具有翼部 43、44 的吸收性物品 1，翼部 43、44 的長方向 L 的中心成

爲排泄口抵接區域的長方向 L 的中心。又，在不具有翼部 43、44 的吸收性物品 1，吸收體的寬方向的長度尺寸最短的位置成爲排泄口抵接區域的長方向的中心。

在第 1 區域 A1 配置有吸收體芯 31。在第 1 區域 A1，在整體形成有朝厚度方向壓縮吸收體 30 的第 1 壓縮部 71。第 1 壓縮部 71 被配置在第 1 區域 A1 的寬方向中的中心。第 1 壓縮部 71 在長方向 L 僅被配置在中央區域 B1，在前側區域 B2 及後側區域 B3 沒有被配置。第 1 區域 A1 成爲形成有朝厚度方向壓縮吸收體的第 1 壓縮部的區域。第 1 區域與沒有形成壓縮部的吸收體的區域相比密度構成高。

在第 2 區域 A2 形成有：朝厚度方向 T 壓縮吸收體 30 的第 2 壓縮部 72；以及朝厚度方向 T 壓縮吸收體 30 及表面薄片 10 的線狀壓榨部 80。第 2 壓縮部 72 在長方向 L，以中央區域 B1 爲中心跨前側區域 B2 及後側區域 B3 被配置。第 2 區域 A2 成爲形成有朝厚度方向壓縮吸收體的第 2 壓縮部 72 的區域。

第 3 區域 A3 是比第 2 區域更位在寬方向外側的區域。第 3 區域 A3 是沒有朝厚度方向 T 被壓縮吸收體 30 的非壓縮區域。亦即，第 3 區域 A3 沒有形成線狀壓榨部 80 及壓縮部 70。因此，第 3 區域 A3 比第 1 區域 A1 的第 1 壓縮部、第 2 區域 A2 的第 2 壓縮部更膨鬆，第 3 區域 A3 中的吸收體 30 的密度比第 1 區域 A1 中的吸收體 30 的密度更低，且比第 2 區域 A2 中的吸收體 30 的密度更低。

此外，第 3 區域 A3 是吸收體 30 的密度比第 1 區域 A1 中的吸收體 30 的密度更低，且只要比第 2 區域 A2 中的吸收體 30 的密度更低的構成的區域即可，例如也包含在吸收體 30 的製造過程壓縮吸收體 30 的區域的概念。

包含排泄口抵接區域的中心的第 1 區域 A1，因爲有壓縮吸收體 30，所以與沒有壓縮吸收體 30 的區域比較，可抑制吸收體液時的吸收體形。因而抑制表面薄片 10 與吸收體 30 的距離的不均，可抑制吸收體液後的吸收性能的降低。因此容易維持長時間吸收性能。

另一方面，在比吸收體 30 的第 1 區域 A1 更位於寬方向外側，設有形成有壓縮部 70 及線狀壓榨部 80 的第 2 區域 A2。可在第 2 區域 A2 保持在第 1 區域 A1 吸收後的體液，並可防止體液的側漏。

再者，在第 2 區域 A2 的寬方向外側，設有密度比第 1 區域 A1 及第 2 區域 A2 更低的第 3 區域。第 3 區域的吸收體密度比第 1 區域 A1 等更低，使用者的腿等碰觸到吸收體的寬方向兩側部之後容易變形。因此，可降低因使用者的腿等從寬方向外側朝寬方向內側按壓之際對使用者的抵抗，可使使用者的安裝感提昇，且可使貼合性提昇。再者，因爲第 3 區域密度比第 2 區域更低，所以在第 2 區域吸入的體液不易移行到第 3 區域側。藉由在第 2 區域的寬方向兩側方設置第 3 區域，可防止體液的側漏。

又，第 2 區域 A2 是從通過排泄口抵接區域的中心且與沿著寬方向的中心假想線 EL 交叉的中心交點 EP，愈朝

向吸收性物品的長方向外側愈朝寬方向外側變寬的曲線形狀。

使用者的腿存在於與排泄口抵接區域對向的寬方向外側，其腿的形狀是朝向寬方向內側呈凸的曲線狀。藉由使第 2 區域 A2 從第 1 交點愈朝向吸收性物品的長方向外側愈朝寬方向外側變寬的曲線形狀，沿著腿的形狀配置第 2 區域 A2，可使貼合性提昇。

此外，在本實施的形態，第 2 區域 A2 的形狀雖是從中心交點 EP 愈朝向吸收性物品的長方向外側愈朝寬方向外側變寬的曲線形狀，可是，並不限於此構成。具體而言，第 2 區域 A2 的形狀例如也可爲朝長方向延伸的直線形狀，也可爲朝長方向延伸的橢圓形、長方形。

再者，第 2 區域 A2 的寬方向的長度，是比形成在第 2 區域的第 1 線狀壓榨部 81 的寬方向的長度構成更長。線狀壓榨部 80 是得以成爲承受到胯間的側壓之際的變形基點。可是，線狀壓榨部 80 是從表面薄片 10 壓縮到吸收體 30 爲止，形成有線狀壓榨部 80 的部分的剛性，與僅壓榨吸收體 30 的區域比較變高。因此，線狀壓榨部 80 的寬幅變寬時，吸收體整體的剛性變高，使用感會有變差的虞慮。

藉由，將第 2 區域 A2 的寬幅加長成比第 1 線狀壓榨部 81 的寬幅更長，藉此可藉由第 2 區域 A2 更明確地設置變形基點，並且藉由縮短第 1 線狀壓榨部 81 的寬幅，可抑制剛性變的太高的情況。

此外，在本實施的形態，第 2 區域 A2 的寬幅雖比第 1 線狀壓榨部 81 的寬幅更長，可是並不限定該構成。具體而言，第 2 區域 A2 的寬幅也可與第 1 線狀壓榨部 81 的寬幅同樣的寬幅，也可比第 1 線狀壓榨部 81 的寬幅更短。

又，第 2 區域 A2 的長方向 L 的長度比第 1 區域 A1 的長方向 L 的長度更長。第 1 區域 A1 只要設在最容易排出體液的排泄口附近即可。另一方面，因爲第 2 區域 A2 成爲變形的基點，所以希望是沿著長方向 L 設到腿部開口附近爲止。因此，藉由第 2 區域 A2 的一方比第 1 區域 A1 更朝長方向長長地形成，一面確保吸收性能，一面容易貼合於身體。

此外，在本實施的形態，第 2 區域 A2 的長方向的長度雖比第 1 區域 A1 的長方向的長度更長，但並不限定於該構成。具體而言，第 2 區域 A2 的長方向的長度與第 1 區域 A1 的長方向的長度同樣的長度亦可，比第 1 區域 A1 的長方向的長度更短亦可。

又，形成在通過第 1 區域 A1 的前端部，且朝寬方向 W 延伸的第 1 寬方向假想線 EW1；以及通過第 1 區域 A1 的後端部，且朝寬方向 W 延伸的第 2 寬方向假想線 EW2 之間的線狀壓榨部 80，是沿著第 2 區域 A2 的曲線形狀。

第 1 區域 A1 包含排泄口抵接區域的中心，且成爲最能使吸收體 30 貼合於身體的區域。將比該第 1 區域 A1 更位在寬方向外側的線狀壓榨部 80 設成沿著第 2 區域 A2 的曲線形狀，藉此設置沿著腿的外形的變形基點，而可使吸

收體 30 貼合於身體。

此外，在本實施的形態，雖將比第 1 線狀壓榨部 81 之中的第 1 區域 A1 更位於寬方向外側的線狀壓榨部設成沿著第 2 區域 A2 的形狀，可是並不限於該構成。

在比第 2 區域 A2 更位於寬方向中的內側，且在比第 1 區域 A1 更位於長方向中的後方，設有第 4 區域 A4。第 4 區域 A4 是沒有朝厚度方向壓縮吸收體 30 的非壓縮區域。亦即，第 4 區域 A4 沒有形成線狀壓榨部 80 及壓縮部 70。因此，第 4 區域 A4 比第 1 區域 A1 的第 1 壓縮部、第 2 區域 A2 的第 2 壓縮部更爲膨鬆，第 4 區域中的吸收體的密度比第 1 區域 A1 中的吸收體的密度更低，且比第 2 區域 A2 中的吸收體的密度更低。

此外，第 4 區域 A4 只要吸收體 30 的密度比第 1 區域 A1 中的吸收體 30 的密度更低，且比第 2 區域 A2 中的吸收體 30 的密度更低被構成的區域即可，例如也包含在吸收體 30 的製造過程壓縮吸收體的區域的概念。

又，因爲第 2 區域 A2 中的吸收體的密度比第 4 區域 A4 中的吸收體的密度更高，所以從寬方向外側對寬方向內側施力後，可以第 2 區域 A2 爲基點變形。因爲第 4 區域 A4 中的吸收體 30 的密度比第 1 區域 A1 中的吸收體 30 的密度更低，所以容易使配置在第 1 區域 A1 的後方的吸收體 30 變形，可沿著身體配置吸收體 30。例如，從寬方向外側朝向寬方向內側按壓第 4 區域 A4 之際，藉由第 4 區域 A4 朝向使用者側鼓起變形，可使比中央區域 B1 更位

在後方的第 4 區域 A4 朝身體側突出，將吸收體配置在身體的隙間，可防止後漏。

此外，在本實施的形態，雖形成有第 4 區域 A4，可是並不限定該構成。具體而言，也可在第 1 區域 A1 的後方設置與第 1 區域 A1 同樣的密度的區域、比第 1 區域 A1 更高密度的區域。

再者，第 2 區域 A2 中的吸收體 30 的密度是比第 1 區域 A1 中的吸收體 30 的密度更高的構成。因爲第 2 區域 A2 中的吸收體 30 的密度比第 1 區域 A1 中的吸收體 30 的密度更高，所以從寬方向外側被按壓之際，以第 2 區域 A2、線狀壓榨部爲基點變形，可提昇對使用者的貼合性。另一方面，第 1 區域 A1 的密度太高時，體液的吸入性降低。可是，因爲第 2 區域 A2 的密度比第 1 區域 A1 的密度更高，所以一面維持體液的吸入性，一面可使貼合性提昇。

此外，在本實施的形態，第 2 區域 A2 中的吸收體的密度雖比第 1 區域 A1 中的吸收體的密度更高，但不限定於該構成。具體而言，第 2 區域 A2 中的吸收體的密度也可與第 1 區域 A1 中的吸收體的密度同樣，也可比第 1 區域 A1 中的吸收體的密度更低。例如，製造吸收體之際，幾乎均勻地形成吸收體的厚度，也可形成第 1 壓縮部及第 2 壓縮部，也可將與第 1 區域對應的部分的吸收體的厚度成型成更厚，也可形成第 1 壓縮部及第 2 壓縮部而使第 1 區域與第 2 區域成爲同樣的厚度。如此形成第 1 壓縮部及

第 2 壓縮部的吸收體，第 1 區域的密度比第 2 區域的密度變的更高。

又，第 1 區域 A1、第 2 區域 A2 及第 3 區域 A3 中的吸收體 30 的密度，是第 2 區域 A2 的密度最高，接著第 1 區域 A1 的密度高，而第 3 區域 A3 的密度最低爲理想。再者，第 1 區域 A1、第 2 區域 A2 及第 4 區域 A4 中的吸收體 30 的密度，是第 2 區域 A2 的密度最高，接著第 1 區域 A1 的密度高，而第 4 區域 A4 的密度最低爲理想。

此外，吸收體 30 的基重及密度，是例如可藉由以下的測量方法進行測量。在藉由包裝體被包裝的吸收性物品，開封包裝體，展開被折疊的吸收性物品，測量基重及密度的部分的厚度及測量面積。接著，從吸收性物品切出測量基重及密度的部分，測量切出的部分的重量。接著，從切出的部分去除表面薄片及裏面薄片等吸收體以外的部分，測量吸收體的重量。依據吸收體的重量；以及測量基重及密度的部分的面積算出基重。依據基重及厚度算出密度。

此外，厚度可藉由以下這樣的測量方法進行測量。具體而言，將樣本的吸收性物品浸漬在液體氮予以凍結之後，用剃刀切下，回到常溫之後，使用電子顯微鏡(例如基恩斯社 VE7800)，用 50 倍的倍率進行測量。於此，使樣本的吸收性物品凍結的理由，是爲了防止因裁切時的壓縮造成厚度的變動。

接著，針對第 1 實施形態的吸收性物品 1 的製造方法

的一部分進行說明。此外，關於不說明的方法可使用原有的方法。吸收性物品的製造方法，進行表面薄片生成工程作爲第 1 步驟。具體而言，朝厚度方向 T 對表面薄片進行壓縮加工，形成表面薄片壓榨部 11。該壓縮加工是例如使表面薄片 10 通過進行加熱及加壓的壓花輥，而形成格子狀的凹凸加工。

接著，進行表面薄片接合工程作爲第 2 步驟。具體而言，例如藉由熱熔著接著表面薄片與側面薄片 41、42。

進行吸收體成型工程作爲第 3 步驟。具體而言，藉由成型滾筒層積成爲吸收體的材料的紙漿之後，藉由薄紙等的保護紙包裹層積的紙漿。然後，朝厚度方向壓縮藉由保護紙包裹的吸收體形成壓縮部。此外，第 1 步驟及第 2 步驟的表面薄片的製造工程；以及第 3 步驟的吸收體成型工程的順序也可相反的順序。

在第 4 步驟，進行接合工程。具體而言，進行接合在第 3 步驟所成型的吸收體、與在第 2 步驟所接合的表面薄片及側面薄片的接合工程。

在第 5 步驟進行壓榨工程。具體而言，朝厚度方向壓縮吸收體 30 與表面薄片 10 形成線狀壓榨部 80。此時，因爲在第 2 區域的吸收體 30 預先形成有第 2 壓縮部，所以對於表面薄片的吸收體的浮起不易發生，可容易形成線狀壓榨部。

在第 6 步驟，進行裏面薄片接合工程。具體而言，接合形成線狀壓榨部的吸收體及表面薄片等、與裏面薄片。

接合裏面薄片之後，具備有塗佈接著劑的工程。藉由上述的工程，可製造本實施的形態的吸收性物品。

(第 2 實施形態)

接著，根據圖 4 針對第 2 實施形態的吸收性物品 1A 進行說明。此外，以下的實施形態的說明中，僅說明與第 1 實施形態不同的構成，關於與第 1 實施形態同樣的構成，使用同符號並省略說明。

第 2 實施形態的吸收性物品 1A，是第 2 區域 A2 及第 3 區域 A3 的形狀及線狀壓榨部的形狀不同。吸收性物品 1A 的第 2 區域 A2 在第 1 區域 A1 的寬方向兩側方朝長方向 L 延伸的直線狀。第 1 區域 A1 與第 2 區域 A2 在寬方向 W 鄰接。線狀壓榨部 80 是縱長的圓形，且具有：內側線狀壓榨部 85；以及比內側線狀壓榨部更位在外側的外側線狀壓榨部 86。在第 2 區域 A2 內配置有內側線狀壓榨部 85 及外側線狀壓榨部 86 的一部分。又，第 3 區域 A3 是在第 2 區域 A2 的寬方向兩側方朝長方向 L 延伸的直線狀。

(第 3 實施形態)

接著，依據圖 5 針對第 3 實施形態的吸收性物品 1B 進行說明。第 3 實施形態的吸收性物品 1B，是與第 1 實施形態的吸收性物品 1 的第 1 區域 A1、第 2 區域 A2 及第 3 區域 A3 的形狀及吸收體 30 的形狀不同。吸收性物品 1B 的線狀壓榨部 80 與第 2 實施形態的吸收性物品 1A 同樣的

構成。

吸收性物品 1B 的第 1 區域 A1 是跨中央區域 B1 與後側區域 B3 被配置。在第 1 區域 A1 的吸收體 30，配置有吸收體芯 31。在第 1 區域 A1 的寬方向外側配置有位在吸收體 30 的寬方向外側端部的第 3 區域 A3。第 3 區域 A3 的長方向的長度比第 1 區域 A1 的長方向的長度更短。吸收性物品 1B 的吸收體 30 是第 3 區域以外的區域在厚度方向被壓縮。吸收體 30 的第 1 區域 A1 及第 3 區域 A3 以外的區域成爲第 2 區域 A2。

(第 4 實施形態)

接著，根據圖 6 針對第 4 實施形態的吸收性物品 1C 進行說明。第 4 實施形態的吸收性物品 1C 爲白天用的生理用衛生棉，前側區域 B2 與後側區域 B3 的形狀及長度構成相同。

吸收性物品 1C 的中央區域 B1 位在吸收性物品 1 的長方向中央。長方向 L 中的中央區域 B1 的中心與排泄口抵接區域的中心一致，寬方向中的中央區域 B1 的中心與排泄口抵接區域的中心一致。

第 2 區域 A2 的長方向 L 中的中心，是通過吸收性物品 1C 的長方向 L 中的中心，且位在沿著寬方向的假想線 EL2 上。第 2 區域 A2 的形狀是作爲該假想線 EL2 上的中心點的圓弧形狀。中心點比吸收體更位在寬方向外側。第 2 區域 A2 是從長方向 L 中的中心愈朝向長方向外側朝寬

方向外側愈寬的形狀。

如上述，雖經由本發明的實施形態揭示本發明的內容，可是成爲該揭示的一部分的論述及圖面不應理解爲限定本發明者。由該揭示該業者應明白有各式各樣替代實施的形態、實施例及運用技術。

【圖式簡單說明】

[圖 1]從第 1 實施形態的吸收性物品的肌膚抵接面側看的俯視圖。

[圖 2]表示圖 1 的吸收性物品的後視圖。

[圖 3]表示圖 1 的 A-A 剖面的模式剖視圖。

[圖 4]從第 2 實施形態的吸收性物品的肌膚抵接面側看的俯視圖。

[圖 5]從第 3 實施形態的吸收性物品的肌膚抵接面側看的俯視圖。

[圖 6]從第 4 實施形態的吸收性物品的肌膚抵接面側看的俯視圖。

【主要元件符號說明】

A1：第 1 區域

A2：第 2 區域

A3：第 3 區域

A4：第 4 區域

B1：中央區域

B2：前側區域

B3：後側區域

EL：中心假想線

EP：中心交點

L：長方向

T：厚度方向

W：寬方向

1、1A、1B、1D：吸收性物品

10：表面薄片

11：表面薄片壓榨部

20：裏面薄片

30：吸收體

31：吸收體芯

41、42：側面薄片

43、44：翼部

50：黏著劑

60：熱熔接著劑

70：壓縮部

71：第1壓縮部

72：第2壓縮部

73：第3壓縮部

80：線狀壓榨部

81：第1線狀壓榨部

82：第2線狀壓榨部

83：第 3 線狀壓榨部

84：第 4 線狀壓榨部

85：內側線狀壓榨部

86：外側線狀壓榨部

90：剝離薄片

七、申請專利範圍：

1.一種吸收性物品，係具有：液透過性的表面薄片；液不透過性的裏面薄片；及配置在前述表面薄片與前述裏面薄片之間的吸收體，且形成有：在前述吸收性物品的厚度方向，壓縮前述吸收體的壓縮部；以及在前述厚度方向，在厚度方向壓縮前述表面薄片與前述吸收體的線狀壓榨部之吸收性物品，其特徵爲：

前述吸收體具備有：包含與使用者的排泄口對向被配置的排泄口抵接區域的中心，且形成有前述壓縮部的第 1 區域；被配置比前述第 1 區域更位於前述吸收性物品的寬方向中的兩外側，且形成有前述壓縮部的第 2 區域；以及被配置在比前述第 2 區域更位於前述寬方向中的兩外側的第 3 區域，

前述線狀壓榨部在前述第 2 區域朝前述吸收性物品的長方向延伸而被形成，

前述第 3 區域中的前述吸收體的密度比前述第 1 區域中的前述吸收體的密度更低，且比前述第 2 區域中的前述吸收體的密度更低。

2.如申請專利範圍第 1 項記載的吸收性物品，其中，前述第 2 區域中的前述吸收體的密度比前述第 1 區域中的前述吸收體的密度更高。

3.如申請專利範圍第 1 項或第 2 項記載的吸收性物品，其中，前述第 2 區域的前述寬方向的長度比前述線狀壓榨部的前述寬方向的長度更長。

4.如申請專利範圍第 1 項或第 2 項中任一項記載的吸收性物品，其中，前述第 2 區域的前述長方向的長度比前述第 1 區域的前述長方向的長度更長。

5.如申請專利範圍第 4 項記載的的吸收性物品，其中，比前述第 2 區域更位在前述寬方向中的內側，且在比前述第 1 區域更位在前述長方向中的後方設有第 4 區域，

前述第 4 區域中的前述吸收體的密度比前述第 1 區域中的前述吸收體的密度更低，且比前述第 2 區域中的前述吸收體的密度更低。

6.如申請專利範圍第 5 項記載的的吸收性物品，其中，前述第 2 區域是由通過前述排泄口抵接區域的中心，且與沿著前述寬方向的中心假想線交叉的中心交點愈朝向前述吸收性物品的長方向外側愈朝前述寬方向外側變寬的曲線形狀。

7.如申請專利範圍第6項記載的的吸收性物品，其中，形成在通過前述第1區域的前端部，且朝向前述寬方向延伸的第1寬方向假想線；與通過前述第1區域的後端部，且朝向前述寬方向延伸的第2寬方向假想線之間的前述線狀壓榨部，是沿著前述第2區域的曲線形狀。

圖1

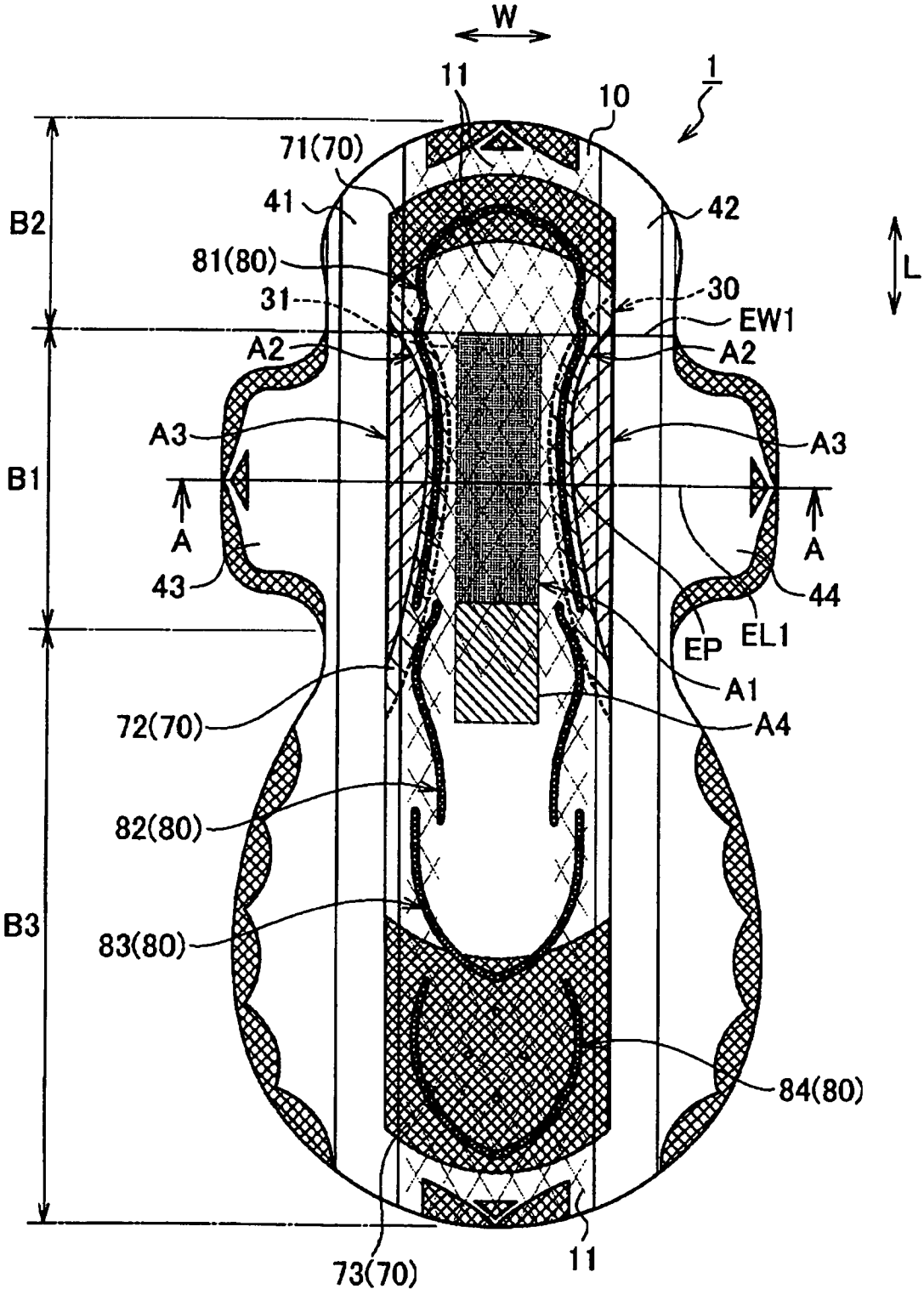
W
11
1
10
71(70)
41
42
B2
81(80)
31
30
EW1
L
A2
A2
A3
A3
B1
A
A
43
44
EP
EL1
A1
72(70)
A4
82(80)
B3
83(80)
84(80)
73(70)
11

圖2

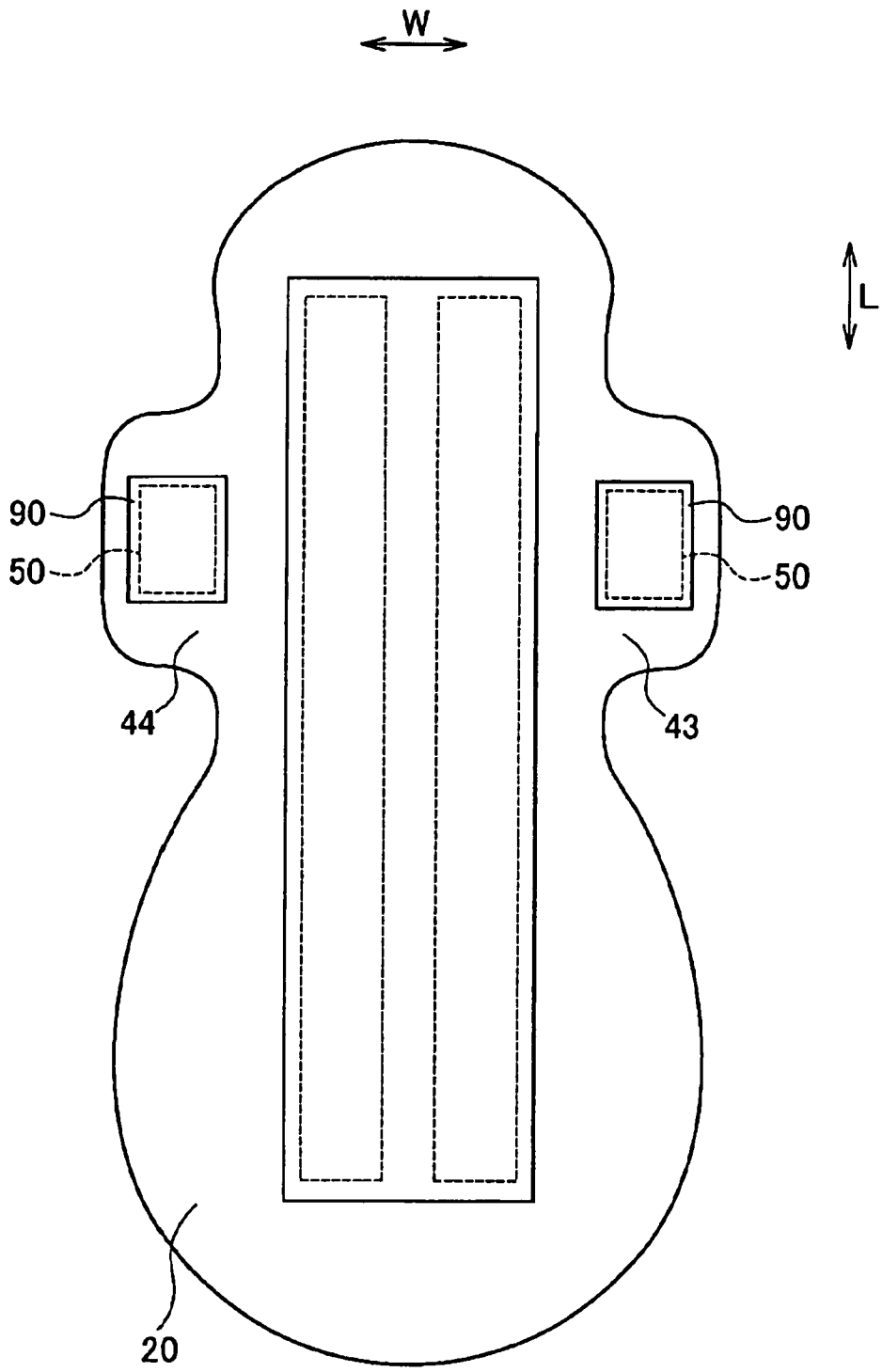

圖3

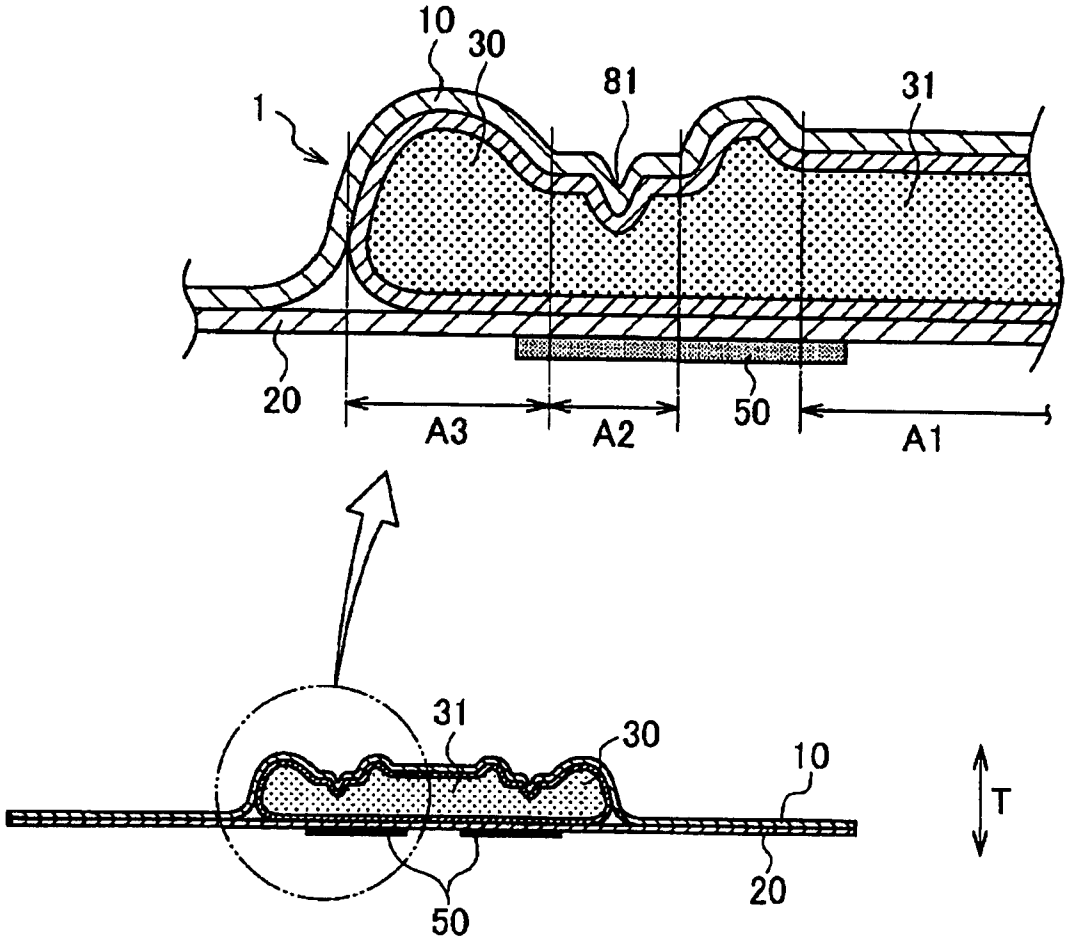

圖4

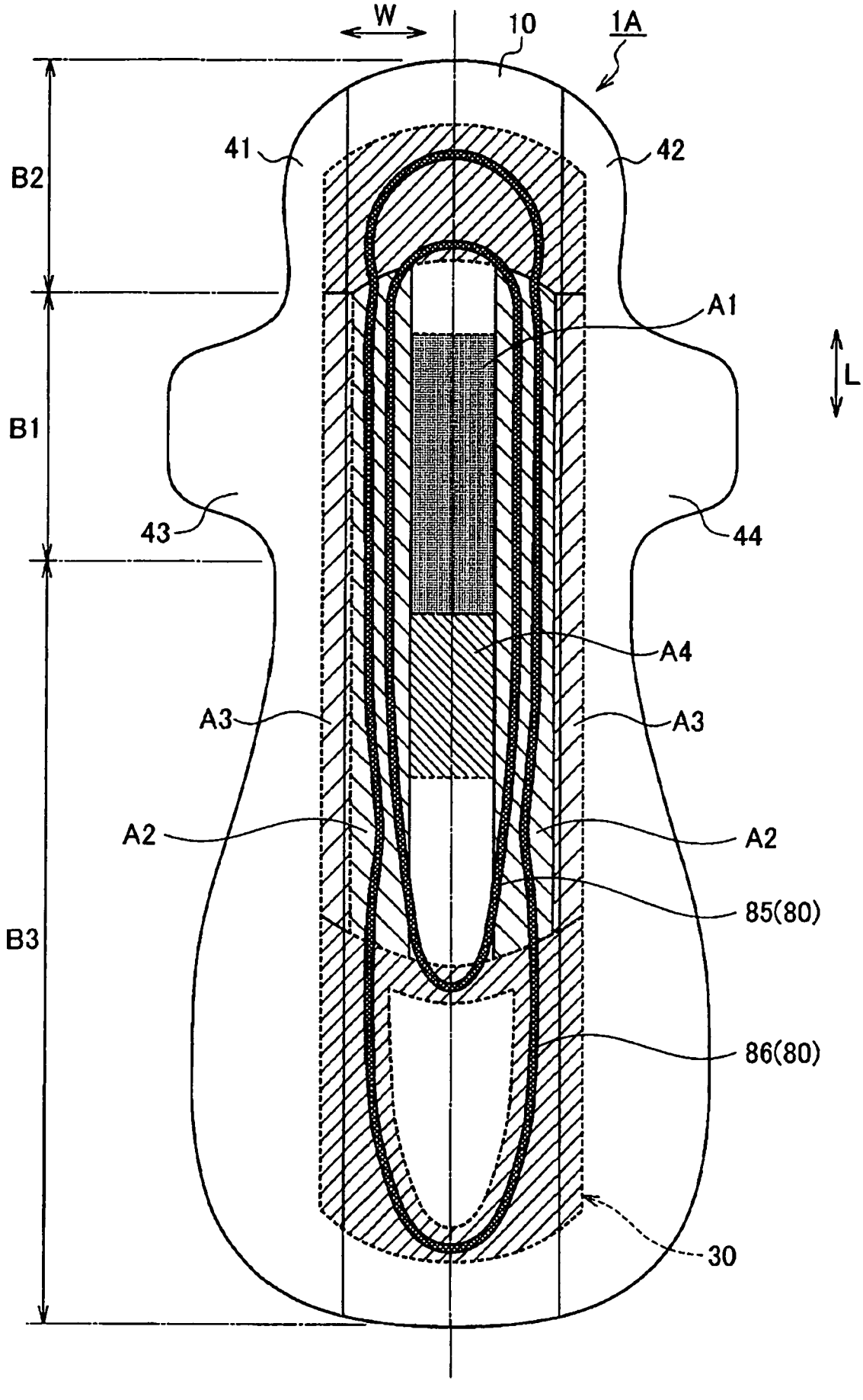

圖5

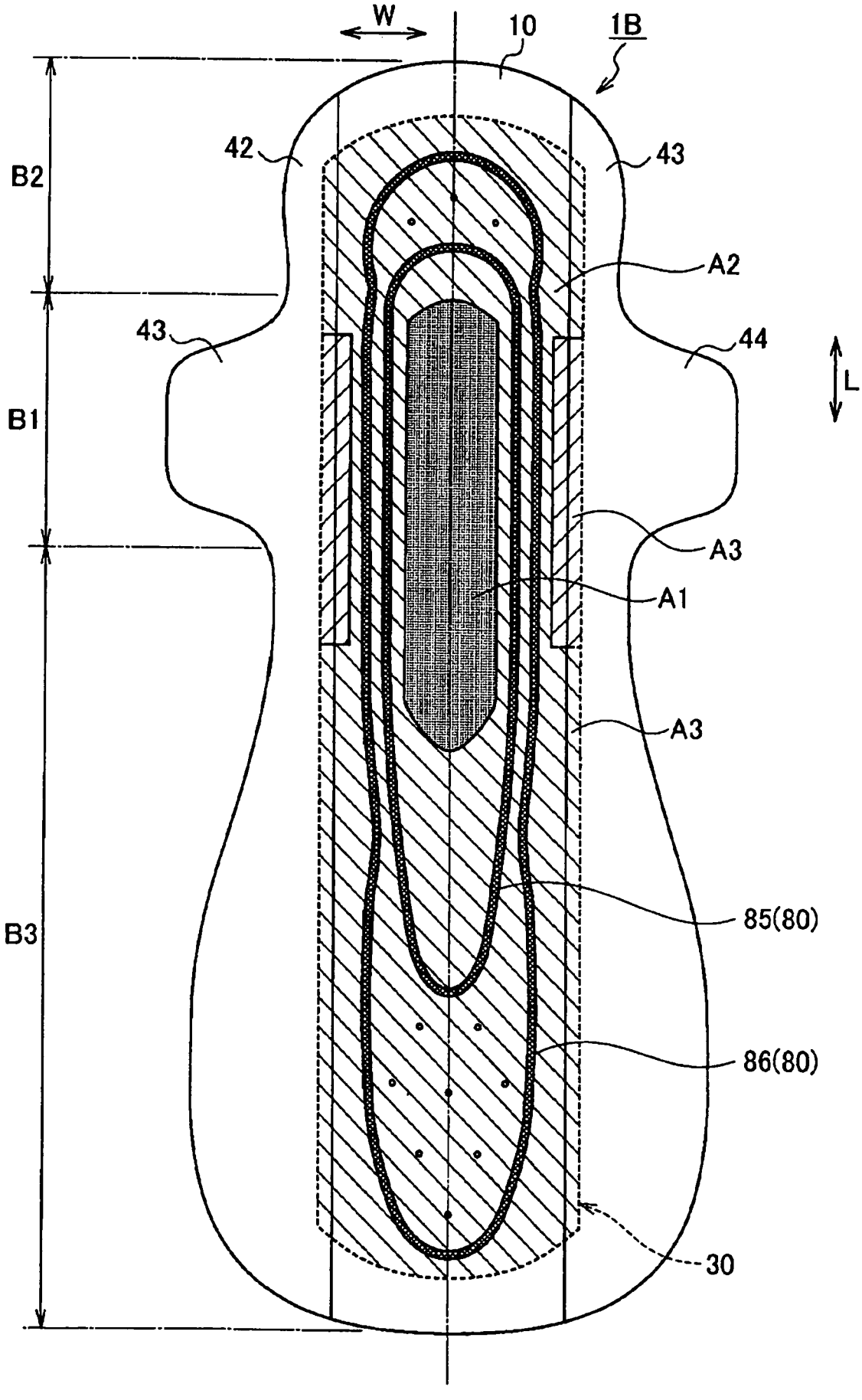

圖6

