(19)中华人民共和国国家知识产权局

(12)实用新型专利

(10)授权公告号 CN 201927780 U
(45)授权公告日 2011.08.10

(21)申请号 201020673897.1

(22)申请日 2010.12.22

(73)专利权人 东风汽车股份有限公司
地址 430057 湖北省武汉市武汉经济技术开发区珠山湖大道 399 号

(72)发明人 刘冬梅 刘威

(74)专利代理机构 武汉开元知识产权代理有限公司 42104
代理人 樊戎

(51)Int.Cl.
H01R 13/447(2006.01)

权利要求书 1 页 说明书 1 页 附图 1 页

(54)实用新型名称

带有安全盖的插座

(57)摘要

一种带有安全盖的插座，属于电源插座。主要解决现有电源插座存在的因插孔裸露而易导致严重安全事故发生的缺陷。本实用新型包括设有插孔的座体，其特征在于还包括位于所述座体表面的盖框和盖板，其中，所述盖框的两个边架内侧设有滑槽，所述盖板的两个侧边缘位于所述滑槽内。本实用新型具有结构简单、使用方便的优点。可避免小孩、老人等人群因操作不慎而触电，从而有效防止触电事故的发生，保护用电人员的生命安全。

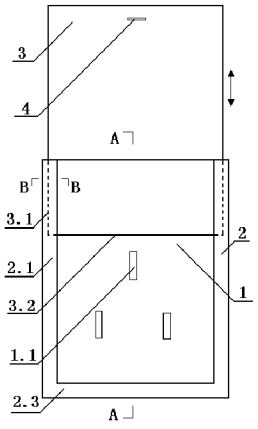

CN 201927780 U

1. 一种带有安全盖的插座，包括设有插孔 (1.1) 的座体 (1)，其特征在于还包括位于所述座体 (1) 表面的盖框 (2) 和盖板 (3)，其中，所述盖框 (2) 的两个边架 (2.1) 内侧设有滑槽 (2.2)，所述盖板 (3) 的两个侧边缘 (3.1) 位于所述滑槽 (2.2) 内。

2. 按权利要求 1 所述的带有安全盖的插座，其特征在于所述盖框 (2) 的底架 (2.3) 内侧还设有卡槽 (2.4)，所述盖板 (3) 的底边缘 (3.2) 位于所述卡槽 (2.4) 内。

3. 按权利要求 2 所述的带有安全盖的插座，其特征在于所述盖板 (3) 的底边缘 (3.2) 为与所述卡槽 (2.4) 形状相配合的斜边。

4. 按权利要求 1-3 任一项所述的带有安全盖的插座，其特征在于所述盖板 (3) 的两个侧边缘 (3.1) 为与所述滑槽 (2.2) 形状相配合的斜边。

5. 按权利要求 1-3 任一项所述的带有安全盖的插座，其特征在于所述盖板 (3) 的表面还设有滑动手柄 (4)。

6. 按权利要求 4 所述的带有安全盖的插座，其特征在于所述盖板 (3) 的表面还设有滑动手柄 (4)。

带有安全盖的插座

技术领域

[0001] 本实用新型属于电源插座。

背景技术

[0002] 为了方便用电，不论是在家庭，还是在办公室等公共场所，都装有许多备用电源插座，对于这种带高压电的电源装置，若管理不善，则会导致严重的安全事故，尤其是对于小孩、老人等人群来说，是一种极大的安全隐患。

发明内容

[0003] 本实用新型的目的是为了克服上述不足提供一种带有安全盖的插座，具有结构简单、使用方便、可有效防止触电事故发生的特点。

[0004] 本实用新型包括设有插孔的座体，其特征在于还包括位于所述座体表面的盖框和盖板，其中，所述盖框的两个边架内侧设有滑槽，所述盖板的两个侧边缘位于所述滑槽内。

[0005] 所述盖框的底架内侧还设有卡槽，所述盖板的底边缘位于所述卡槽内。

[0006] 所述盖板的底边缘为与所述卡槽形状相配合的斜边。

[0007] 所述盖板的两个侧边缘为与所述滑槽形状相配合的斜边。

[0008] 所述盖板的表面还设有滑动手柄。

[0009] 本实用新型通过在现有插座的座体表面设置盖板，可避免小孩、老人等人群因操作不慎而触电，从而有效防止触电事故的发生，保护用电人员的生命安全。并且，本实用新型具有结构简单、使用方便的优点。

附图说明

[0010] 图 1 为本实用新型结构示意图。

[0011] 图 2 为图 1 的 A-A 剖视示意图。

[0012] 图 3 为图 1 的 B-B 剖视示意图。

[0013] 图中：1- 座体 (1.1- 插孔)、2- 盖框 (2.1- 边架、2.2- 滑槽、2.3- 底架、2.4- 卡槽)、3- 盖板 (3.1- 侧边缘、3.2- 底边缘)、4- 滑动手柄。

具体实施方式

[0014] 下面结合附图及实施例进一步说明本实用新型。

[0015] 实施例：座体 1 及插孔 1.1 按常规方式制成，盖框 2 的两个边架 2.1 内侧设有滑槽 2.2，底架 2.3 内侧设有卡槽 2.4，盖板 3 的两个侧边缘 3.1 和底边缘 3.2 分别为与所述滑槽 2.2 和卡槽 2.4 形状相配合的斜边，盖板 3 的表面设有滑动手柄 4，所述盖框 2 与所述座体 1 的表面固定连接，所述盖板 3 插入所述盖框 2 的滑槽 2.2 内即成为本实用新型。

[0016] 使用时，通过操作滑动手柄 4，使盖板 3 在滑槽 2.2 内移动，即可打开或关闭盖板 3。

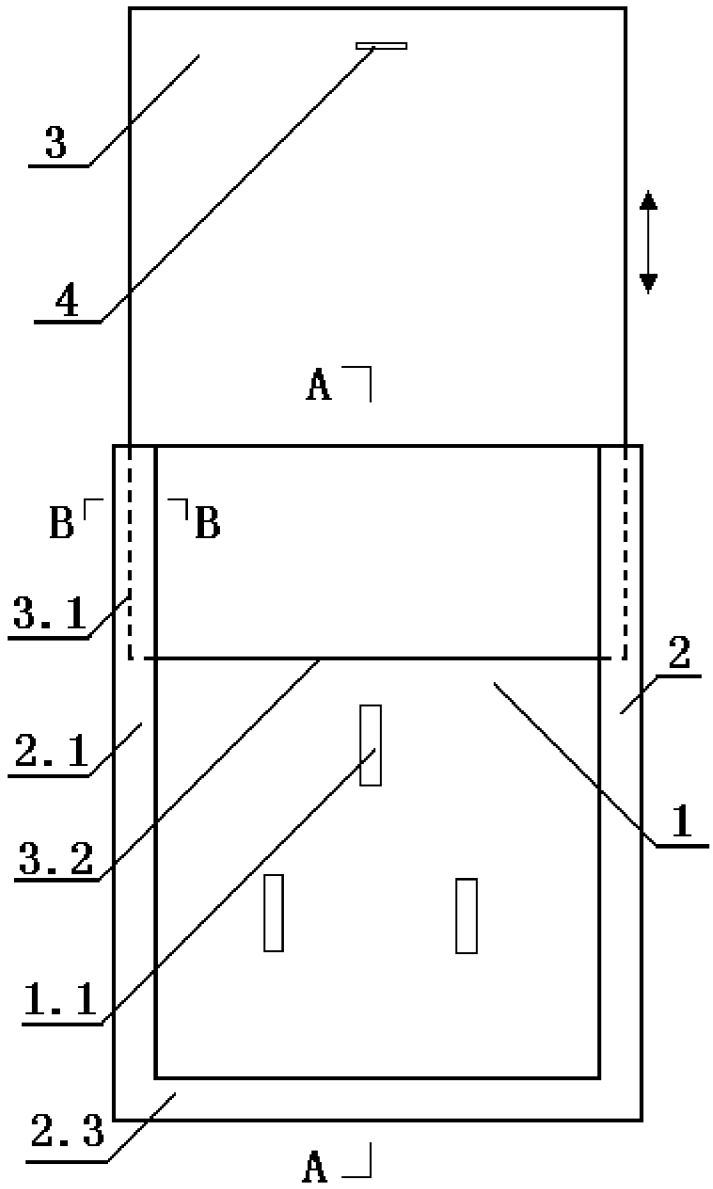

图 1

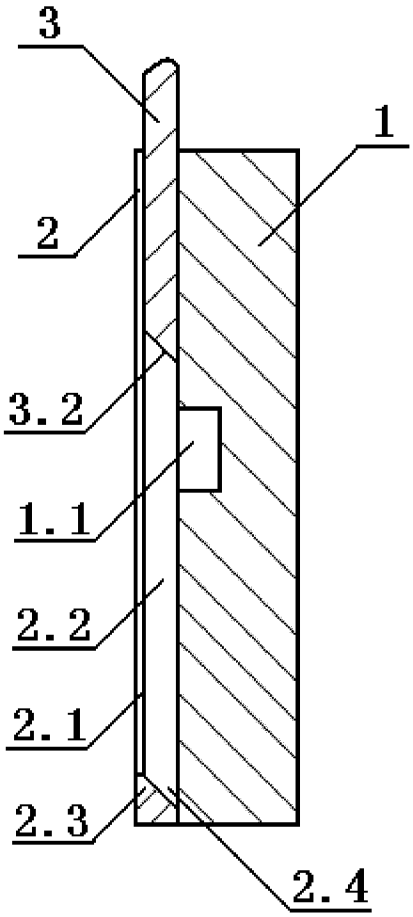

图 2

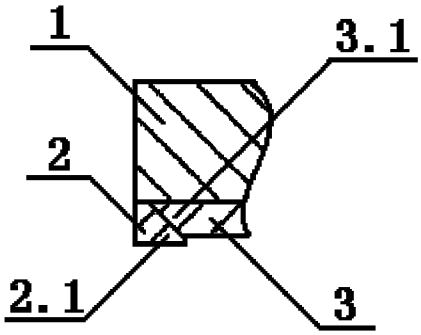

图 3