(19)中华人民共和国国家知识产权局

(12)发明专利申请

(10)申请公布号 CN 112271637 A
(43)申请公布日 2021.01.26

(21)申请号 202011216206.X

(22)申请日 2020.11.04

(71)申请人 国网山东省电力公司潍坊供电公司
地址 261000 山东省潍坊市潍城区东风西街425号
申请人 国家电网有限公司

(72)发明人 魏吉超 王健 杨芃芃 王腾 张涛 高光勇 马金亮 徐宗平 徐子华 王斐凯

(74)专利代理机构 济南舜源专利事务所有限公司 37205
代理人 张卓

(51)Int.Cl.
H02G 1/02(2006.01)

权利要求书1页 说明书3页 附图1页

(54)发明名称

一种可拆装的移动式跨越架

(57)摘要

本发明公开一种可拆装的移动式跨越架,包括过渡台座、底座、第一跨越架和第二跨越架;所述过渡台座可拆卸设置于吊车吊臂上,所述底座设置于所述过渡台座的上部,所述第一跨越架和第二跨越架对称设置于所述底座上;本跨越架采用移动式,拆装方便,极大缩短跨越架搭设时间;采用车载形式进行搭设,降低了作业人员高空作业的时间和范围,提高了施工现场的安全性;占地面积大大减少,降低了跨越架搭设地点民事协调的成本。

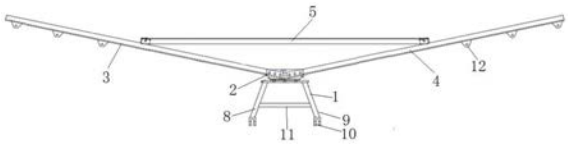

CN 112271637 A

1.一种可拆装的移动式跨越架,其特征在于,包括过渡台座(1)、底座(2)、第一跨越架(3)和第二跨越架(4);所述过渡台座(1)可拆卸设置于吊车吊臂上,所述底座(2)设置于所述过渡台座(1)的上部,所述第一跨越架(3)和第二跨越架(4)对称设置于所述底座(2)上。

2.根据权利要求1所述的一种可拆装的移动式跨越架,其特征在于,所述第一跨越架(3)和第二跨越架(4)之间还设置有加强杆(5)。

3.根据权利要求2所述的一种可拆装的移动式跨越架,其特征在于,所述加强杆(5)的两端设置有直线导轨(6),所述加强杆(5)通过直线导轨相对于所述第一跨越架(3)和第二跨越架(4)滑动。

4.根据权利要求3所述的一种可拆装的移动式跨越架,其特征在于,所述直线导轨包括导轨杆(6)和滑动座(7);所述导轨杆(6)分别设置于所述第一跨越架(3)和第二跨越架(4)上,所述滑动座(7)设置于所述导轨杆(6)上,所述加强杆(5)设置于所述滑动座(7)的上部。

5.根据权利要求1所述的一种可拆装的移动式跨越架,其特征在于,所述过渡台座(1)包括第一支撑部(8)、第二支撑部(9)和连接部(10);所述第一支撑部(8)和第二支撑部(9)对称设置于所底座(2)的底部且第一支撑部(8)和第二支撑部(9)的下部均设置有连接部(10),所述连接部(10)与吊车吊臂连接。

6.根据权利要求5所述的一种可拆装的移动式跨越架,其特征在于,所述连接部(10)整体呈倒U型状,所述连接部(10)的一端插入连接螺栓并穿过另一端的连接部(10)。

7.根据权利要求6所述的一种可拆装的移动式跨越架,其特征在于,所述第一支撑部(8)和第二支撑部(9)上还设置有支撑横杆(11)。

8.根据权利要求7所述的一种可拆装的移动式跨越架,其特征在于,所述支撑横杆(11)分别与所述第一支撑部(8)和第二支撑部(9)连接。

9.根据权利要求1所述的一种可拆装的移动式跨越架,其特征在于,所述第一跨越架(3)和第二跨越架(4)上分别设置有挂钩(12)。

10.根据权利要求9所述的一种可拆装的移动式跨越架,其特征在于,所述挂钩(12)等距离设置有若干个。

一种可拆装的移动式跨越架

技术领域

[0001] 本发明涉及跨越架技术领域，具体涉及一种可拆装的移动式跨越架。

背景技术

[0002] 架空送电线路常用的跨越放线主要有跨越架跨越架线，有跨越架跨越架线是设置跨越架及封顶网进行跨越架线，如金属结构跨越架、小钢管跨越架等。这种方法的跨越架操作简单，也较易保障施工安全，因此在各种电压等级线路跨越放线施工中都有较广泛的应用，但是受到地形条件的限制，而且经常要面临跨越架临时占地的补偿谈判和费用增加等情况。因此，给跨越架搭设的民事协调和组立施工带来了较大困难。

发明内容

[0003] 本发明为解决上述跨越架搭设的民事协调和组立施工带来了较大困难的问题，提供了一种可拆装的移动式跨越架，解决了架线施工跨越电力线路，固定式跨越架搭设条件不满足时的跨越架搭设需求，有效降低跨越架搭设工期及跨越架搭设期间民事协调成本。

[0004] 本发明解决其技术问题所采用的技术方案是：一种可拆装的移动式跨越架，包括过渡台座、底座、第一跨越架和第二跨越架；所述过渡台座可拆卸设置于吊车吊臂上，所述底座设置于所述过渡台座的上部，所述第一跨越架和第二跨越架对称设置于所述底座上；本跨越架采用移动式，拆装方便，极大缩短跨越架搭设时间；采用车载形式进行搭设，降低了作业人员高空作业的时间和范围，提高了施工现场的安全性；占地面积大大减少，降低了跨越架搭设地点民事协调的成本。

[0005] 作为上述技术方案的进一步改进，所述第一跨越架和第二跨越架之间还设置有加强杆。

[0006] 作为上述技术方案的进一步改进，为了适应第一跨越架和第二跨越架的开合角度，所述加强杆的两端设置有直线导轨，所述加强杆通过直线导轨相对于所述第一跨越架和第二跨越架滑动。

[0007] 作为上述技术方案的进一步改进，所述直线导轨包括导轨杆和滑动座；所述导轨杆分别设置于所述第一跨越架和第二跨越架上，所述滑动座设置于所述导轨杆上，所述加强杆设置于所述滑动座的上部，以便于调整第一跨越架和第二跨越架的开合角度调整，并且加强杆不用拆卸。

[0008] 作为上述技术方案的进一步改进，所述过渡台座包括第一支撑部、第二支撑部和连接部；所述第一支撑部和第二支撑部对称设置于所底座的底部且第一支撑部和第二支撑部的下部均设置有连接部，所述连接部能够与吊车吊臂连接，进而能够实现多重连接方式，用于匹配不同型号、不同吨位吊车吊臂顶端的连接方式。

[0009] 作为上述技术方案的进一步改进，所述连接部整体呈倒U型状，在连接时，所述连接部的一端插入连接螺栓并穿过另一端起到固定。

[0010] 作为上述技术方案的进一步改进，所述第一支撑部和第二支撑部上还设置有支撑

横杆，所述支撑横杆分别与所述第一支撑部和第二支撑部连接，进而能够提高过渡台座的稳定性。

[0011] 作为上述技术方案的进一步改进，所述第一跨越架和第二跨越架上分别设置有挂钩，实现方便实现封网的安装。

[0012] 与现有技术相比，本发明的有益效果是：本跨越架采用移动式，拆装方便，极大缩短跨越架搭设时间；采用车载形式进行搭设，降低了作业人员高空作业的时间和范围，提高了施工现场的安全性；占地面积大大减少，降低了跨越架搭设地点民事协调的成本。

附图说明

[0013] 图1所示为本发明的整体结构示意图；

[0014] 图2所示为本发明的直线导轨的结构示意图。

[0015] 附图中：1是过渡台座、2是底座、3是第一跨越架、4是第二跨越架、5是加强杆、6是导轨杆、7是滑动座、8是第一支撑部、9是第二支撑部、10是连接部、11是支撑横杆、12是挂钩。

具体实施方式

[0016] 以下结合具体实施例对本发明作进一步详细说明。应当理解，此处所描述的具体实施例仅仅用以解释本发明，并不用于限定本发明。

[0017] 参考图1所示，一种可拆装的移动式跨越架，包括过渡台座1、底座2、第一跨越架3和第二跨越架4；所述过渡台座1可拆卸设置于吊车吊臂上，所述底座2设置于所述过渡台座1的上部，所述第一跨越架3和第二跨越架4对称设置于所述底座2上；在使用时，将过渡台座1与吊车吊臂进行组装，通过吊车吊臂的伸缩旋转，将跨越架送至相应位置，完成跨越架的搭设。本跨越架采用移动式，拆装方便，极大缩短跨越架搭设时间；采用车载形式进行搭设，降低了作业人员高空作业的时间和范围，提高了施工现场的安全性；占地面积大大减少，降低了跨越架搭设地点民事协调的成本。

[0018] 所述第一跨越架3和第二跨越架4之间还设置有加强杆5。

[0019] 在上述实施例中，为了适应第一跨越架3和第二跨越架4的开合角度，既所述第一跨越架3和第二跨越架4通过转轴与底座2连接，所述加强杆5的两端设置有直线导轨6，所述加强杆5通过直线导轨相对于所述第一跨越架3和第二跨越架4滑动。

[0020] 参考图2所示，所述直线导轨包括导轨杆6和滑动座7；所述导轨杆6分别设置于所述第一跨越架3和第二跨越架4上，所述滑动座7设置于所述导轨杆6上，所述加强杆5设置于所述滑动座7的上部，在使用时，所述导轨杆6设置于所述第一跨越架3和第二跨越架4上，所述滑动座7扣合于所述导轨杆6上并相对于其滑动，进而实现加强杆5的移动，以便于调整第一跨越架3和第二跨越架4的开合角度调整，并且加强杆5不用拆卸。

[0021] 在上述实施例中，所述过渡台座1包括第一支撑部8、第二支撑部9和连接部10；所述第一支撑部8和第二支撑部9对称设置于所底座2的底部且第一支撑部8和第二支撑部9的下部均设置有连接部10，所述连接部10能够与吊车吊臂连接，所述第一支撑部8和第二支撑部9在对称设置采用转轴与底座2连接，进而能够实现多重连接方式，用于匹配不同型号、不同吨位吊车吊臂顶端的连接方式。

[0022] 所述连接部10整体呈倒U型状，在连接时，所述连接部10的一端插入连接螺栓并穿过另一端起到固定。

[0023] 所述第一支撑部8和第二支撑部9上还设置有支撑横杆11，所述支撑横杆11分别与所述第一支撑部8和第二支撑部9连接，进而能够提高过渡台座1的稳定性。

[0024] 所述第一跨越架3和第二跨越架4上分别设置有挂钩12，所述挂钩12等距离设置有若干个，用于固定封网；在固定封网时，所述挂钩12上设置有挂钩孔，所述封网穿过挂钩孔内，实现方便实现封网的安装。

[0025] 在本发明的描述中，需要理解的是，术语“中心”、“纵向”、“横向”、“上”、“下”、“前”、“后”、“左”、“右”、“竖直”、“水平”、“顶”、“底”、“内”、“外”等指示的方位或位置关系为基于附图所示的方位或位置关系，仅是为了便于描述本发明和简化描述，而不是指示或暗示所指的装置或元件必须具有特定的方位、以特定的方位构造和操作，因此不能理解为对本发明的限制。

[0026] 在本发明的描述中，需要说明的是，除非另有明确的规定和限定，术语“安装”、“相连”、“连接”应做广义理解，例如，可以是固定连接，也可以是可拆卸连接，或一体地连接；可以是机械连接，也可以是电连接；可以是直接相连，也可以通过中间媒介间接相连，可以是两个部件内部的连通。对于本领域的普通技术人员而言，可以通过具体情况理解上述术语在本发明中的具体含义。

[0027] 以上所述仅是本发明的优选实施方式，应当指出的是，对于本技术领域的普通技术人员来说，在不脱离本发明原理的前提下，还可以做出若干改进和润饰，这些改进和润饰也应视为本发明的保护范围。

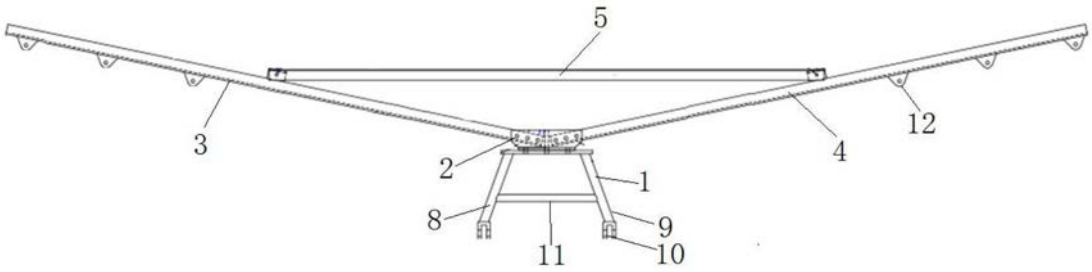

图1

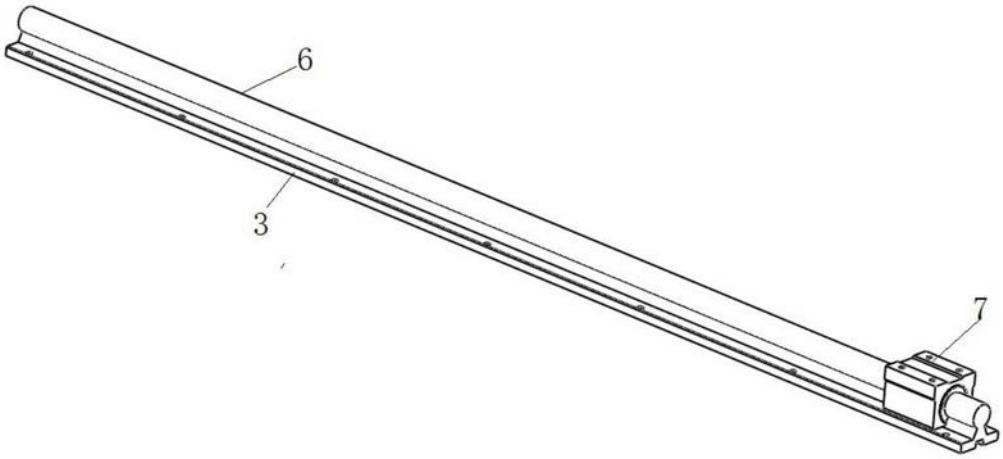

图2