(19)中华人民共和国国家知识产权局

(12)实用新型专利

(10)授权公告号 CN 203234957 U
(45)授权公告日 2013.10.16

(21)申请号 201320262021.1

(22)申请日 2013.05.14

(73)专利权人 迟晓华
地址 256600 山东省滨州市滨城区黄河二路661号滨医附院急诊科

(72)发明人 迟晓华 王兆林 杜海岭

(74)专利代理机构 济南圣达知识产权代理有限公司 37221
代理人 郑华清

(51)Int.Cl.
A61G 12/00(2006.01)
A61L 2/10(2006.01)

权利要求书1页 说明书2页 附图1页

(54)实用新型名称

一种新型护理推车

(57)摘要

本实用新型公开了一种新型护理推车，包括推车本体，所述推车本体上端设有托盘，其下端设有滚轮，其一侧的上端设有推手，其另一侧的下端设有一垃圾桶；所述托盘下端设有一个物品柜；所述物品柜下端分别设有两个开放式柜，其中，一个所述开放式柜内装有烘干机，该开放式柜下端设有一储物柜；另一个所述开放式柜内装有进水漏斗，所述进水漏斗安装在水箱顶端，水箱下端设有一个水龙头；接水盘位于所述推车本体底端、所述水龙头下方。该实用新型具有操作方便、便于医疗器械消毒、便于医生洗手消毒、可防止交叉感染的优点。

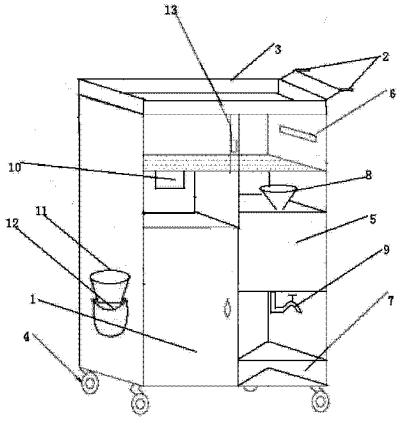

CN 203234957 U

1. 一种新型护理推车，包括推车本体，其特征是，所述推车本体上端设有托盘，其下端设有滚轮，其一侧的上端设有推手，其另一侧的下端设有一垃圾桶；所述托盘下端设有一个物品柜；所述物品柜下端分别设有两个开放式柜，其中，一个所述开放式柜内装有烘干机，该开放式柜下端设有一储物柜；另一个所述开放式柜内装有进水漏斗，所述进水漏斗安装在水箱顶端，水箱下端设有一个水龙头；接水盘位于所述推车本体底端、所述水龙头下方。

2. 如权利要求 1 所述的一种新型护理推车，其特征是，所述物品柜内设有紫外线灯，所述物品柜上设有密封透明玻璃门。

3. 如权利要求 1 所述的一种新型护理推车，其特征是，所述烘干机为红外线烘干机。

4. 如权利要求 1 所述的一种新型护理推车，其特征是，所述垃圾桶底端导通，其下端设有垃圾袋。

一种新型护理推车

技术领域

[0001] 本实用新型涉及医疗器械领域，具体涉及一种新型护理推车。

背景技术

[0002] 护理推车是方便医生使用的一种护理工具，在查房时把工具放在推车上，方便查房。但是目前所用的护理推车具有以下缺陷：

[0003] 1. 物品摆放杂乱，不具备必要的消毒措施；

[0004] 2. 缺少洗手消毒功能，不便于检查完一个病人后洗手消毒。

实用新型内容

[0005] 本实用新型的目的就是为了解决上述问题，提供一种新型护理推车，它具有操作方便、便于医疗器械消毒、便于医生洗手消毒、可防止交叉感染的优点。

[0006] 为了实现上述目的，本实用新型采用如下技术方案：

[0007] 一种新型护理推车，包括推车本体，所述推车本体上端设有托盘，其下端设有滚轮，其一侧的上端设有推手，其另一侧的下端设有一垃圾桶；所述托盘下端设有一个物品柜；所述物品柜下端分别设有两个开放式柜，其中，一个所述开放式柜内装有烘干机，该开放式柜下端设有一储物柜；另一个所述开放式柜内装有进水漏斗，所述进水漏斗安装在水箱顶端，水箱下端设有一个水龙头；接水盘位于所述推车本体底端、所述水龙头下方。

[0008] 所述物品柜内设有紫外线灯，所述物品柜上设有密封透明玻璃门。

[0009] 所述烘干机为红外线烘干机。

[0010] 所述垃圾桶底端导通，其下端设有垃圾袋。

[0011] 本实用新型的有益效果：

[0012] 1. 该实用新型物品分类摆放，拿取便利，操作方便；

[0013] 2. 该实用新型的物品柜内设有紫外线灯，便于医疗器械进行消毒；

[0014] 3. 该实用新型设有水箱和红外线烘干机，便于检查完病人之后洗手消毒，可防止交叉感染。

附图说明

[0015] 图 1 为本实用新型的结构示意图；

[0016] 其中，1. 储物柜；2. 推手；3. 托盘；4. 滚轮；5. 水箱；6. 紫外线灯；7. 接水盘；8. 接水漏斗；9. 水龙头；10. 红外线烘干机；11. 垃圾桶；12. 垃圾袋。

具体实施方式

[0017] 下面结合附图与实施例对本实用新型作进一步说明。

[0018] 如图 1 所示，一种新型护理推车，包括推车本体，所述推车本体上端设有托盘 3，其下端设有滚轮 4，其一侧的上端设有推手 2，其另一侧的下端设有一垃圾桶 11；所述托盘 3

下端设有一个物品柜 13；所述物品柜 13 下端分别设有两个开放式柜，其中，一个所述开放式柜内装有烘干机，该开放式柜下端设有一储物柜 1；另一个所述开放式柜内装有进水漏斗 8，所述进水漏斗 8 安装在水箱 5 顶端，水箱 5 下端设有一个水龙头 9；接水盘 7 位于所述推车本体底端、所述水龙头 9 下方。

[0019] 所述物品柜 13 内设有紫外线灯 6，所述物品柜 13 上设有密封透明玻璃门。

[0020] 所述烘干机为红外线烘干机 10。

[0021] 所述垃圾桶 11 底端导通，其下端设有垃圾袋 12。

[0022] 使用时，将物品分类摆放于托盘 3、物品柜 13、储物柜 1 中，其中需要消毒的医疗用品放于物品柜 13 中。医生检查完病人可以在水龙头 9 处洗手，并用红外线烘干机 10 烘干，再检查下一个病人，这可以防止交叉感染。

[0023] 上述虽然结合附图对本实用新型的具体实施方式进行了描述，但并非对本实用新型保护范围的限制，所属领域技术人员应该明白，在本实用新型的技术方案的基础上，本领域技术人员不需要付出创造性劳动即可做出的各种修改或变形仍在本实用新型的保护范围以内。

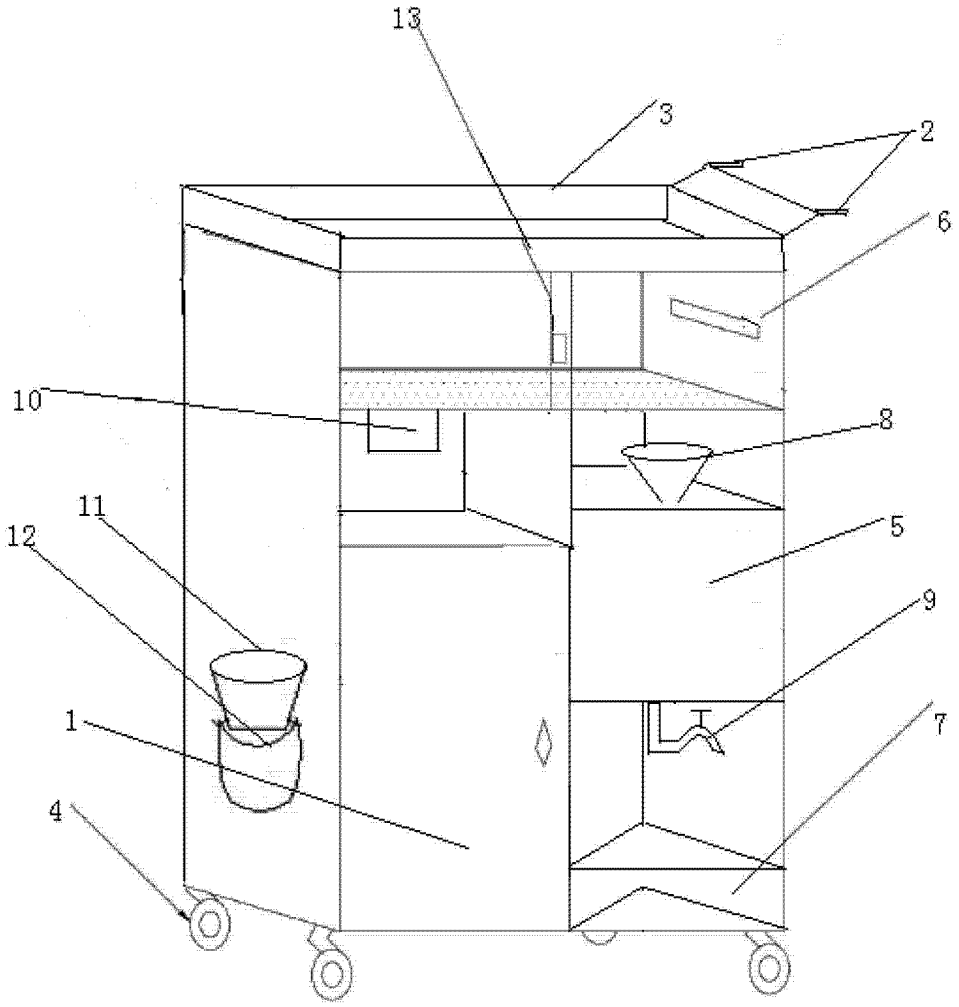

图 1