(19)国家知识产权局

(12)实用新型专利

(10)授权公告号 CN 222216417 U
(45)授权公告日 2024.12.24

(21)申请号 202322782031.4

(22)申请日 2023.10.17

(73)专利权人 四川帮豪农业科技有限公司
地址 635299 四川省达州市渠县渠北镇前锋村1组

(72)发明人 司腾飞 李明明 罗永绪 江承建 叶永茂

(74)专利代理机构 四川白兔专利代理事务所(普通合伙) 51388
专利代理师 肖芳

(51)Int.Cl.
A01C 7/00(2006.01)
A01M 7/00(2006.01)

权利要求书1页 说明书3页 附图3页

(54)实用新型名称

一种可洒水大豆玉米播种机

(57)摘要

本实用新型涉及播种机技术领域,尤其涉及一种可洒水大豆玉米播种机,解决了现有技术中的播种机不具备洒水的功能,进而大大降低了玉米大豆种植的速率,其中还需要人工防水或者直接采用水管进行喷洒,不仅洒水不及时,同时耗费了大量的人力劳动的问题。一种可洒水大豆玉米播种机,包括播种机,播种机的两侧均固定连接有承载箱,且两个承载箱中的一个的一侧通过螺栓固定连接驱动电机,并且两个承载箱的内侧均转动连接有搅拌杆。本实用新型中提出的方式,通过两个搅拌杆对两个承载箱中的混合液进行搅拌,再启动泵体将两个承载箱中的液体经两个洒水管进行喷洒,进而实现了在进行播种的过程中对农作物进行洒水的目的。

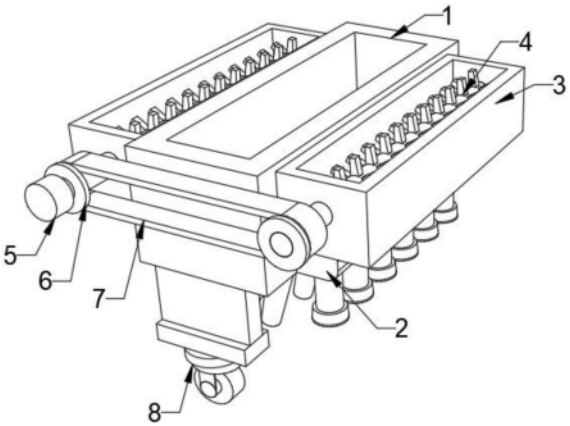

CN 222216417 U

1.一种可洒水大豆玉米播种机,包括播种机(1),其特征在于,所述播种机(1)的两侧均固定连接有承载箱(3),且两个承载箱(3)中的一个的一侧通过螺栓固定连接驱动电机(5),并且两个承载箱(3)的内侧均转动连接有搅拌杆(4),两个所述搅拌杆(4)的一端分别贯穿两个承载箱(3),且两个搅拌杆(4)中的一个的一端与驱动电机(5)输出轴传动连接,并且两个搅拌杆(4)的一端之间通过皮带(7)缠绕连接,所述播种机(1)的一侧通过螺栓固定连接有泵体(9),且泵体(9)的进水口处均与两个承载箱(3)的一侧连通,所述播种机(1)的两侧均固定连接有洒水管(2),且泵体(9)的出水口处均与两个洒水管(2)的一侧连通。

2.根据权利要求1所述的一种可洒水大豆玉米播种机,其特征在于,两个所述搅拌杆(4)的一端均通过转轴分别与两个承载箱(3)的内壁之间转动连接,且两个搅拌杆(4)的另一端均通过轴承套分别贯穿两个承载箱(3)的侧壁。

3.根据权利要求1所述的一种可洒水大豆玉米播种机,其特征在于,所述泵体(9)的出水楼处连通有两个第二水管(11),且两个第二水管(11)的出水口处分别与两个洒水管(2)的一侧连通。

4.根据权利要求1所述的一种可洒水大豆玉米播种机,其特征在于,所述泵体(9)的进水口处连通有两个第一水管(10),且两个第一水管(10)的一端分别与两个承载箱(3)的一侧之间连通。

5.根据权利要求1所述的一种可洒水大豆玉米播种机,其特征在于,两个所述搅拌杆(4)分别位于两个承载箱(3)外侧的一端上均套接有皮带轮(6),且两个皮带轮(6)之间通过皮带(7)缠绕连接。

6.根据权利要求1所述的一种可洒水大豆玉米播种机,其特征在于,所述播种机(1)的底部两侧均安装有轮体(8),两个所述承载箱(3)的顶部均通过铰链转动连接有顶盖(12)。

一种可洒水大豆玉米播种机

技术领域

[0001] 本实用新型涉及播种机技术领域,尤其涉及一种可洒水大豆玉米播种机。

背景技术

[0002] 玉米播种机是指以作物玉米种子为播种对象的种植机械(同时兼顾大豆等作物),通常对播种机的称呼常冠以作物种类名称,如玉米播种机、谷物条播机、玉米穴播机、棉花播种机、牧草撒播机等,玉米播种机具有播种均匀、深浅一致、行距稳定、覆土良好、节省种子、工作效率高等特点,其中在进行玉米大豆的播种时,需要农作物进行洒水工作。

[0003] 但是我们考虑都到传统中的播种机不具备洒水的功能,进而大大降低了玉米大豆种植的速率,其中还需要人工防水或者直接采用水管进行喷洒,不仅洒水不及时,同时耗费了大量的人力劳动,显得极为不便,所以亟需一种可洒水大豆玉米播种机,用以解决上述问题。

实用新型内容

[0004] 本实用新型的目的是提供一种可洒水大豆玉米播种机,解决了现有技术中的播种机不具备洒水的功能,进而大大降低了玉米大豆种植的速率,其中还需要人工防水或者直接采用水管进行喷洒,不仅洒水不及时,同时耗费了大量的人力劳动的问题。

[0005] 为了实现上述目的,本实用新型采用了如下技术方案:

[0006] 一种可洒水大豆玉米播种机,包括播种机,播种机的两侧均固定连接有承载箱,且两个承载箱中的一个的一侧通过螺栓固定连接驱动电机,并且两个承载箱的内侧均转动连接有搅拌杆,两个搅拌杆的一端分别贯穿两个承载箱,且两个搅拌杆中的一个的一端与驱动电机输出轴传动连接,并且两个搅拌杆的一端之间通过皮带缠绕连接,播种机的一侧通过螺栓固定连接有泵体,且泵体的进水口处均与两个承载箱的一侧连通,播种机的两侧均固定连接有洒水管,且泵体的出水口处均与两个洒水管的一侧连通。

[0007] 优选的,两个搅拌杆的一端均通过转轴分别与两个承载箱的内壁之间转动连接,且两个搅拌杆的另一端均通过轴承套分别贯穿两个承载箱的侧壁。

[0008] 优选的,泵体的出水楼处连通有两个第二水管,且两个第二水管的出水口处分别与两个洒水管的一侧连通。

[0009] 优选的,泵体的进水口处连通有两个第一水管,且两个第一水管的一端分别与两个承载箱的一侧之间连通。

[0010] 优选的,两个搅拌杆分别位于两个承载箱外侧的一端上均套接有皮带轮,且两个皮带轮之间通过皮带缠绕连接。

[0011] 优选的,播种机的底部两侧均安装有轮体,两个承载箱的顶部均通过铰链转动连接有顶盖。

[0012] 本实用新型至少具备以下有益效果:

[0013] 本实用新型中一种可洒水大豆玉米播种机进行使用时,首先将所需的水以及农药

投入到两个承载箱中,再将播种机与拖拉机或者旋耕机进行安装,在进行播种的过程中,启动驱动电机带动两个搅拌杆对两个承载箱中的混合液进行搅拌,再启动泵体将两个承载箱中的液体经两个洒水管进行喷洒,相对于现有技术中的播种机不具备洒水的功能,进而大大降低了玉米大豆种植的速率,其中还需要人工防水或者直接采用水管进行喷洒,不仅洒水不及时,同时耗费了大量的人力劳动的问题,本实用新型中提出的方式,通过两个搅拌杆对两个承载箱中的混合液进行搅拌,再启动泵体将两个承载箱中的液体经两个洒水管进行喷洒,进而实现了在进行播种的过程中对农作物进行洒水的目的。

附图说明

[0014] 为了更清楚地说明本实用新型实施例技术方案,下面将对实施例描述中所需要使用的附图作简单地介绍,显而易见地,下面描述中的附图是本实用新型的一些实施例,对于本领域普通技术人员来讲,在不付出创造性劳动的前提下,还可以根据这些附图获得其他的附图。

[0015] 图1为本实用新型整体主视结构示意图;

[0016] 图2为本实用新型俯视结构示意图;

[0017] 图3为本实用新型侧视结构示意图;

[0018] 图4为本实用新型仰视结构示意图。

[0019] 图中:1、播种机;2、洒水管;3、承载箱;4、搅拌杆;5、驱动电机;6、皮带轮;7、皮带;8、轮体;9、泵体;10、第一水管;11、第二水管;12、顶盖。

具体实施方式

[0020] 为了使本实用新型的目的、技术方案及优点更加清楚明白,以下结合附图及实施例,对本实用新型进行进一步详细说明。应当理解,此处所描述的具体实施例仅仅用以解释本实用新型,并不用于限定本实用新型。

[0021] 参照图1-4,一种可洒水大豆玉米播种机,包括播种机1,播种机1的两侧均固定连接有承载箱3,且两个承载箱3中的一个的一侧通过螺栓固定连接驱动电机5,并且两个承载箱3的内侧均转动连接有搅拌杆4,两个搅拌杆4的一端分别贯穿两个承载箱3,且两个搅拌杆4中的一个的一端与驱动电机5输出轴传动连接,并且两个搅拌杆4的一端之间通过皮带7缠绕连接,播种机1的一侧通过螺栓固定连接有泵体9,且泵体9的进水口处均与两个承载箱3的一侧连通,播种机1的两侧均固定连接有洒水管2,且泵体9的出水口处均与两个洒水管2的一侧连通,具体的,通过两个搅拌杆4对两个承载箱3中的混合液进行搅拌,再启动泵体9将两个承载箱3中的液体经两个洒水管2进行喷洒,进而实现了在进行播种的过程中对农作物进行洒水的目的。

[0022] 本方案具备以下工作过程:

[0023] 本实用新型中一种可洒水大豆玉米播种机进行使用时,首先将所需的水以及农药投入到两个承载箱3中,再将播种机1与拖拉机或者旋耕机进行安装,在进行播种的过程中,启动驱动电机5带动两个搅拌杆4对两个承载箱3中的混合液进行搅拌,再启动泵体9将两个承载箱3中的液体经两个洒水管2进行喷洒。

[0024] 根据上述工作过程可知:

[0025] 通过两个搅拌杆4对两个承载箱3中的混合液进行搅拌,再启动泵体9将两个承载箱3中的液体经两个洒水管2进行喷洒,进而实现了在进行播种的过程中对农作物进行洒水的目的。

[0026] 进一步的,两个搅拌杆4的一端均通过转轴分别与两个承载箱3的内壁之间转动连接,且两个搅拌杆4的另一端均通过轴承套分别贯穿两个承载箱3的侧壁,具体的,利用搅拌杆4可以对承载箱3内侧的液体进行搅拌。

[0027] 进一步的,泵体9的出水楼处连通有两个第二水管11,且两个第二水管11的出水口处分别与两个洒水管2的一侧连通。

[0028] 进一步的,泵体9的进水口处连通有两个第一水管10,且两个第一水管10的一端分别与两个承载箱3的一侧之间连通。

[0029] 进一步的,两个搅拌杆4分别位于两个承载箱3外侧的一端上均套接有皮带轮6,且两个皮带轮6之间通过皮带7缠绕连接,具体的,利用两个皮带轮6与皮带7之间的配合使用,进而可以使得两个搅拌杆4进行同时转动。

[0030] 进一步的,播种机1的底部两侧均安装有轮体8,两个承载箱3的顶部均通过铰链转动连接有顶盖12,具体的,打开顶盖12可以在两个承载箱3中加入水。

[0031] 综上所述:利用搅拌杆4可以对承载箱3内侧的液体进行搅拌,利用两个皮带轮6与皮带7之间的配合使用,进而可以使得两个搅拌杆4进行同时转动,打开顶盖12可以在两个承载箱3中加入水。

[0032] 以上显示和描述了本实用新型的基本原理、主要特征和本实用新型的优点。本行业的技术人员应该了解,本实用新型不受上述实施例的限制,上述实施例和说明书中描述的只是本实用新型的原理,在不脱离本实用新型精神和范围的前提下本实用新型还会有各种变化和改进,这些变化和改进都落入要求保护的本实用新型的范围内。本实用新型要求的保护范围由所附的权利要求书及其等同物界定。

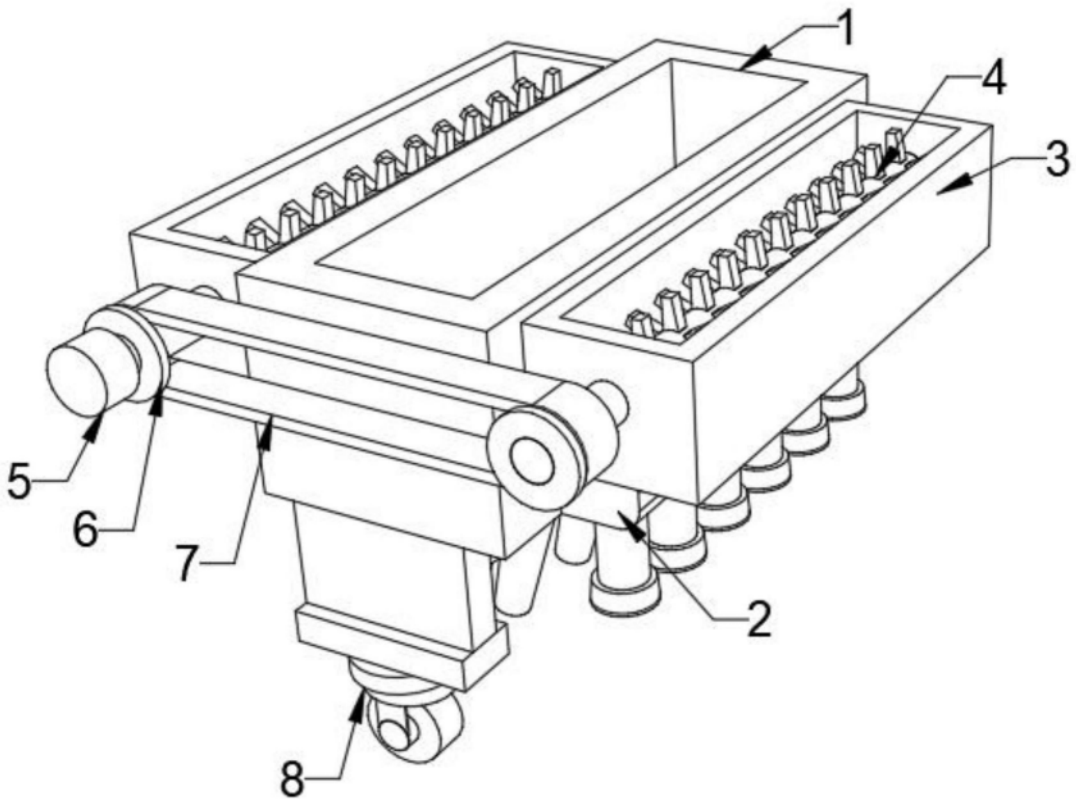

图1

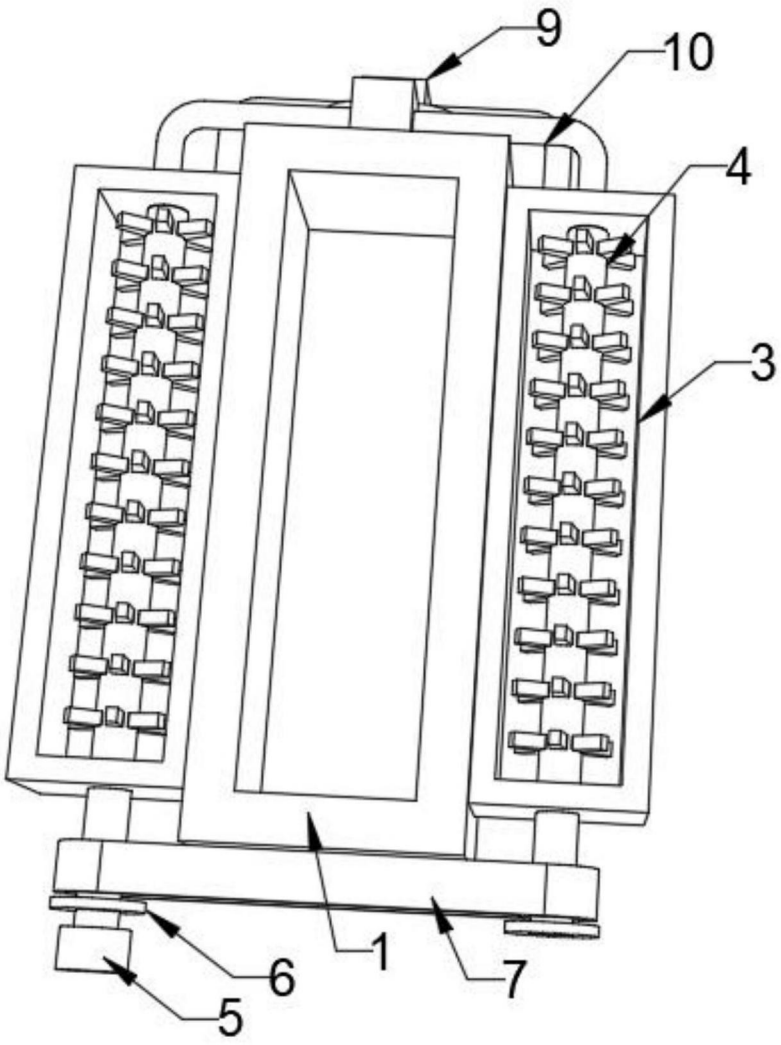

图2

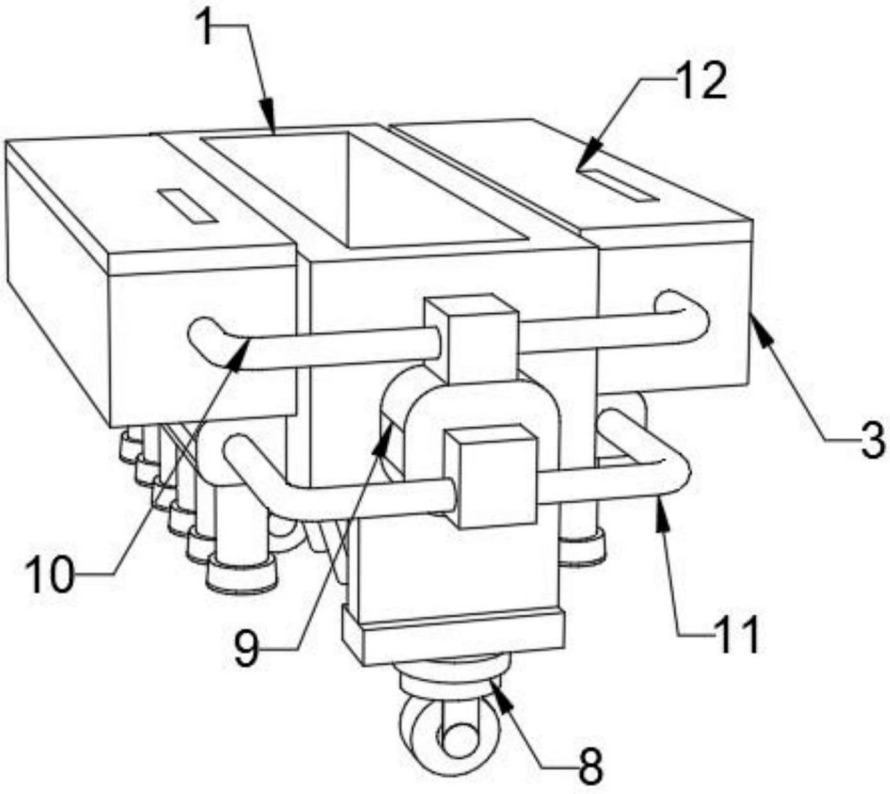

图3

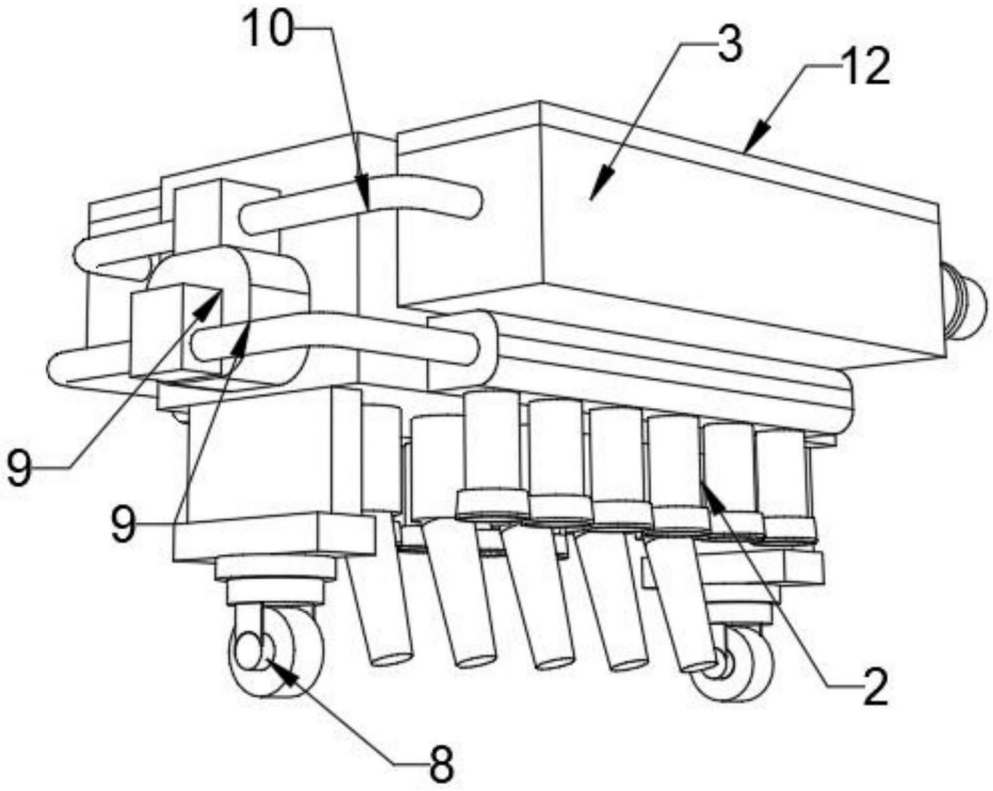

图4