(19)中华人民共和国国家知识产权局

(12)实用新型专利

(10)授权公告号 CN 202070167 U
(45)授权公告日 2011.12.14

(21)申请号 201120022179.2

(22)申请日 2011.01.24

(73)专利权人 王春杨
地址 515041 广东省汕头市澄海区莲下镇槐泽村内洋工业区 11 号

(72)发明人 王春杨

(74)专利代理机构 北京轻创知识产权代理有限公司 11212
代理人 杨立

(51)Int.Cl.
A63H 33/22(2006.01)
A63H 33/26(2006.01)
A63H 5/00(2006.01)

权利要求书 1 页 说明书 2 页 附图 3 页

(54)实用新型名称

一种玩具海螺

(57)摘要

本实用新型涉及一种玩具海螺，它包括外壳，外壳采用软质材料制成，外壳的顶部设有透明罩，透明罩的下表面呈波浪状，外壳内部设有控制芯片和与控制芯片连接的发光体，外壳的侧面设有灯光开关、音乐开关，和控制灯光色彩变换的灯光闪烁开关。本实用新型的有益效果是：外形美观，不断变换色彩的光线，使呈现的图案动感十足，结合动听的音乐，对婴儿产生更加强烈的吸引力。

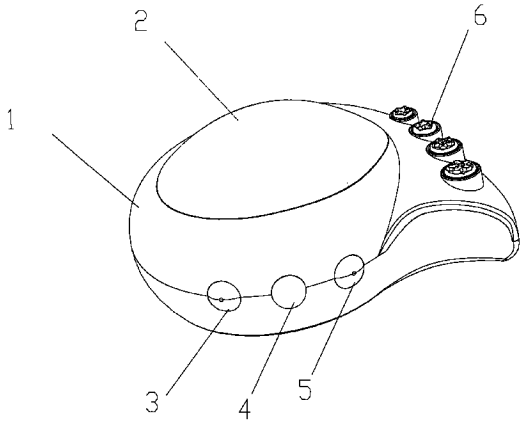

CN 202070167 U

1. 一种玩具海螺，其特征在于：它包括外壳，所述外壳采用软质材料制成，外壳的顶部设有透明罩，所述透明罩的下表面呈波浪状，所述外壳内部设有控制芯片和与控制芯片连接的发光体，外壳的侧面设有灯光开关、音乐开关，和控制灯光色彩变换的灯光闪烁开关。

2. 根据权利要求 1 所述的一种玩具海螺，其特征在于：所述外壳的上表面设有音乐切换开关，音乐切换开关设置在透明罩的一侧。

3. 根据权利要求 1 所述的一种玩具海螺，其特征在于：所述外壳的底部设有发音孔。

4. 根据权利要求 1、2 或 3 所述的一种玩具海螺，其特征在于：所述外壳的底部设有电池槽。

5. 根据权利要求 1、2 或 3 所述的一种玩具海螺，其特征在于：所述发光体为发光二极管或灯泡。

一种玩具海螺

技术领域

[0001] 本实用新型涉及一种音乐加七彩灯发射出图案的既可发光又可播放音乐的海螺玩具，属于玩具领域。

背景技术

[0002] 日常生活中，能发出音乐的小玩具是最能吸引 0~3 岁婴儿注意力的一类玩具。目前市场上有很多此类的产品，但该类商品往往设计不够理想，一方面，玩具的外形设计欠佳，容易被小婴儿误咬从而造成危险，也可能由于棱角尖锐而刺伤婴儿；另一方面，玩具的发音控制按键如琴键等数目多，操作复杂而且容易损坏；还有的按键少，但功能单一。

实用新型内容

[0003] 针对目前市场上的玩具外形设计欠佳，容易被小婴儿误咬从而造成危险，也可能由于棱角尖锐而刺伤婴儿，玩具的发音控制按键如琴键等数目多，操作复杂而且容易损坏；按键少，但功能单一，本实用新型提供一种美观且音乐加七彩灯发射出图案的海螺玩具。

[0004] 本实用新型解决上述技术问题的技术方案如下：一种玩具海螺，它包括外壳，外壳采用软质材料制成，外壳的顶部设有透明罩，透明罩的下表面呈波浪状，外壳内部设有控制芯片和与控制芯片连接的发光体，外壳的侧面设有灯光开关、音乐开关，和控制灯光色彩变换的灯光闪烁开关。

[0005] 进一步的，外壳的上表面设有音乐切换开关，音乐切换开关设置在透明罩的一侧。

[0006] 进一步的，外壳的底部设有发音孔。

[0007] 进一步的，外壳的底部设有电池槽。

[0008] 进一步的，发光体为发光二极管或灯泡。

[0009] 本实用新型的有益效果是：外壳采用软质材料制成，避免婴儿被扎伤，且操作简便，外形美观，不断变换色彩的光线，使呈现的图案动感十足，结合动听的音乐，对婴儿产生更加强烈的吸引力。

附图说明

[0010] 图 1 为本实用新型正视图；

[0011] 图 2 为本实用新型后视图；

[0012] 图 3 为本实用新型立体图。

[0013] 附图中，各标号所代表的部件列表如下：

[0014] 1、外壳，2、透明罩，3、灯光开关，4、音乐开关，5、闪烁开关，6、音乐切换开关，7、电池槽，8、发音孔。

具体实施方式

[0015] 以下结合附图对本实用新型的原理和特征进行描述，所举实例只用于解释本实用

新型，并非用于限定本实用新型的范围。

[0016] 如图 1 所示，一种玩具海螺，它包括海螺状的外壳 1，外壳 1 采用软质材料制成，外壳 1 的顶部设有透明罩 2，透明罩 2 的下表面呈波浪状，其上还设有图案，外壳 1 内部设有控制芯片和与控制芯片连接的发光体，外壳的侧面设有灯光开关 3 和音乐开关 4，还有控制灯光色彩轮流变换的闪烁开关 5。

[0017] 外壳 1 的上表面设有音乐切换开关 6，音乐切换开关 6 设置在透明罩 2 的一侧，音乐切换开关 6 上设有星形等图案。

[0018] 发光体为发光二极管或灯泡。

[0019] 外壳 1 的底部设有电池槽 7，外壳 1 的内部设有马达、发光体和控制芯片，电池槽 7 可内装两节 5 号电池，作为发音和发光的电源。外壳 1 的底部设有发音孔 8，可以发出控制芯片发出的音乐。外壳 1 的侧面设有灯光开关 3 和音乐开关 4，用于控制玩具海螺的发光和音乐的发出，外壳 1 的侧面还设有闪烁开关 5。本实用新型的玩具海螺在将灯光开关 3 和音乐开关 4 打开后，响起音乐的同时，还可以出现灯发射出的水纹等多种图案，闪烁开关 5 打开后，七彩灯光不断变换，发射出的图案呈现动感状态，按下外壳 1 上表面的音乐切换开关 6，可以发出海螺的声音等，使玩具海螺更形象，有助于婴儿辨认、学习。

[0020] 外壳 1 采用橡胶等软质材料制成，避免婴儿被扎伤，安全可靠。

[0021] 以上所述仅为本实用新型的较佳实施例，并不用以限制本实用新型，凡在本实用新型的精神和原则之内，所作的任何修改、等同替换、改进等，均应包含在本实用新型的保护范围之内。

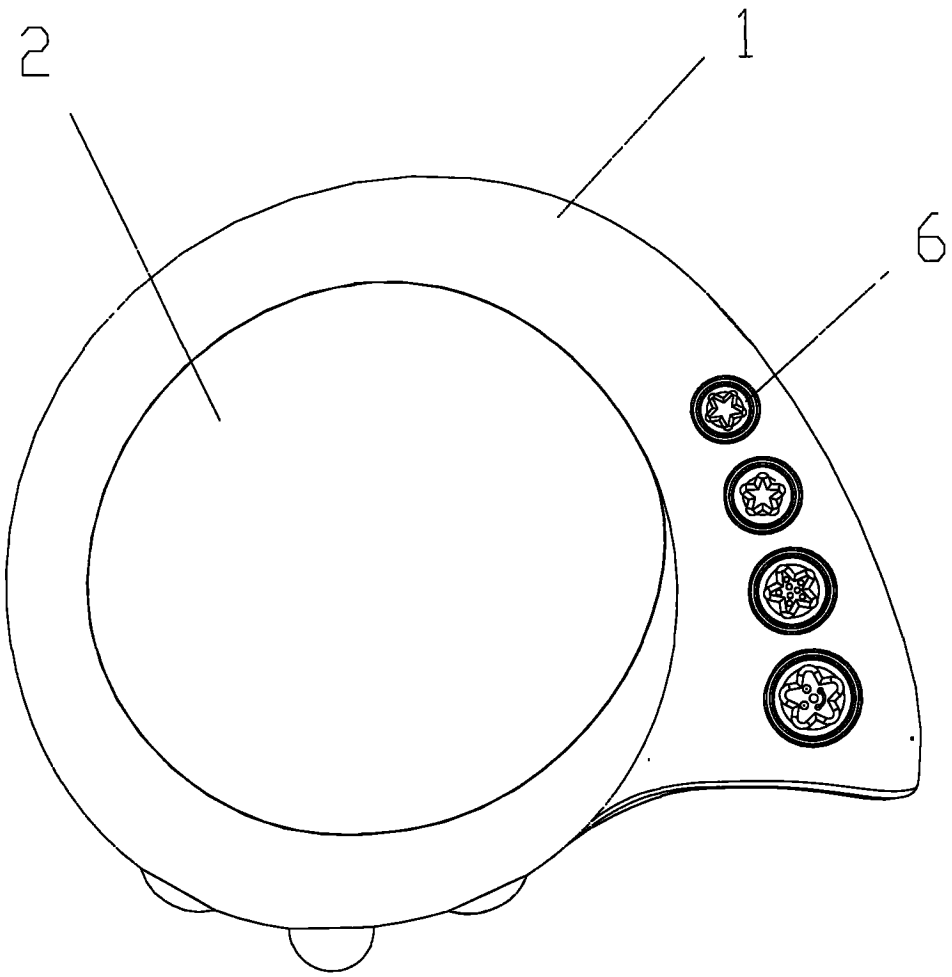

图 1

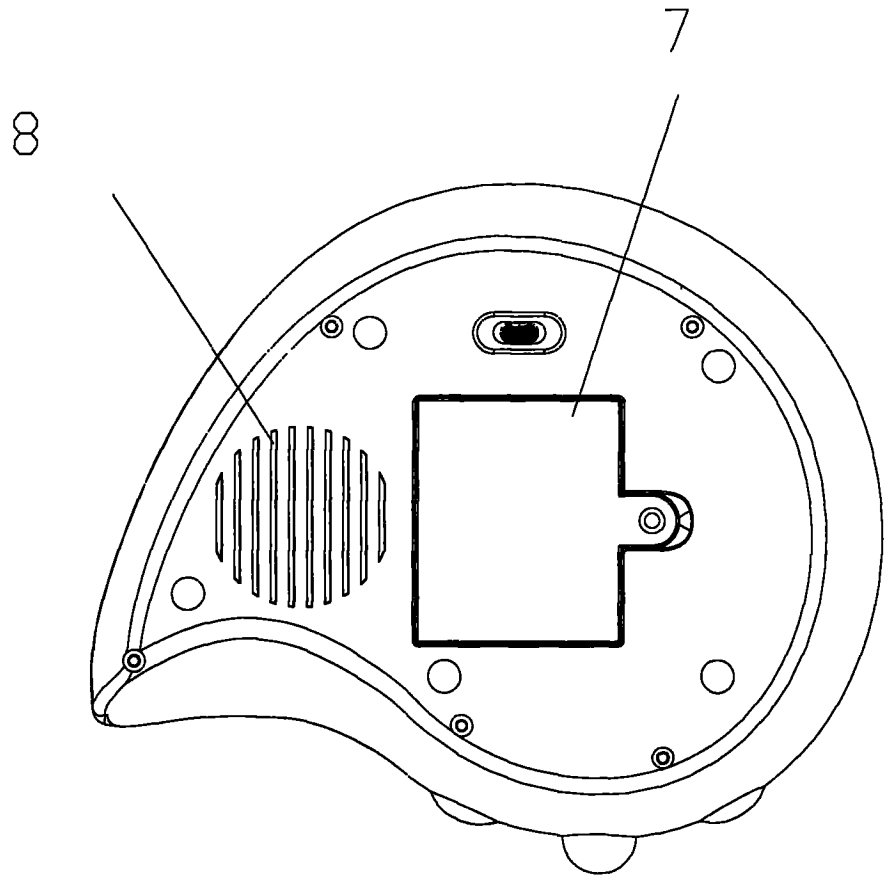

图 2

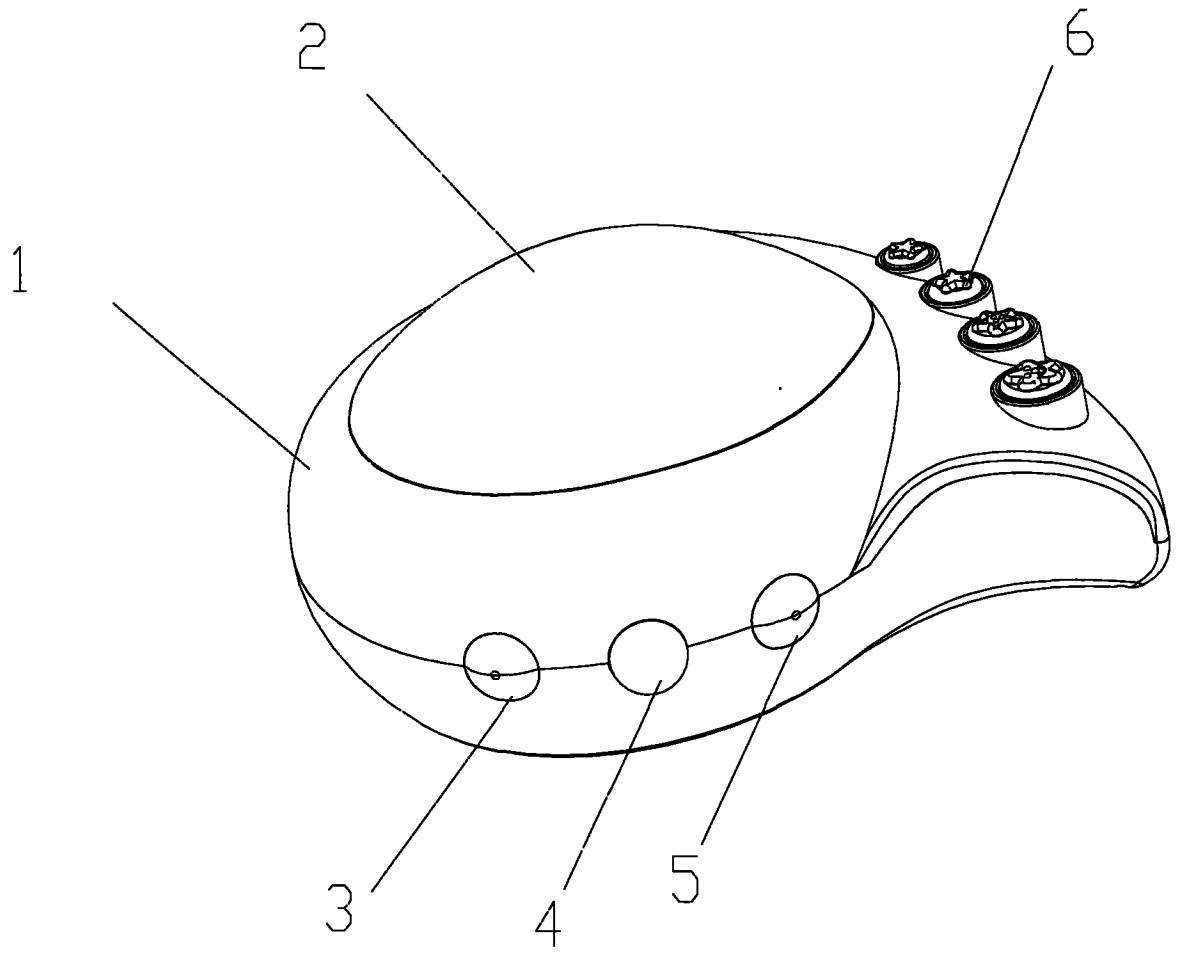

图 3