(19)中华人民共和国国家知识产权局

(12)实用新型专利

(10)授权公告号 CN 203841397 U
(45)授权公告日 2014.09.24

(21)申请号 201420219634.1

(22)申请日 2014.04.26

(73)专利权人 佛山市尚朋堂家居用品有限公司
地址 528000 广东省佛山市顺德区伦教新塘世龙集约工业区世龙大道以西(D12-04地块)之一

(72)发明人 谢惠华

(74)专利代理机构 北京科亿知识产权代理事务所(普通合伙) 11350
代理人 肖平安

(51)Int.Cl.
A47C 21/00(2006.01)
F21V 33/00(2006.01)
F21W 131/301(2006.01)

权利要求书1页 说明书2页 附图2页

(54)实用新型名称

一种带智能灯光系统的床

(57)摘要

本实用新型公开了一种带智能灯光系统的床,包括床头和床体,所述床头上沿其长度方向开设有一条凹槽,床头两端位于上述凹槽内分别嵌入安装有第一装饰灯条和第二装饰灯条,相应的床头两端位于上述凹槽下方还分别安装设置有第一轻触调光开关和第二轻触调光开关;所述床体其两侧边还分别安装有一个感应小夜灯。本实用新型其床头安装设置有装饰灯条,装饰灯条通过LED电源驱动器与轻触调光开关电连接,装饰灯条照明亮度可调节;其床体两侧边安装设置有感应小夜灯;不仅具有照明功能,而且可根据使用者具体需要营造不同的灯光氛围,具有设计人性化和情调化等优点,解决了现有床功能单一的问题。

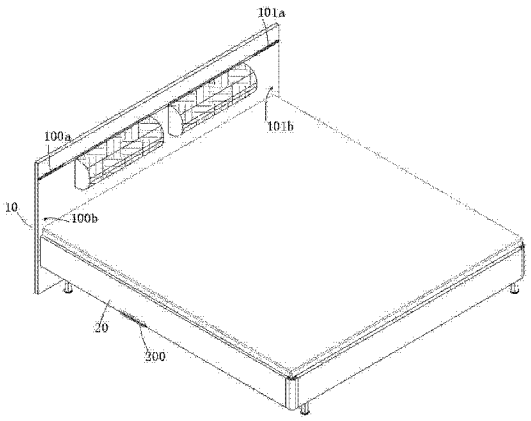

CN 203841397 U

1. 一种带智能灯光系统的床，包括床头 (10) 和床体 (20)，其特征在于：所述床头 (10) 上沿其长度方向开设有一条凹槽，床头 (10) 两端位于上述凹槽内分别嵌入安装有第一装饰灯条 (100a) 和第二装饰灯条 (101a)，相应的床头 (10) 两端位于上述凹槽下方还分别安装设置有第一轻触调光开关 (100b) 和第二轻触调光开关 (101b)；所述第一装饰灯条 (100a) 通过 LED 电源驱动器与第一轻触调光开关 (100b) 电连接，所述第二装饰灯条 (101a) 也通过 LED 电源驱动器与第二轻触调光开关 (101b) 电连接；所述床体 (20) 其两侧边还分别安装有一个感应小夜灯 (200)，所述感应小夜灯 (200) 包括感应小夜灯壳体 (200a) 和感应发光部 (200b)；所述第一装饰灯条 (100a) 包括用于装置电路板的装饰灯条壳 (100a-1)、透光的装饰灯条罩 (100a-2) 和与电路板电连接的 LED 发光体 (100a-3)，所述电路板与 LED 电源驱动器电连接。

2. 如权利要求 1 所述的一种带智能灯光系统的床，其特征在于：上述第二装饰灯条 (101a) 与第一装饰灯条 (100a) 结构相同，第二轻触调光开关 (101b) 与第一轻触调光开关 (100b) 结构相同。

一种带智能灯光系统的床

技术领域

[0001] 本实用新型属于室内家具技术领域，具体涉及一种床。

背景技术

[0002] 目前现在传统的床功能较为单一，无法满足现代人对生活的高品质要求；床作为卧式休息家具，仅仅具有简单的睡眠功能。

发明内容

[0003] 针对现有技术的不足，本实用新型旨在提供一种带有智能灯光系统的床。

[0004] 为实现上述目的，本实用新型采用如下技术方案：

[0005] 一种带智能灯光系统的床，包括床头和床体，所述床头上沿其长度方向开设有一条凹槽，床头两端位于上述凹槽内分别嵌入安装有第一装饰灯条和第二装饰灯条，相应的床头两端位于上述凹槽下方还分别安装设置有第一轻触调光开关和第二轻触调光开关；所述第一装饰灯条通过 LED 电源驱动器与第一轻触调光开关电连接，所述第二装饰灯条也通过 LED 电源驱动器与第二轻触调光开关电连接；所述床体其两侧边还分别安装有一个感应小夜灯，所述感应小夜灯包括感应小夜灯壳体和感应发光部；所述第一装饰灯条包括用于装置电路板的装饰灯条壳、透光的装饰灯条罩和与电路板电连接的 LED 发光体所述电路板与 LED 电源驱动器电连接。

[0006] 上述第二装饰灯条与第一装饰灯条结构相同，第二轻触调光开关与第一轻触调光开关结构相同。

[0007] 本实用新型具有如下有益效果：

[0008] 本实用新型一种带智能灯光系统的床，其床头安装设置有装饰灯条，装饰灯条通过 LED 电源驱动器与轻触调光开关电连接，装饰灯条照明亮度可调节；其床体两侧边安装设置有感应小夜灯。本实用新型其智能灯光系统不仅具有照明功能，而且可根据使用者具体需要营造不同的灯光氛围，具有设计人性化和情调化等优点，解决了现有床功能单一的问题。

附图说明

[0009] 图 1 为本实用新型一种带智能灯光系统的床的结构示意图；

[0010] 图 2 为本实用新型一种带智能灯光系统的床其第一装饰灯条结构示意图；

[0011] 图 3 为本实用新型一种带智能灯光系统的床其第一轻触调光开关结构示意图；

[0012] 图 4 为本实用新型一种带智能灯光系统的床其感应小夜灯结构示意图。

具体实施方式

[0013] 下面结合附图及具体实施例，对本实用新型作进一步的描述，以便于更清楚的理解本实用新型要求保护的技术思想。

[0014] 如图 1-4 所示本实用新型一种带智能灯光系统的床，包括床头 10 和床体 20，所述床头 10 上沿其长度方向开设有一条凹槽，床头 10 两端位于上述凹槽内分别嵌入安装有第一装饰灯条 100a 和第二装饰灯条 101a，相应的床头 10 两端位于上述凹槽下方还分别安装设置有第一轻触调光开关 100b 和第二轻触调光开关 101b ；所述第一装饰灯条 100a 通过 LED 电源驱动器与第一轻触调光开关 100b 电连接，所述第二装饰灯条 101a 也通过 LED 电源驱动器与第二轻触调光开关 101b 电连接 ；所述床体 20 其两侧边还分别安装有一个感应小夜灯 200，所述感应小夜灯 200 包括感应小夜灯壳体 200a 和感应发光部 200b ；所述第一装饰灯条 100a 包括用于装置电路板的装饰灯条壳 100a-1、透光的装饰灯条罩 100a-2 和与电路板电连接的 LED 发光体 100a-3，所述电路板与 LED 电源驱动器电连接。上述第二装饰灯条 101a 与第一装饰灯条 100a 结构相同，第二轻触调光开关 101b 与第一轻触调光开关 100b 结构相同。

[0015] 对于本领域的技术人员来说，可根据以上描述的技术方案以及构思，做出其它各种相应的改变以及变形，而所有的这些改变以及变形都应该属于本实用新型权利要求的保护范围之内。

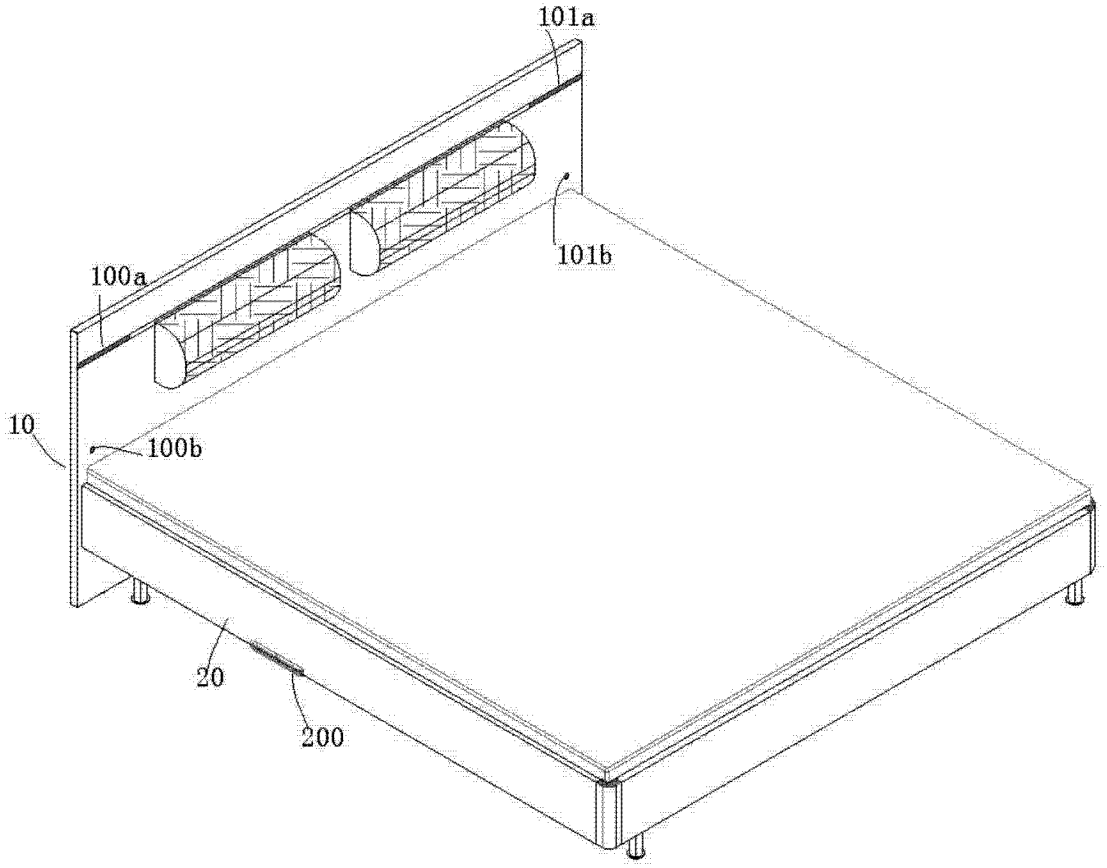

图 1

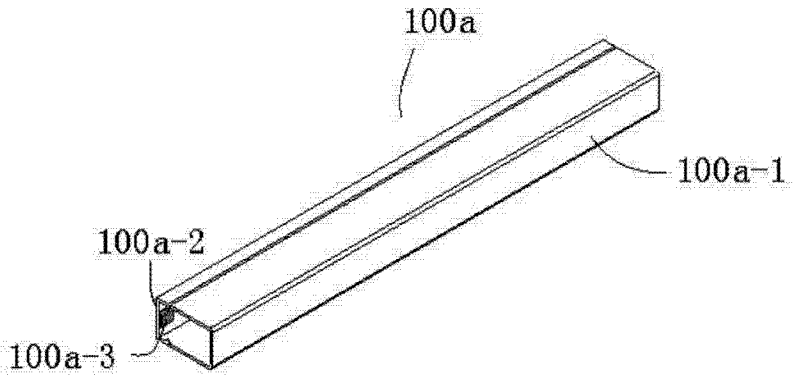

图 2

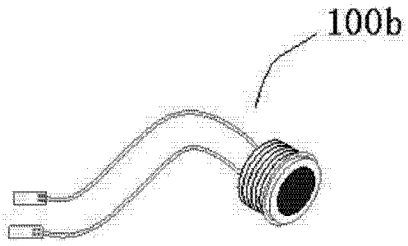

图 3

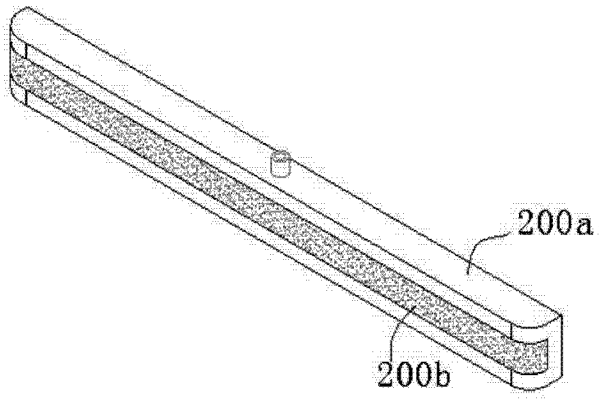

图 4