(19)中华人民共和国国家知识产权局

(12)实用新型专利

(10)授权公告号 CN 214035463 U
(45)授权公告日 2021.08.24

(21)申请号 202022449827.4

(22)申请日 2020.10.29

(73)专利权人 福建玖安工程检测有限公司
地址 363000 福建省漳州市高新区科技城物联网示范园7号楼304室

(72)发明人 游建城 戴世杰 吕文涛 戴世华 吕丽雅

(74)专利代理机构 深圳科湾知识产权代理事务所(普通合伙) 44585
代理人 钟斌

(51)Int.Cl.
E06B 9/06(2006.01)
E06B 3/40(2006.01)

权利要求书1页 说明书3页 附图3页

(54)实用新型名称

一种消防安全防盗护栏

(57)摘要

本实用新型公开了一种消防安全防盗护栏，涉及防盗护栏装置领域，包括主体，所述主体的内部设置焊接有两组支撑柱，且两组支撑柱之间焊接有固定框，所述固定框的外壁通过转轴设置有两扇旋转门，所述固定框的顶端设置有延伸至固定框内部的按压杆，所述按压杆位于两扇旋转门之间，且按压杆的外壁位于固定框的内部套接有套筒。本实用新型通过设置移动杆、限位块和旋转盘，人工使用辅助工具转动转环带动丝杆进行旋转，丝杆带动旋转盘旋转且挤压着移动杆伸出主体的外侧，继而将移动杆端部的凸块伸进窗户开设的槽内部，继而通过移动杆将主体与窗户进行固定，达到防盗护栏安装方便简单，同时便于后期对防盗护栏的拆卸更换。

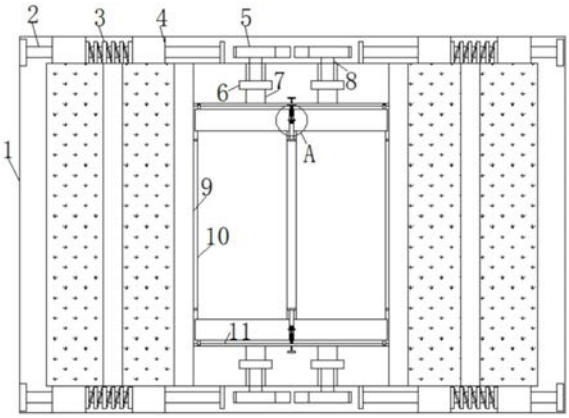

CN 214035463 U

1.一种消防安全防盗护栏,包括主体(1),其特征在于:所述主体(1)的内部设置焊接有两组支撑柱(9),且两组支撑柱(9)之间焊接有固定框(11),所述固定框(11)的外壁通过转轴设置有两扇旋转门(10),所述固定框(11)的顶端设置有延伸至固定框(11)内部的按压杆(12),所述按压杆(12)位于两扇旋转门(10)之间,且按压杆(12)的外壁位于固定框(11)的内部套接有套筒(15),所述套筒(15)的外壁设置有延伸至旋转门(10)内部的两组凸块(14),且凸块(14)的端部设置有延伸至套筒(15)内部的移动柱(17),所述移动柱(17)的外壁套接有固定板(13),所述按压杆(12)的底端设置有贯穿至固定板(13)内部的挤压框(18),且挤压框(18)的底端贯穿移动柱(17)且延伸至固定板(13)的底端外侧,所述挤压框(18)的底端设置有与套筒(15)连接的一号弹簧(16),所述固定框(11)的顶端焊接有与主体(1)内壁连接的两组固定柱(7),且固定柱(7)的内部设置有延伸至主体(1)内部的丝杆(8),所述丝杆(8)的底端端部设置有延伸至固定柱(7)外壁外侧的转环(6),且丝杆(8)的顶端端部位于主体(1)的内部设置有旋转盘(5),所述旋转盘(5)的一侧设置有延伸至主体(1)外壁外侧的移动杆(2),且移动杆(2)的外壁设置有两组与主体(1)内壁连接的限位块(4),所述移动杆(2)的外壁套接有弹簧(3),且弹簧(3)位于两组限位块(4)之间。

2.根据权利要求1所述的一种消防安全防盗护栏,其特征在于:所述移动杆(2)的端部设置有多组凸块,且移动杆(2)的端部延伸至窗户开设的槽内。

3.根据权利要求1所述的一种消防安全防盗护栏,其特征在于:所述固定柱(7)的外壁与丝杆(8)接触位置处设置有相匹配的螺纹。

4.根据权利要求1所述的一种消防安全防盗护栏,其特征在于:所述旋转门(10)与凸块(14)接触位置处设置相匹配的卡槽,且旋转门(10)的端部紧密的与套筒(15)外壁贴合。

5.根据权利要求1所述的一种消防安全防盗护栏,其特征在于:所述按压杆(12)的顶端位于固定框(11)的外侧设置有按压块,且固定框(11)与按压杆(12)接触位置处设置有相匹配通孔。

6.根据权利要求1所述的一种消防安全防盗护栏,其特征在于:所述主体(1)的内部设置有多组防盗杆,且防盗杆之间设置有通风网。

一种消防安全防盗护栏

技术领域

[0001] 本实用新型涉及防盗护栏装置领域，具体为一种消防安全防盗护栏。

背景技术

[0002] 为了室内安全，现在的房屋在窗户、阳台等开放式结构的地方，基本都安装了坚固的防盗护栏(亦或称为防盗网、防盗窗)，其可以防止室内人员从房屋的开放处坠落，也能在一定程度上防止入室盗窃的作用。

[0003] 目前，现有的防盗护栏存在一定的不足，在房屋内部发生火灾或者其他意外情况是时，堵塞了逃生或者救援的通道，造成营救工作难度大的麻烦，另外，在对防盗护栏与阳台或者窗户安装固定时，需要多组螺栓进行固定，导致防盗护栏的安装工作效率较低且安装方式较为复杂的现象。

实用新型内容

[0004] 本实用新型的目的在于：为了解决现有技术中对防盗护栏安装不便捷和不能打开防盗护栏逃生和便于救援的问题，提供一种消防安全防盗护栏。

[0005] 为实现上述目的，本实用新型提供如下技术方案：一种消防安全防盗护栏，包括主体，所述主体的内部设置焊接有两组支撑柱，且两组支撑柱之间焊接有固定框，所述固定框的外壁通过转轴设置有两扇旋转门，所述固定框的顶端设置有延伸至固定框内部的按压杆，所述按压杆位于两扇旋转门之间，且按压杆的外壁位于固定框的内部套接有套筒，所述套筒的外壁设置有延伸至旋转门内部的两组凸块，且凸块的端部设置有延伸至套筒内部的移动柱，所述移动柱的外壁套接有固定板，所述按压杆的底端设置有贯穿至固定板内部的挤压框，且挤压框的底端贯穿移动柱且延伸至固定板的底端外侧，所述挤压框的底端设置有与套筒连接的一号弹簧，所述固定框的顶端焊接有与主体内壁连接的两组固定柱，且固定柱的内部设置有延伸至主体内部的丝杆，所述丝杆的底端端部设置有延伸至固定柱外壁外侧的转环，且丝杆的顶端端部位于主体的内部设置有旋转盘，所述旋转盘的一侧设置有延伸至主体外壁外侧的移动杆，且移动杆的外壁设置有两组与主体内壁连接的限位块，所述移动杆的外壁套接有弹簧，且弹簧位于两组限位块之间。

[0006] 优选地，所述移动杆的端部设置有多组凸块，且移动杆的端部延伸至窗户开设的槽内。

[0007] 优选地，所述固定柱的外壁与丝杆接触位置处设置有相匹配的螺纹。

[0008] 优选地，所述旋转门与凸块接触位置处设置相匹配的卡槽，且旋转门的端部紧密的与套筒外壁贴合。

[0009] 优选地，所述按压杆的顶端位于固定框的外侧设置有按压块，且固定框与按压杆接触位置处设置有相匹配通孔。

[0010] 优选地，所述主体的内部设置有多组防盗杆，且防盗杆之间设置有通风网。

[0011] 与现有技术相比，本实用新型的有益效果是：

[0012] 1、本实用新型通过设置移动杆、限位块和旋转盘，人工使用辅助工具转动转环带动丝杆进行旋转，丝杆带动旋转盘旋转且挤压着移动杆伸出主体的外侧，继而将移动杆端部的凸块伸进窗户开设的槽内部，继而通过移动杆将主体与窗户进行固定，达到防盗护栏安装方便简单，同时便于后期对防盗护栏的拆卸更换；

[0013] 2、本实用新型通过旋转门、挤压框、凸块和套筒，室内发生火灾或者其他紧急情况时，人工按压按压杆伸进固定框的内部且推动着挤压框进行降低，挤压框通过移动柱驱使着凸块进入套筒的内部且与旋转门分离，接着人工转动两扇旋转门围绕着转轴进行旋转打开，从而方便从室内逃出或者从外对室内进行救援工作，提高防盗护栏的实用性和灵活性。

附图说明

[0014] 图1为本实用新型的主视图；

[0015] 图2为本实用新型A的局部放大图；

[0016] 图3为本实用新型旋转盘的俯视图。

[0017] 图中：1、主体；2、移动杆；3、弹簧；4、限位块；5、旋转盘；6、转环；7、固定柱；8、丝杆；9、支撑柱；10、旋转门；11、固定框；12、按压杆；13、固定板；14、凸块；15、套筒；16、弹簧；17、移动柱；18、挤压框。

具体实施方式

[0018] 下面将结合本实用新型实施例中的附图，对本实用新型实施例中的技术方案进行清楚、完整地描述，显然，所描述的实施例仅仅是本实用新型一部分实施例，而不是全部的实施例。基于本实用新型中的实施例，本领域普通技术人员在没有做出创造性劳动前提下所获得的所有其他实施例，都属于本实用新型保护的范围。

[0019] 在本实用新型的描述中，需要说明的是，术语“中心”、“上”、“下”、“左”、“右”、“竖直”、“水平”、“内”、“外”等指示的方位或位置关系为基于附图所示的方位或位置关系，仅是为了便于描述本实用新型和简化描述，而不是指示或暗示所指的装置或元件必须具有特定的方位、以特定的方位构造和操作，因此不能理解为对本实用新型的限制。此外，术语“第一”、“第二”、“第三”仅用于描述目的，而不能理解为指示或暗示相对重要性。在本实用新型的描述中，需要说明的是，除非另有明确的规定和限定，术语“安装”、“相连”、“连接”、“设置”应做广义理解，例如，可以是固定连接，也可以是可拆卸连接，或一体地连接；可以是机械连接，也可以是电连接；可以是直接相连，也可以通过中间媒介间接相连，可以是两个元件内部的连通。对于本领域的普通技术人员而言，可以具体情况理解上述术语在本实用新型中的具体含义。下面根据本实用新型的整体结构，对其实施例进行说明。

[0020] 请参阅图1-3，一种消防安全防盗护栏，包括主体1，主体1的内部设置焊接有两组支撑柱9，且两组支撑柱9之间焊接有固定框11，固定框11的外壁通过转轴设置有两扇旋转门10，固定框11的顶端设置有延伸至固定框11 内部的按压杆12，按压杆12位于两扇旋转门10之间，且按压杆12的外壁位于固定框11的内部套接有套筒15，套筒15的外壁设置有延伸至旋转门10内部的两组凸块14，且凸块14的端部设置有延伸至套筒15内部的移动柱17，移动柱17的外壁套接有固定板13，按压杆12的底端设置有贯穿至固定板13 内部的挤压框18，且挤压框18的底端贯穿移动柱17且延伸至固定板13的底端外侧，挤压框18的底端设置有与

套筒15连接的一号弹簧16，固定框11的顶端焊接有与主体1内壁连接的两组固定柱7，且固定柱7的内部设置有延伸至主体1内部的丝杆8，丝杆8的底端端部设置有延伸至固定柱7外壁外侧的转环6，且丝杆8的顶端端部位于主体1的内部设置有旋转盘5，旋转盘5的一侧设置有延伸至主体1外壁外侧的移动杆2，且移动杆2的外壁设置有两组与主体1内壁连接的限位块4，移动杆2的外壁套接有弹簧3，且弹簧3位于两组限位块4之间。

[0021] 请着重参阅图1，移动杆2的端部设置有多组凸块，且移动杆2的端部延伸至窗户开设的槽内，便于将主体1与窗户连接固定，从而其室内起到一定的防盗效果。

[0022] 请着重参阅图1和图3，固定柱7的外壁与丝杆8接触位置处设置有相匹配的螺纹，便于转动丝杆8从而转动旋转盘5挤压移动杆2伸出主体1的外侧。

[0023] 请着重参阅图1和图2，旋转门10与凸块14接触位置处设置相匹配的卡槽，且旋转门10的端部紧密的与套筒15外壁贴合，便于旋转门10与固定框 11连接固定，从而起到防盗的效果。

[0024] 请着重参阅图1和图2，按压杆12的顶端位于固定框11的外侧设置有按压块，且固定框11与按压杆12接触位置处设置有相匹配通孔，便于推动按压杆12伸进固定框11内部。

[0025] 请着重参阅图1，主体1的内部设置有多组防盗杆，且防盗杆之间设置有通风网，对室内起到防盗的效果，同时便于对对室内进行通风。

[0026] 工作原理：在安装使用装置时，首先，将主体1放置在窗户或者阳台合适的位置处，接着人工使用辅助工具转动转环6带动丝杆8进行旋转，丝杆8 带动旋转盘5旋转且挤压着移动杆2伸出主体1的外侧，继而将移动杆2端部的凸块伸进窗户开设的槽内部，继而通过移动杆2将主体1与窗户进行固定，达到防盗护栏安装方便简单，同时便于后期对防盗护栏的拆卸更换，当室内发生火灾或者其他紧急情况时，人工按压按压杆12伸进固定框11的内部且推动着挤压框18进行降低，挤压框18通过移动柱17驱使着凸块14进入套筒15的内部且与旋转门10分离，接着人工转动两扇旋转门10围绕着转轴进行旋转打开，从而方便从室内逃出或者从外对室内进行救援工作，提高防盗护栏的实用性和灵活性。

[0027] 对于本领域技术人员而言，显然本实用新型不限于上述示范性实施例的细节，而且在不背离本实用新型的精神或基本特征的情况下，能够以其他的具体形式实现本实用新型。因此，无论从哪一点来看，均应将实施例看作是示范性的，而且是非限制性的，本实用新型的范围由所附权利要求而不是上述说明限定，因此旨在将落在权利要求的等同要件的含义和范围内的所有变化囊括在本实用新型内。不应将权利要求中的任何附图标记视为限制所涉及的权利要求。

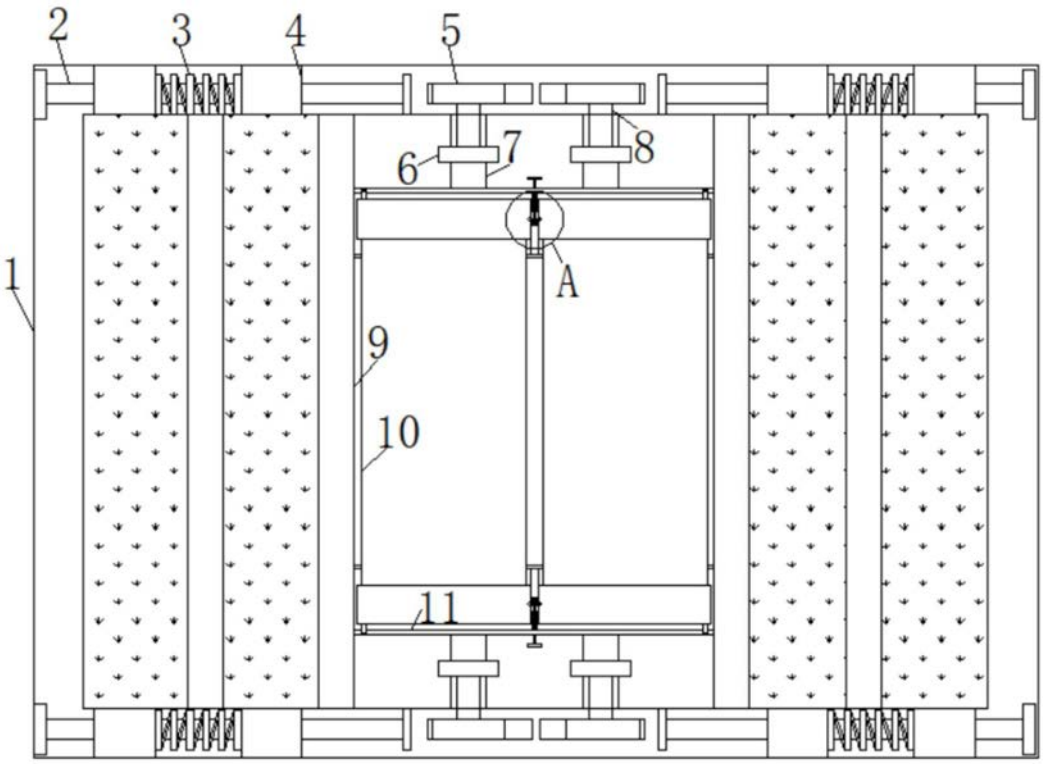

图1

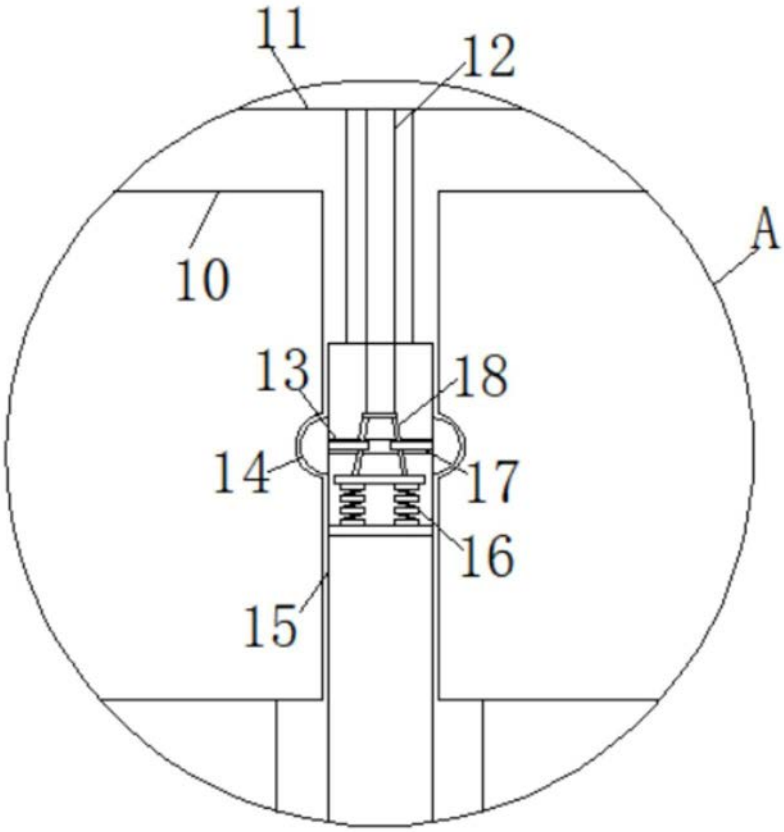

图2

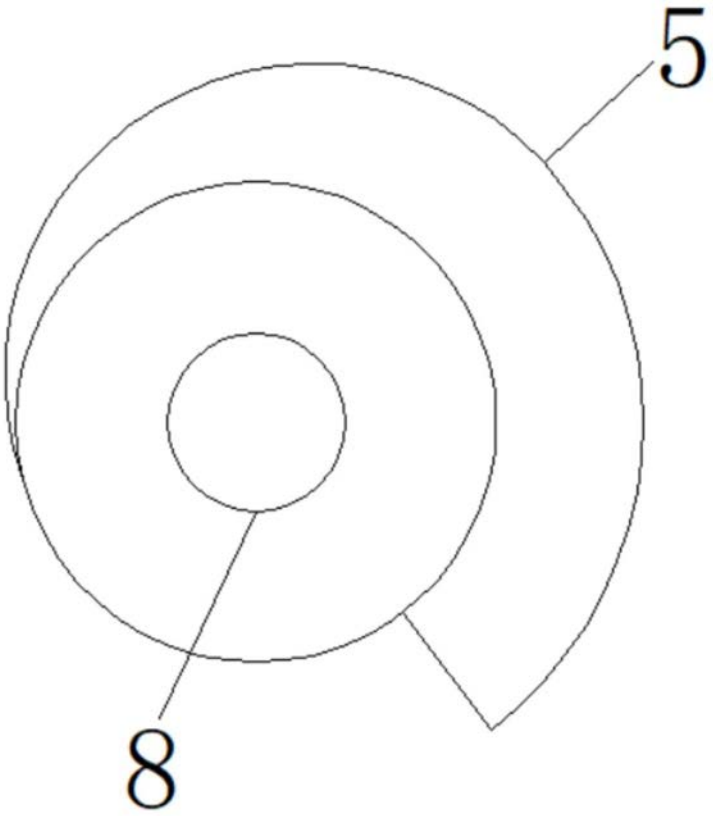

图3