(19)中华人民共和国国家知识产权局

(12)实用新型专利

(10)授权公告号 CN 205854796 U
(45)授权公告日 2017.01.04

(21)申请号 201620582285.9

(22)申请日 2016.06.15

(73)专利权人 浙江广泉包装有限公司
地址 314000 浙江省嘉兴市嘉善县惠民街道新华路11号

(72)发明人 陈波乐 盛龙

(74)专利代理机构 嘉兴启帆专利代理事务所（普通合伙）33253
代理人 李伊飏

(51)Int.Cl.
B65D 19/20(2006.01)
B65D 19/38(2006.01)
B65D 19/40(2006.01)

权利要求书1页 说明书2页 附图4页

(54)实用新型名称

组合式环保纸箱

(57)摘要

本实用新型公开了一种组合式环保纸箱，包括上端开口且内部带有空腔的箱体、铰接在箱体左右两端的第一盖板及铰接在箱体前后两端的第二盖板，箱体的四个内侧壁上均粘结有呈锯齿状结构的加强板，加强板的上端面与箱体的上端面齐平且加强板的下端与箱体的内底部固定，加强板远离箱体一侧的端面上粘结有挡板，挡板的上端面与箱体的上端面齐平且挡板的下端与箱体的内底部固定，箱体、第一盖板及第二盖板中均填充有网格布；锯齿状结构的加强板能够对放置在箱体中的物品起到减震缓冲的作用，避免箱体震动、晃动时，物品与箱体侧壁之间出现直接撞击的现象，从而能够避免箱体中的物品的损坏。

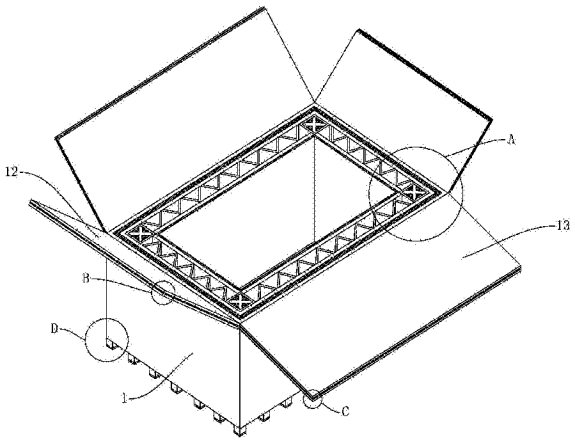

CN 205854796 U

1.一种组合式环保纸箱，包括上端开口且内部带有空腔(11)的箱体(1)、铰接在箱体(1)左右两端的第一盖板(12)及铰接在箱体(1)前后两端的第二盖板(13)，其特征在于：所述箱体(1)的四个内侧壁上均粘结有呈锯齿状结构的加强板(31)，所述加强板(31)的上端面与箱体(1)的上端面齐平且加强板(31)的下端与箱体(1)的内底部固定，所述加强板(31)远离箱体(1)一侧的端面上粘结有挡板(32)，所述挡板(32)的上端面与箱体(1)的上端面齐平且挡板(32)的下端与箱体(1)的内底部固定，所述箱体(1)、第一盖板(12)及第二盖板(13)中均填充有网格布(4)。

2.根据权利要求1所述的组合式环保纸箱，其特征在于：所述挡板(32)的内壁上贴合有海绵垫(33)，所述海绵垫(33)的上端面与箱体(1)的上端面齐平且海绵垫(33)的下端与箱体(1)的内底部固定。

3.根据权利要求1所述的组合式环保纸箱，其特征在于：所述网格布(4)的厚度为0.5mm。

组合式环保纸箱

技术领域

[0001] 本实用新型属于包装箱技术领域，涉及一种组合式环保纸箱。

背景技术

[0002] 随着快递行业的不断发展，整个设备会包装箱的需求量越来越大，包装箱一般由瓦楞纸制成，因此由瓦楞纸制成的纸箱一般称之为瓦楞纸箱，传统的瓦楞纸箱只是一个长方体的纸箱，其整体的强度差。

发明内容

[0003] 针对上述问题，本实用新型要解决的技术问题是提供一种组合式环保纸箱，提高纸箱的整体强度。

[0004] 本实用新型的组合式环保纸箱，包括上端开口且内部带有空腔的箱体、铰接在箱体左右两端的第一盖板及铰接在箱体前后两端的第二盖板，箱体的四个内侧壁上均粘结有呈锯齿状结构的加强板，加强板的上端面与箱体的上端面齐平且加强板的下端与箱体的内底部固定，加强板远离箱体一侧的端面上粘结有挡板，挡板的上端面与箱体的上端面齐平且挡板的下端与箱体的内底部固定，箱体、第一盖板及第二盖板中均填充有网格布。

[0005] 本实用新型的组合式环保纸箱，其中，挡板的内壁上贴合有海绵垫，海绵垫的上端面与箱体的上端面齐平且海绵垫的下端与箱体的内底部固定。

[0006] 本实用新型的组合式环保纸箱，其中，所述网格布的厚度为0.5mm。

[0007] 本实用新型有益效果：本实用新型通过方形立柱、方形立柱中长条支撑柱及填料的设置，能够提高纸箱的整体强度，避免纸箱出现变形的现象。

[0008] 本实用新型通过锯齿状结构的加强板及加强板上挡板的设置，能够提高纸箱的结构强度，提高抗压能力，且能够提高箱体侧壁的抗挤压强度，从而能够避免纸箱出现变形的现象，同时锯齿状结构的加强板能够对放置在箱体中的物品起到减震缓冲的作用，避免箱体震动、晃动时，物品与箱体侧壁之间出现直接撞击的现象，从而能够避免箱体中的物品的损坏；通过网格布的设置，能够提高箱体、第一盖板及第二盖板的抗拉能力，能够有效避免箱体破损现象的出现，延长了纸箱的使用寿命。

附图说明

[0009] 为了易于说明，本实用新型由下述的具体实施及附图作以详细描述。

[0010] 图1为本实用新型的立体结构示意图；

[0011] 图2为箱体的仰视结构示意图；

[0012] 图3为长条支撑柱的立体结构示意图；

[0013] 图4为图1中A处放大后的结构示意图；

[0014] 图5为图1中B处放大后的结构示意图；

[0015] 图6为图1中C处放大后的结构示意图；

[0016] 图7为图1中D处放大后的结构示意图。

具体实施方式

[0017] 如图1-图7所示的组合式环保纸箱，包括上端开口且内部带有空腔11的箱体1、铰接在箱体1左右两端的第一盖板12及铰接在箱体1前后两端的第二盖板13，箱体1内部的四个边角处均固定有内部带有通孔21的方形立柱2，方形立柱2的上端面与箱体1的上端面齐平且方形立柱2的下端与箱体1的内底部固定，通孔21中插接有呈“十”字形状的长条支撑柱22，长条支撑柱22与方形立柱2之间的通孔21中填充有填料23；通过方形立柱、方形立柱中长条支撑柱及填料的设置，能够提高纸箱的整体抗压能力，避免纸箱出现变形的现象。

[0018] 长条支撑柱22的高度与方形立柱2的高度相同。

[0019] 箱体1的四个内侧壁上均粘结有呈锯齿状结构的加强板31，加强板31的上端面与箱体1的上端面齐平且加强板31的下端与箱体1的内底部固定，加强板31远离箱体1一侧的端面上粘结有挡板32，挡板32的上端面与箱体1的上端面齐平且挡板32的下端与箱体1的内底部固定；通过锯齿状结构的加强板及加强板上挡板的设置，能够提高纸箱的结构强度，从而能够提高纸箱的整体抗压能力，避免纸箱出现变形的现象。

[0020] 挡板32的内壁上贴合有海绵垫33，海绵垫33的上端面与箱体1的上端面齐平且海绵垫33的下端与箱体1的内底部固定；通过海绵垫的设置，海绵垫能够对放置在箱体中的物品起到减震作用，避免箱体中物品的破损。

[0021] 箱体1、第一盖板12及第二盖板13中均填充有网格布4；通过网格布的设置，能够提高箱体、第一盖板及第二盖板的抗拉能力，能够有效避免箱体破损现象的出现，延长了纸箱的使用寿命。

[0022] 网格布4的厚度为0.5mm。

[0023] 箱体1的底部固定有若干个呈阵列状分布的支撑脚51，支撑脚51的下端面上固定有防滑垫52；通过支撑脚及支撑脚下端面上防滑垫的设置，在纸箱依次叠放时，能够避免纸箱出现打滑的现象的出现，提高了纸箱叠放后的稳定性。

[0024] 防滑垫52的下端面上设置有防滑纹521；通过防滑纹的设置，能够进一步避免纸箱在叠放时出现打滑的现象。

[0025] 支撑脚51为方形状结构。

[0026] 上面所述的实施例仅仅是对本实用新型的优选实施方式进行描述，并非对本实用新型的构思和范围进行限定。在不脱离本实用新型设计构思的前提下，本领域普通人员对本实用新型的技术方案做出的各种变型和改进，均应落入到本实用新型的保护范围，本实用新型请求保护的技术内容，已经全部记载在权利要求书中。

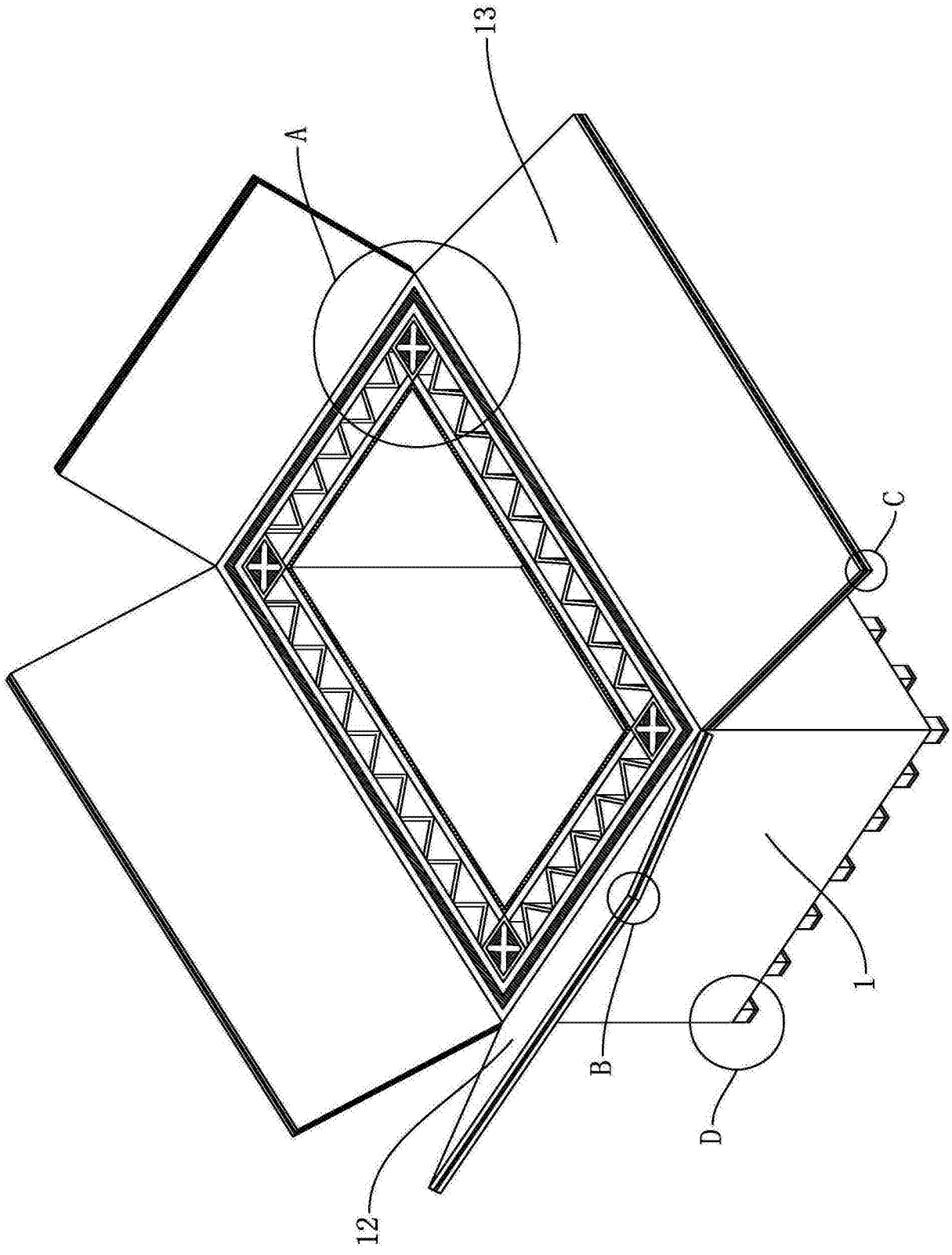

图1

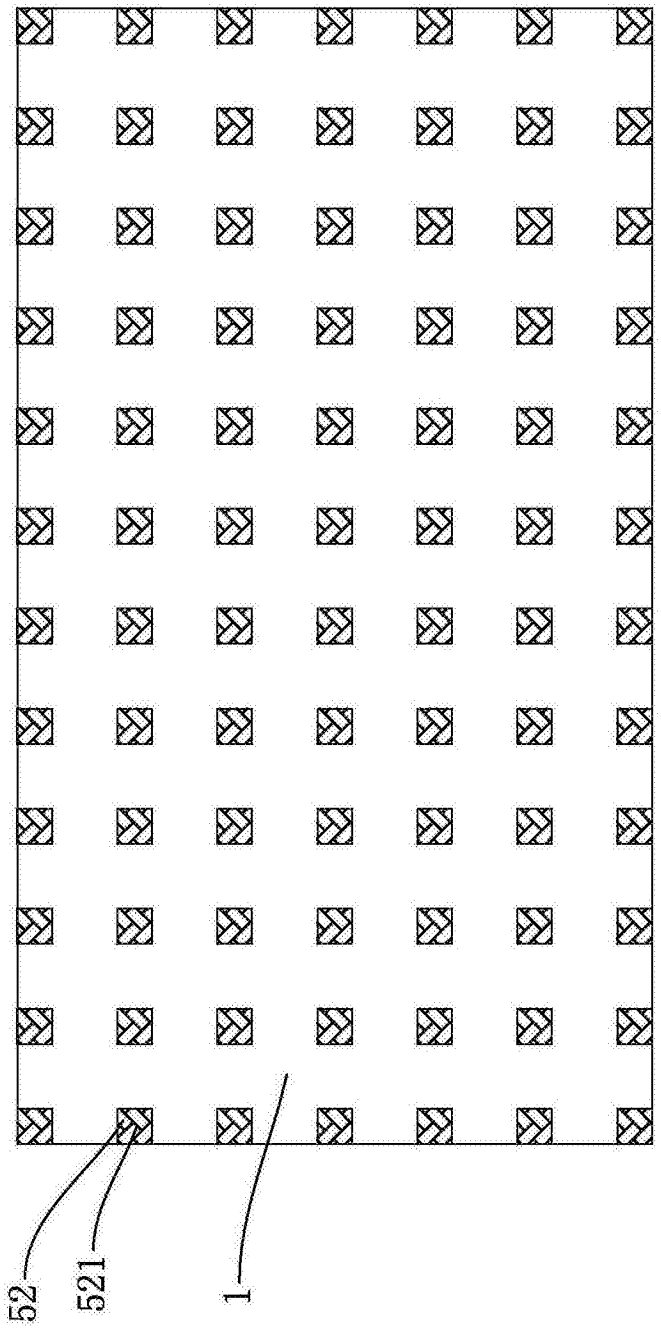

图2

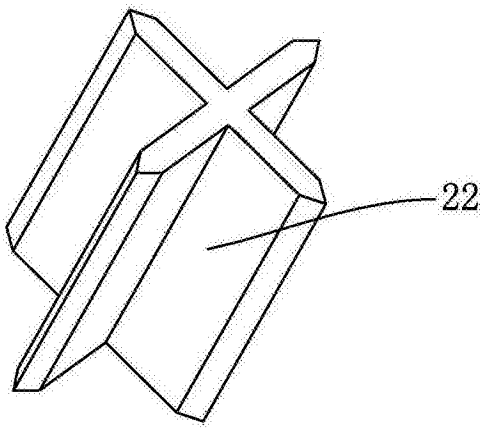

图3

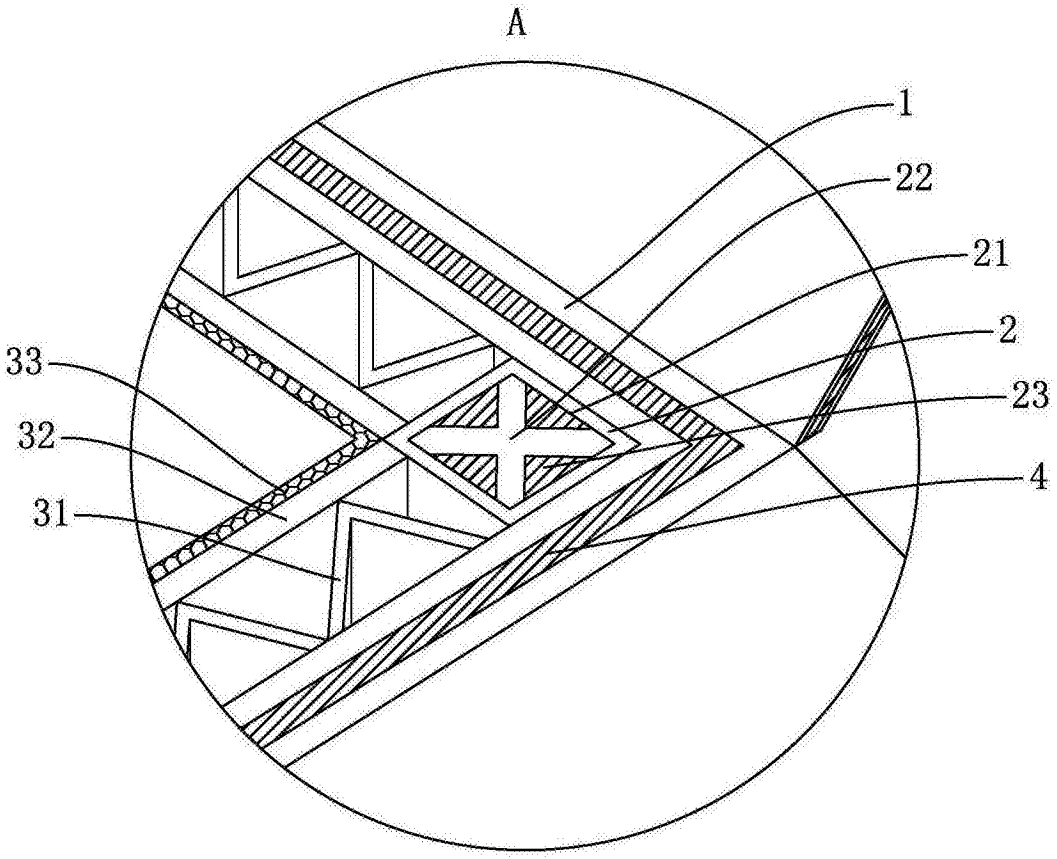

图4

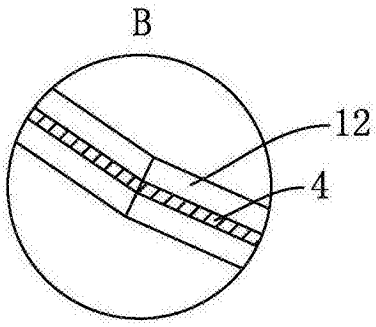

图5

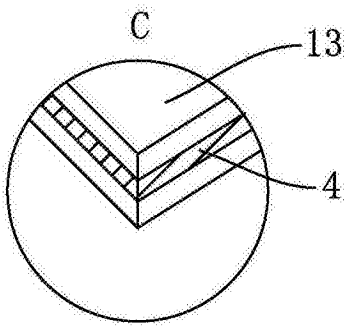

图6

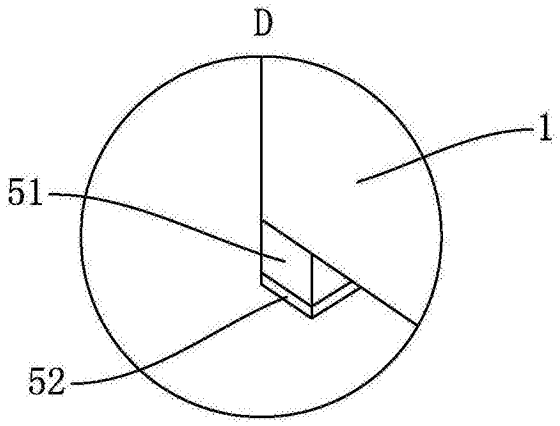

图7