(19)国家知识产权局

(12)实用新型专利

(10)授权公告号 CN 218650725 U
(45)授权公告日 2023.03.21

(21)申请号 202223170074.9

(22)申请日 2022.11.28

(73)专利权人 宁波杰立化妆品包装用品有限公司
地址 315464 浙江省宁波市余姚市黄家埠镇高桥村

(72)发明人 赵林烽

(74)专利代理机构 杭州易中元兆专利代理有限公司 33341
专利代理师 张安心

(51)Int.Cl.
A45D 40/20(2006.01)
A45D 40/26(2006.01)

权利要求书1页 说明书3页 附图7页

(54)实用新型名称

一种多功能化妆笔

(57)摘要

本实用新型属于化妆用品技术领域，特指一种多功能化妆笔。包括笔杆、眉笔单元和毛刷单元；所述眉笔单元设置在所述笔杆的首端，包括笔帽、眉粉瓶和笔尖，所述笔尖设置在笔杆的首端，所述笔帽螺纹连接于笔杆首端，并套装在所述笔尖的外侧；所述眉粉瓶设置在笔帽内侧；所述毛刷单元设置在所述笔杆的末端；包括笔套、毛刷和刷座；所述笔套设置在刷座上，所述刷座一端设置在笔杆末端，所述刷座另一端设置有毛刷。本实用新型的目的是提供一种结构简单，操作方便的多功能化妆笔。

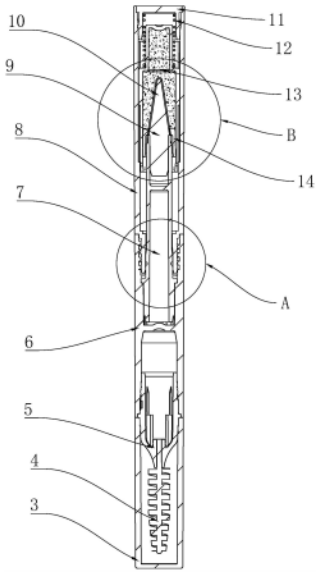

CN 218650725 U

1.一种多功能化妆笔,包括笔杆(6),其特征在于:还包括

眉笔单元(2),其设置在所述笔杆(6)的首端;所述眉笔单元(2)包括笔帽(8)、眉粉瓶(13)和笔尖(9);所述笔尖(9)设置在笔杆的首端;所述笔帽(8)螺纹连接于笔杆(6)首端,并套装在所述笔尖的外侧;所述眉粉瓶(13)设置在笔帽(8)内侧,并容纳所述笔尖;

毛刷单元(1),其设置在所述笔杆(6)的末端;所述毛刷单元(1)包括笔套(3)、毛刷(4)和刷座(5);所述笔套(3)设置在刷座(5)上,所述刷座(5)一端设置在笔杆(6)末端,所述刷座(5)另一端设置有毛刷(4)。

2.根据权利要求1所述的一种多功能化妆笔,其特征在于:所述眉笔单元(2)还包括末端设置在笔杆(6)首端的中心杆(7),所述中心杆(7)首端固定连接有笔尖(9),且所述中心杆(7)与所述笔帽(8)接触的部分设置有一个密封圈(16),笔帽(8)旋上的时候起密封作用。

3.根据权利要求1所述的一种多功能化妆笔,其特征在于:所述眉笔单元(2)还包括内塞(14)、弹簧(12)和尾塞(11);所述内塞(14)滑动设置于眉粉瓶(13)内侧;所述尾塞(11)设置在笔帽(8)末端;所述弹簧(12)设置在眉粉瓶(13)和尾塞(11)之间。

4.根据权利要求1所述的一种多功能化妆笔,其特征在于:所述毛刷(4)为睫毛刷、眼影刷或眉粉刷,且毛刷(4)与刷座(5)为固定连接。

5.根据权利要求1所述的一种多功能化妆笔,其特征在于:所述笔尖(9)的笔头(10)为植绒头,且笔头(10)前端为半球状。

6.根据权利要求1所述的一种多功能化妆笔,其特征在于:所述眉粉瓶(13)内径小于所述笔帽(8)口部内径;所述眉粉瓶(13)末端为凸台状。

7.根据权利要求3所述的一种多功能化妆笔,其特征在于:所述内塞(14)为凹台状且设有通孔;所述内塞(14)的内侧设置有从动部(18);所述笔杆(6)首端的中心杆(7)外侧设置有推动部(17);所述中心杆(7)插入内塞(14)并转动的过程中,推动部(17)抵靠在所述从动部(18)上,使得所述内塞(14)转动;所述内塞(14)外侧设置有一个以上的往眉粉瓶(13)内凸出的齿(15)。

8.根据权利要求7所述的一种多功能化妆笔,其特征在于:所述内塞(14)外径小于眉粉瓶(13)口部内径。

9.根据权利要求3所述的一种多功能化妆笔,其特征在于:所述尾塞(11)内径大于眉粉瓶(13)末端外径,以便余下空间放置弹簧(12)。

10.根据权利要求1所述的一种多功能化妆笔,其特征在于:所述笔套(3)、笔杆(6)和笔帽(8)外径相等。

一种多功能化妆笔

技术领域

[0001] 本实用新型属于化妆用品技术领域，特指一种多功能化妆笔。

背景技术

[0002] 爱美是人类的天性，化妆则是提升自身美感最为简单便捷的方式，人们可以根据自己的心情、出席的场合画出不同的妆容，搭配不同的服饰，展现自己的风采。

[0003] 画眉是化妆中必不可少的步骤，其历史之悠久可以追溯至战国时期，所使用的材料、工具经过历代更迭，发展到现今基本以眉笔为主，搭配眉剪、眉刷等配合使用。然而现有的画眉工具一般包括眉粉盒和画眉笔，眉粉盒中装有眉粉，在画眉时，需要先打开眉粉盒，通过画眉笔的笔尖在眉粉盒中粘取一定量的眉粉，然后通过画眉笔将眉粉涂到眉毛上。

[0004] 现有的这种画眉工具使用起来较为不便，且需要同时携带眉粉盒和画眉笔，才能完成画眉操作，携带起来也较为不便，而且现有画眉工具功能单一，仅做画眉之用。

实用新型内容

[0005] 本实用新型的目的是提供一种结构简单，操作方便的多功能化妆笔。

[0006] 本实用新型的目的是这样实现的：

[0007] 一种多功能化妆笔，包括笔杆，还包括

[0008] 眉笔单元，其设置在所述笔杆的首端；所述眉笔单元包括笔帽、眉粉瓶和笔尖；所述笔尖设置在笔杆的首端；所述笔帽螺纹连接于笔杆首端，并套装在所述笔尖的外侧；所述眉粉瓶设置在笔帽内侧，并容纳所述笔尖；

[0009] 毛刷单元，其设置在所述笔杆的末端；所述毛刷单元包括笔套、毛刷和刷座；所述笔套设置在刷座上，所述刷座一端设置在笔杆末端，所述刷座另一端设置有毛刷。

[0010] 优选的，所述眉笔单元还包括末端设置在笔杆首端的中心杆，所述中心杆首端固定连接有笔尖，且所述中心杆与所述笔帽接触的部分设置有一个密封圈，笔帽旋上的时候起密封作用。

[0011] 优选的，所述眉笔单元还包括内塞、弹簧和尾塞；所述内塞滑动设置于眉粉瓶内侧；所述尾塞设置在笔帽末端；所述弹簧设置在眉粉瓶和尾塞之间。

[0012] 优选的，所述毛刷为睫毛刷、眼影刷或眉粉刷，且毛刷与刷座为固定连接。

[0013] 优选的，所述笔尖笔头部分为植绒头，笔头也可根据实际需要选择其他的制作材料。所述笔头前端为半球状，够实现很好的涂画效果。笔头前端的具体形状也可根据实现需求而定。

[0014] 优选的，所述眉粉瓶内径小于所述笔帽口部内径；所述眉粉瓶末端为凸台状。

[0015] 优选的，所述内塞为凹台状且设有通孔；所述内塞的内侧设置有从动部；所述笔杆首端的中心杆外侧设置有推动部；所述中心杆插入内塞并转动的过程中，推动部抵靠在所述从动部上，使得所述内塞转动；所述内塞外侧设置有一个以上的往眉粉瓶内凸出的齿。

[0016] 优选的，所述内塞外径小于眉粉瓶口部内径。

[0017] 优选的，所述尾塞内径大于眉粉瓶末端外径，以便余下空间能够放置弹簧。

[0018] 优选的，所述笔套、笔杆和笔帽外径相等。

[0019] 本实用新型相比现有技术突出且有益的技术效果是：

[0020] 本实用新型中，当笔帽连接在笔杆上时，笔尖从内塞上的通孔伸入眉粉瓶中，在弹簧的作用下，笔头能够与眉粉瓶内的眉粉接触，从而使笔头上粘上一定量的眉粉，这样在画眉时，将笔尖从笔帽中旋出，便可直接使用，用完后再将笔帽旋上即可，方便了使用者进行画眉；同时，本实用新型将传统的画眉笔和眉粉盒的功能集成于一支化妆笔上，只需携带这一支化妆笔便可完成画眉操作，方便了携带。

[0021] 相较于现有技术，本实用新型多功能化妆笔的毛刷单元的毛刷可以根据需要进行更换，实现一物多用，改变传统眉笔功能单一的问题，简单实用，携带方便。

附图说明

[0022] 图1是本实用新型的外形示意图。

[0023] 图2是本实用新型的剖面图。

[0024] 图3是图2的B处放大图。

[0025] 图4是图2的A处放大图。

[0026] 图5是图2的B处隐藏笔尖放大图。

[0027] 图6是本实用新型的部件分解图。

[0028] 图7是本实用新型推动部和从动部示意图。

[0029] 附图标记说明：

[0030] 1-毛刷单元；2-眉笔单元；3-笔套；4-毛刷；5-刷座；6-笔杆；7-中心杆；8-笔帽；9-笔尖；10-笔头；11-尾塞；12-弹簧；13-眉粉瓶；14-内塞；15-齿；16-密封圈；17-推动部；18-从动部。

具体实施方式

[0031] 下面结合附图以具体实施例对本实用新型作进一步描述，参见图1-图7：

[0032] 一种多功能化妆笔，如图1-2所示，包括笔杆6，还包括

[0033] 眉笔单元2，其设置在笔杆6的首端；眉笔单元2包括笔帽8、眉粉瓶13和笔尖9；笔尖9设置在笔杆6的首端；笔帽8螺纹连接于笔杆6首端，并套装在笔尖9的外侧；眉粉瓶13设置在笔帽8内侧，并容纳笔尖9；毛刷单元1，其设置在笔杆6的末端；毛刷单元1包括笔套3、毛刷4和刷座5；笔套3设置在刷座5上，刷座5一端设置在笔杆6末端，刷座5另一端设置有毛刷4。

[0034] 如图3-5所示，眉笔单元2还包括末端设置在笔杆6首端的中心杆7，用来加长笔尖的运动轨迹，使得眉粉充分得到使用且有利于笔尖9更好地吸附眉粉；中心杆7首端固定连接有笔尖9，且中心杆7与笔帽8接触的部分设置有一个密封圈16，笔帽8旋上的时候起密封作用，隔绝外部空气，防止眉粉变质而不能正常使用。

[0035] 眉笔单元2还包括内塞14、弹簧12和尾塞11；内塞14滑动设置于眉粉瓶13内侧；尾塞11设置在笔帽8末端；弹簧12设置在眉粉瓶13和尾塞11之间。

[0036] 毛刷4为睫毛刷、眼影刷或眉粉刷，且毛刷4与刷座5为焊接，利用烧红的钢丝插入刷座5进行焊接，使得毛刷4和刷座5不可拆卸，牢固且耐用。

[0037] 笔尖9的笔头10为植绒头，笔头10也可根据实际需要选择其他的制作材料；笔头10前端为半球状，能够实现很好的涂画效果；笔头10前端的具体形状也可根据实现需求而定。

[0038] 眉粉瓶13内径小于所述笔帽8口部内径，防止眉粉瓶13从笔帽8口部滑出；且眉粉瓶13末端为凸台状，当笔尖9运动到凸台部分时，笔尖9与眉粉的接触面增大，从而更好地吸附眉粉。

[0039] 如图6-7所示，内塞14为凹台状且设有通孔；内塞14的内侧设置有从动部18；笔杆6首端的中心杆7外侧设置有推动部17；中心杆7插入内塞14并转动的过程中，推动部17抵靠在从动部18上，使得内塞14转动；内塞14外侧设置有一个以上的往眉粉瓶13内凸出的齿15；内塞14贴眉粉瓶13内壁滑动可以刮下眉粉瓶13内壁上残留的眉粉，通过一个以上的齿15转动可以捣碎眉粉瓶13内出现的块状眉粉，使得笔尖9更好地吸附眉粉。

[0040] 内塞14外径小于眉粉瓶13口部内径，防止内塞14从眉粉瓶13口部滑出。

[0041] 尾塞11内径大于眉粉瓶13末端外径，以便余下空间能够放置弹簧12，为眉粉瓶13和内塞14运动传递动力。

[0042] 笔套3、笔杆6和笔帽8外径相等，整体呈光滑的细长圆柱状，外形好。

[0043] 以上显示和描述了本实用新型的基本原理和主要特征和本实用新型的优点。本行业的技术人员应该了解，本实用新型不受上述实施例的限制，上述实施例和说明书中描述的只是说明本实用新型的原理，在不脱离本实用新型精神和范围的前提下，本实用新型还会有各种变化和改进，这些变化和改进都落入要求保护的本实用新型范围内。本实用新型要求保护范围由所附的权利要求书及其等效物界定。

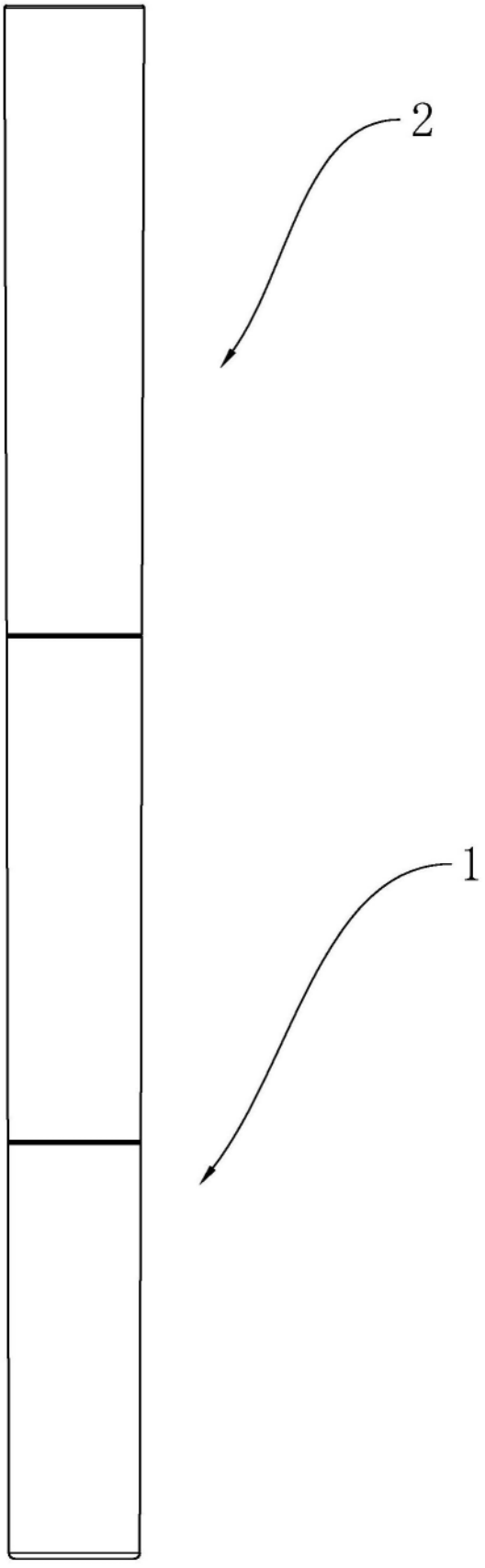

图1

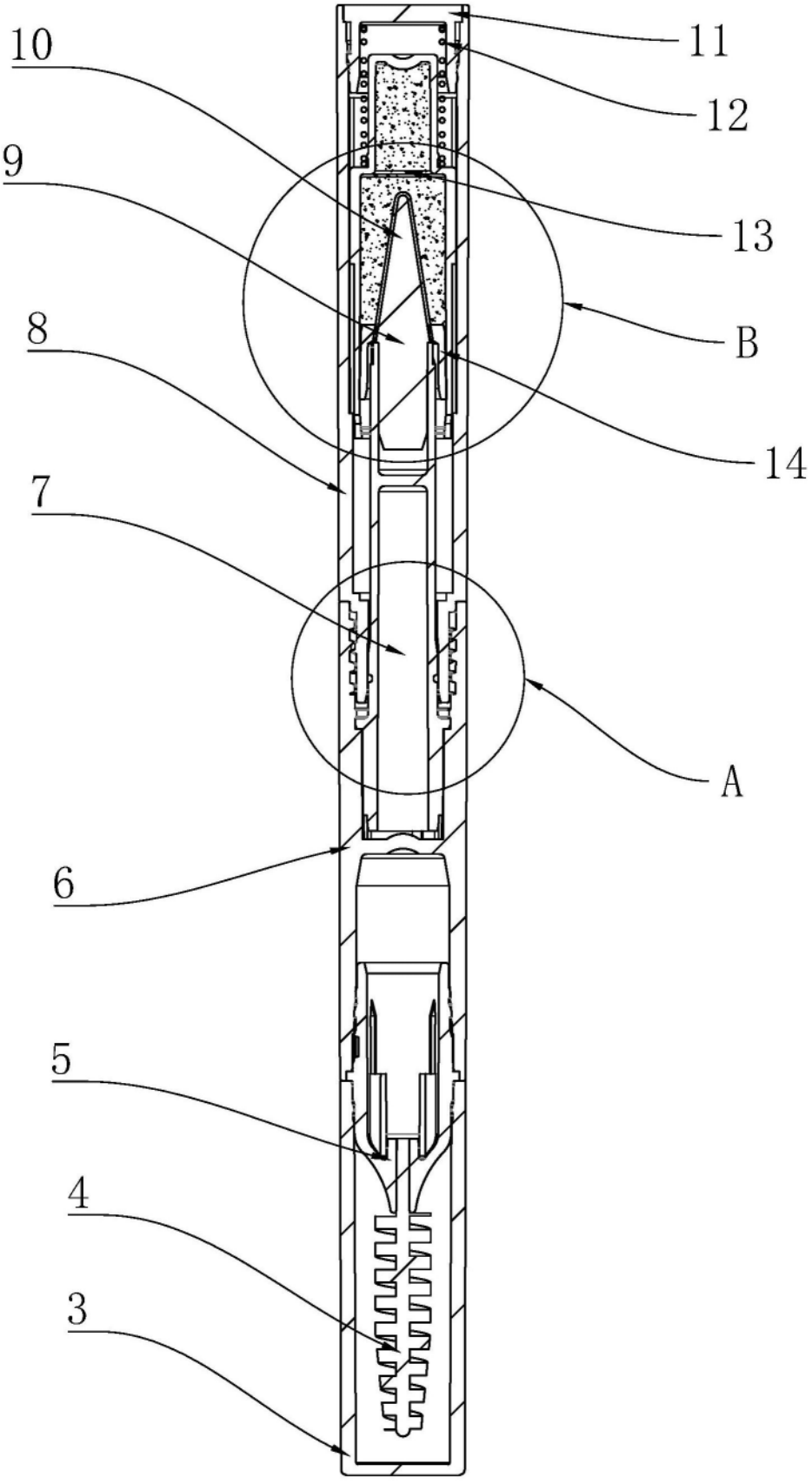

图2

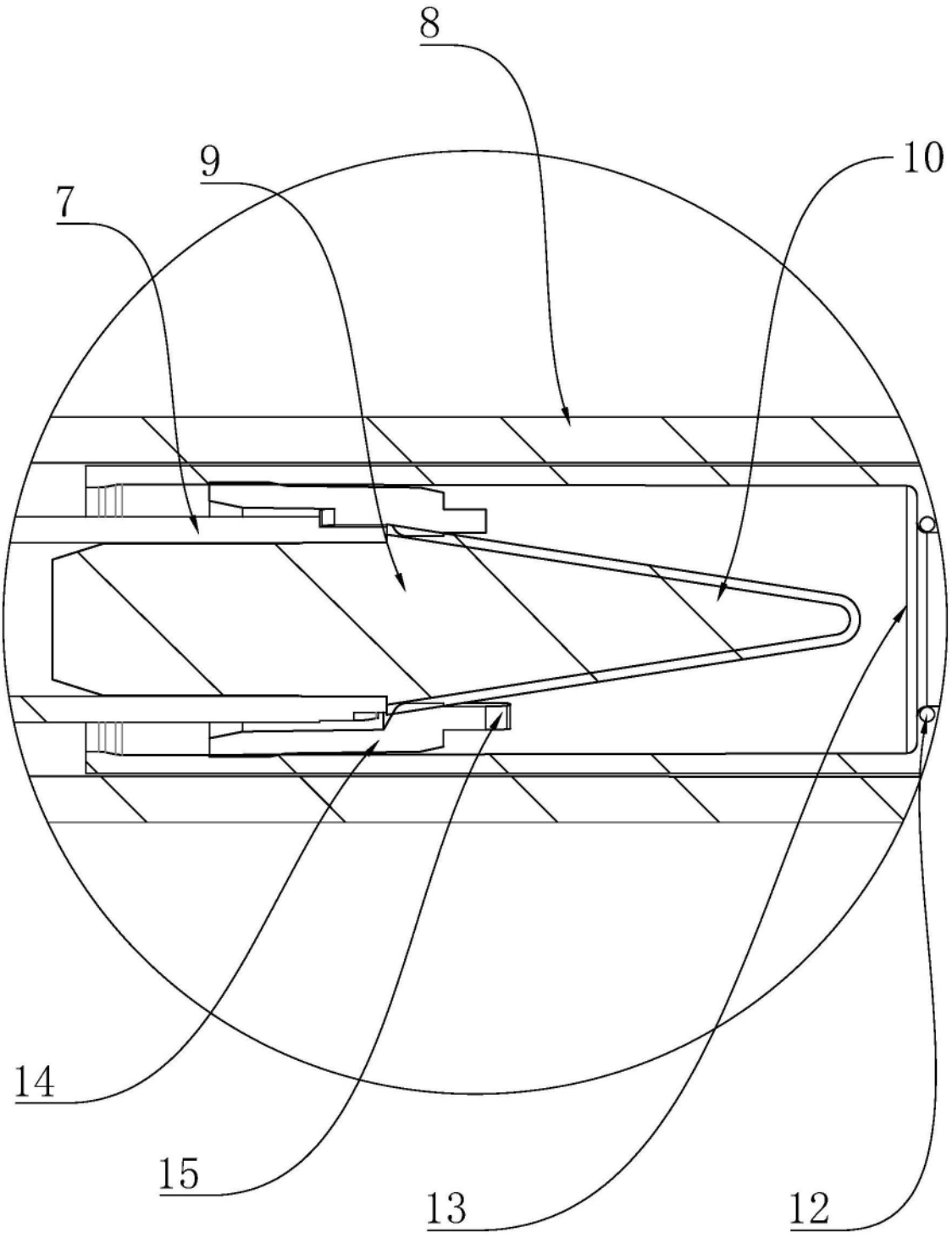

图3

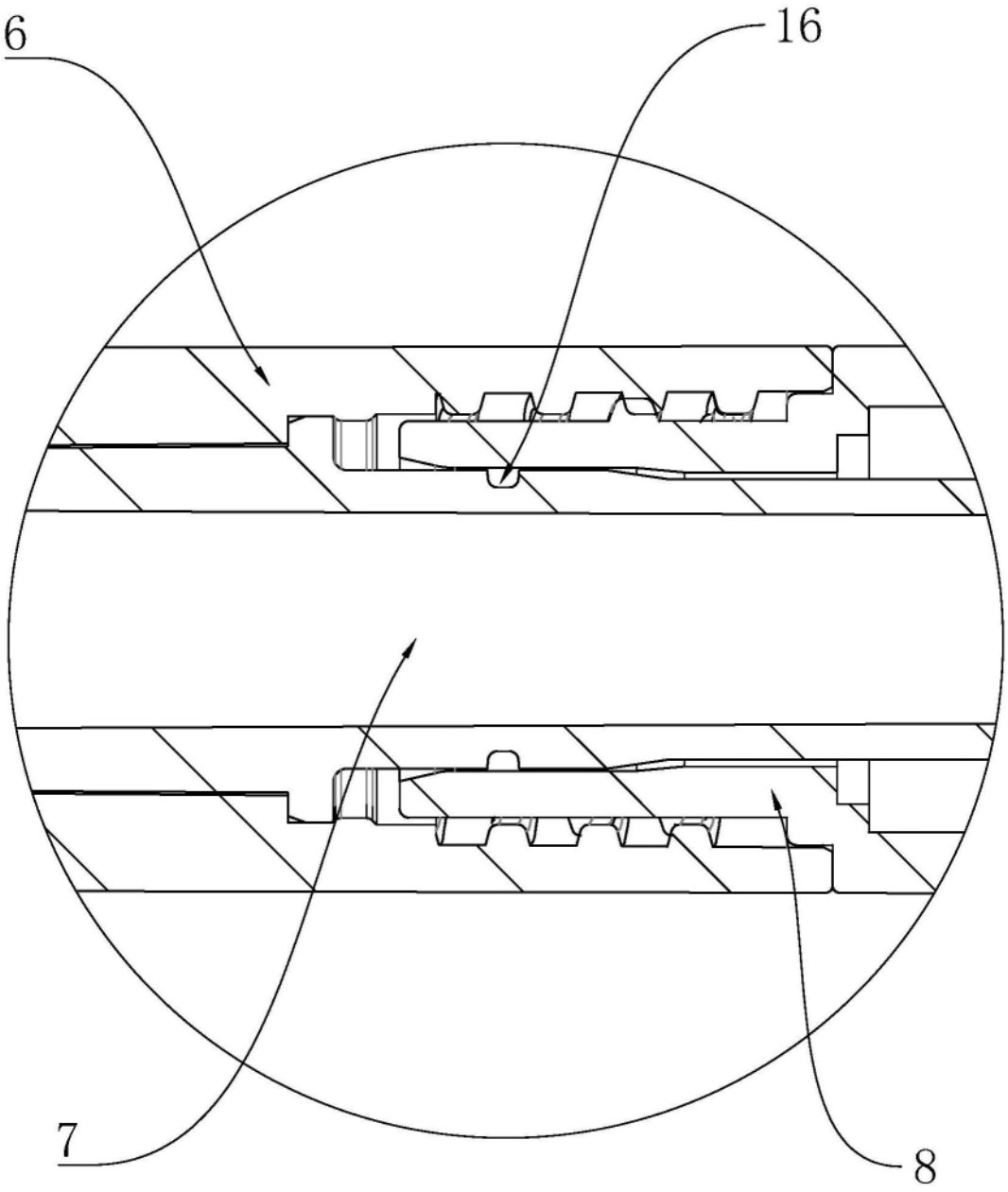

图4

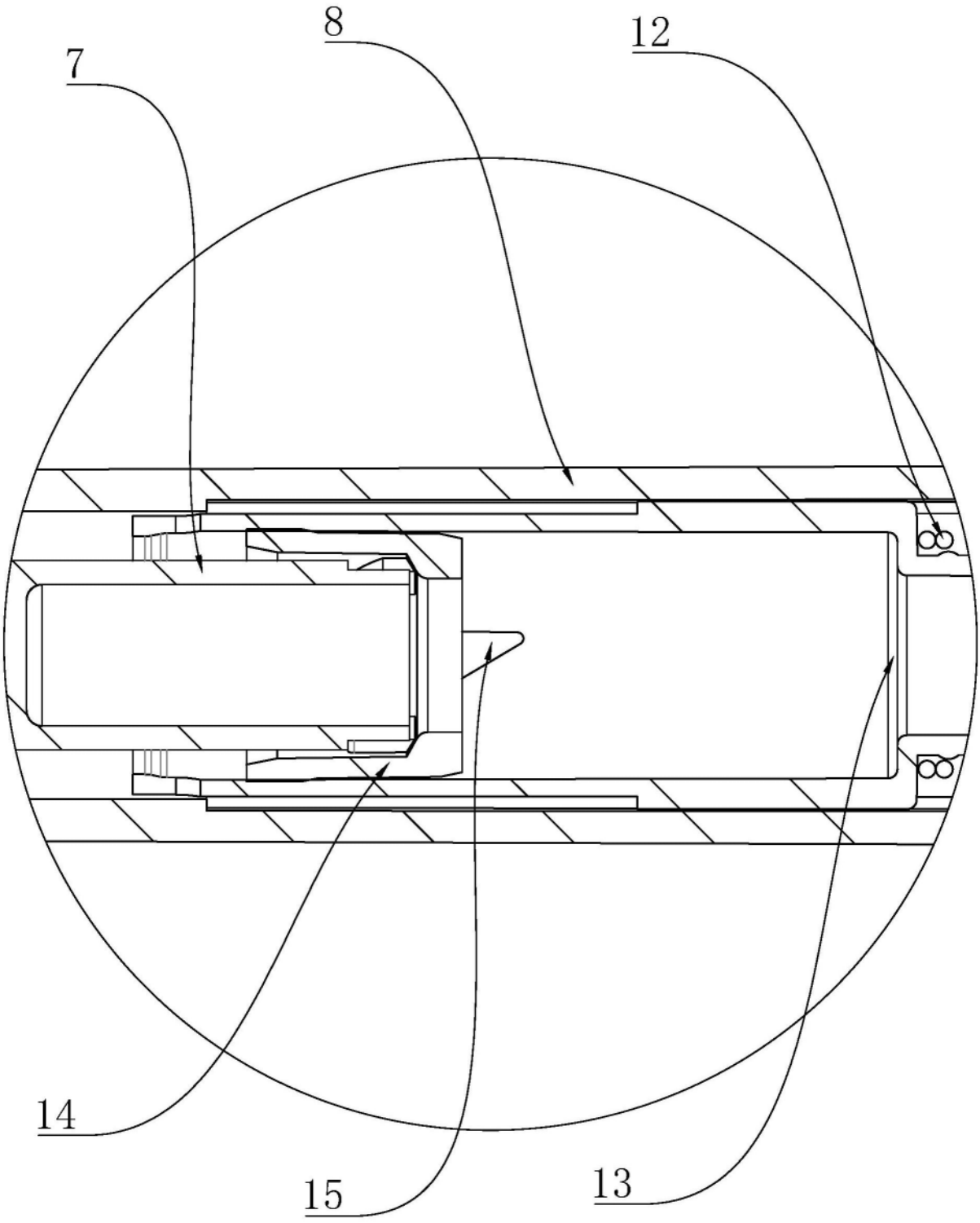

图5

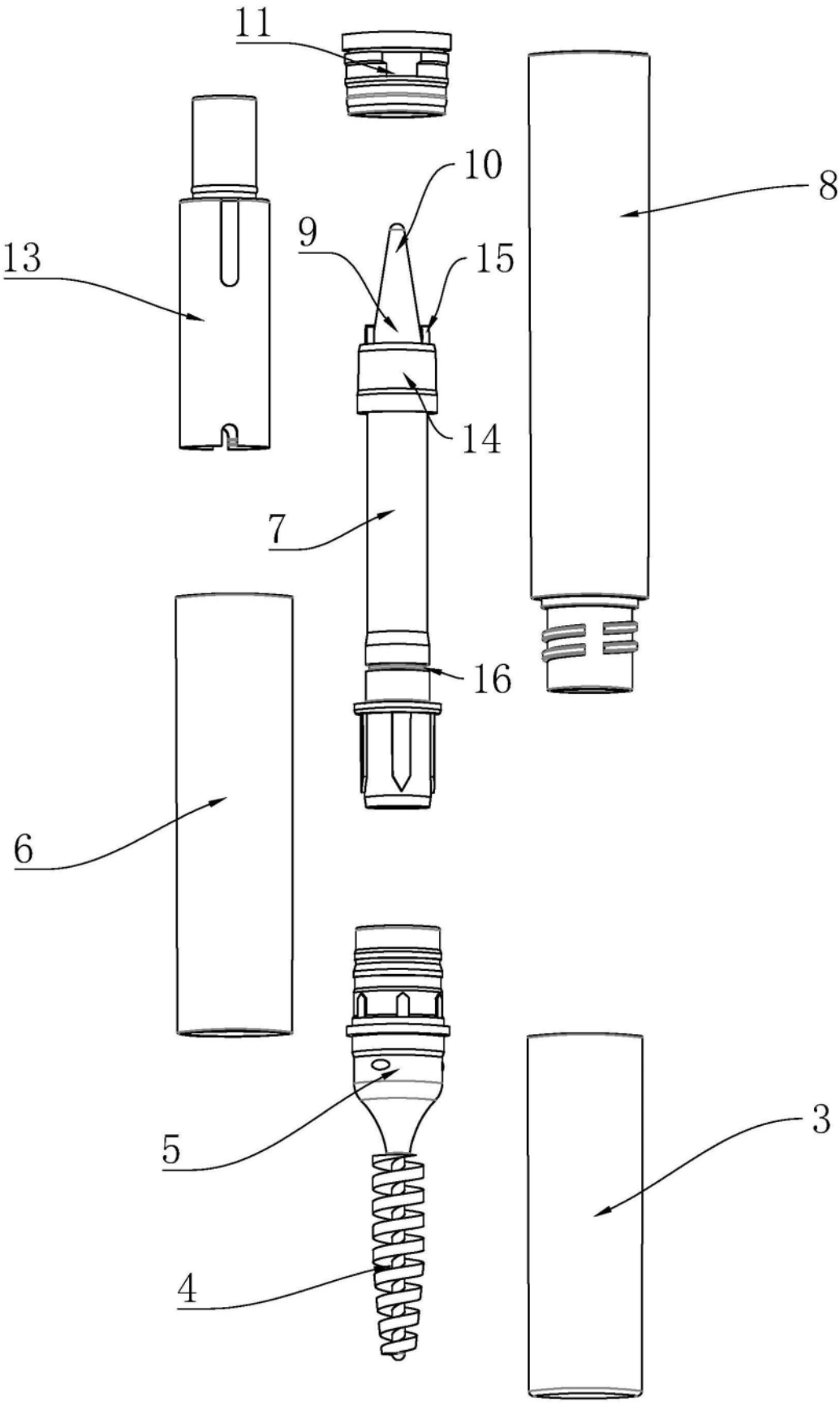

图6

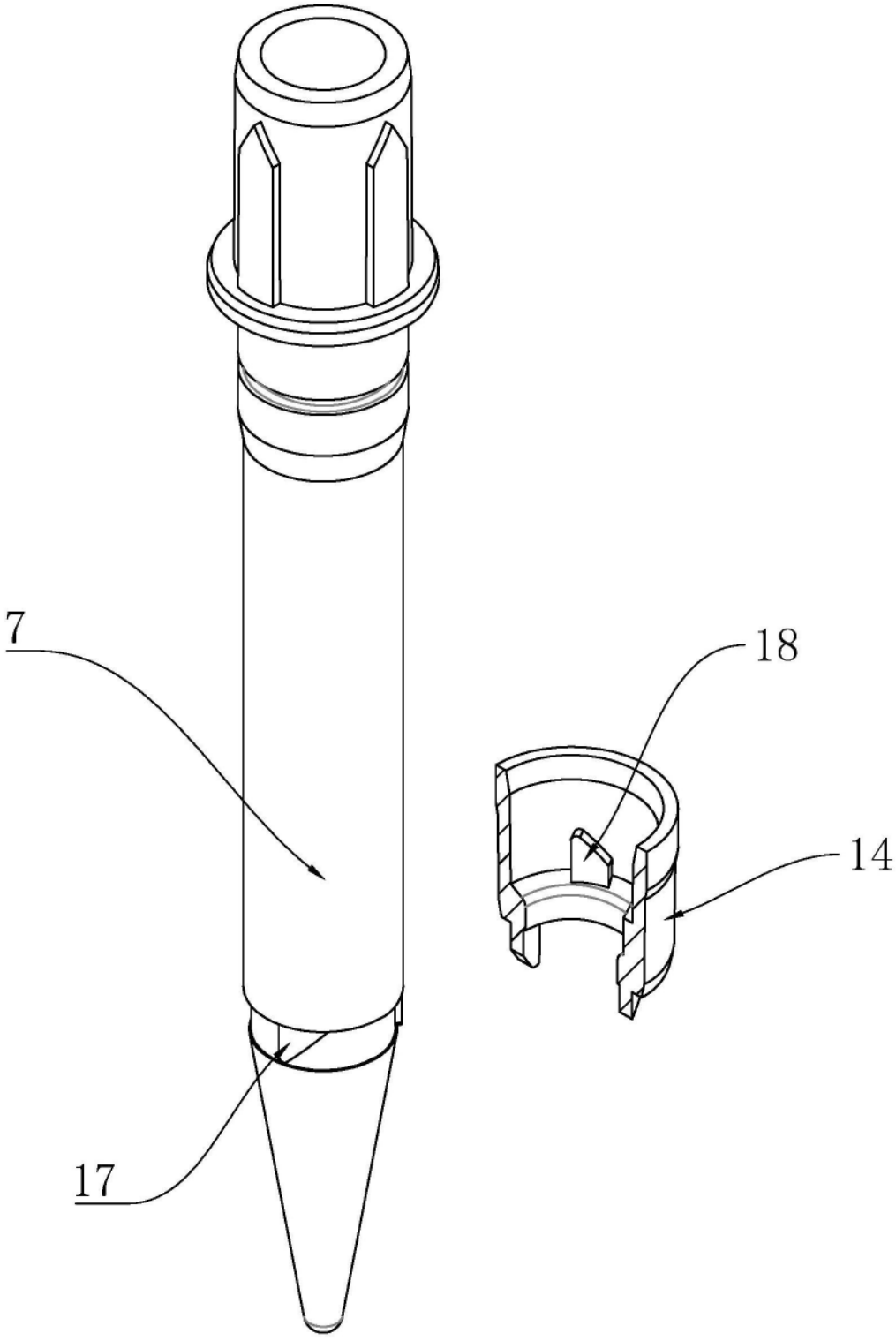

图7