(19)国家知识产权局

(12)实用新型专利

(10)授权公告号 CN 222676617 U
(45)授权公告日 2025.03.28

(21)申请号 202421503405.2

(22)申请日 2024.06.28

(73)专利权人 中国人民解放军联勤保障部队第九二三医院
地址 530021 广西壮族自治区南宁市青秀区植物路52号

(72)发明人 张丽彬 冯雪锋 甘育兰 彭军平 覃月英

(74)专利代理机构 南宁图耀专利代理事务所(普通合伙) 45127
专利代理师 陈祖庆

(51)Int.Cl.
A61F 5/37(2006.01)
A61M 5/52(2006.01)
A61G 7/05(2006.01)

权利要求书1页 说明书4页 附图4页

(54)实用新型名称

一种防拔管约束手套

(57)摘要

本实用新型公开了一种防拔管约束手套,包括手套本体和硬质托板,硬质托板设置于手套本体的下端,手套本体内设置有与人体手指相对应的指套,能够限制穿过指套的手指向下弯曲,硬质托板包括固定板、活动板和紧固件,固定板一端开口,活动板一端可滑动地从固定板开口端插入固定板内,且通过紧固件可将活动板相对固定于固定板上,固定板和活动板上均设置有魔术贴,手套本体通过魔术贴与固定板和活动板连接;其通过可调节伸出长度的活动板,能够根据患者不同的手指长度进行调整,使活动板能够覆盖至患者手指的近端指间关节,在通过与固定板和活动板粘接的手套本体,能够限制患者手指握拳弯曲,进而防止患者拔管。

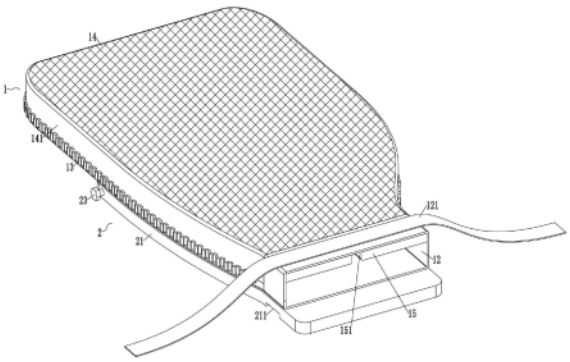

CN 222676617 U

1.一种防拔管约束手套,包括手套本体(1)和硬质托板(2),所述硬质托板(2)设置于手套本体(1)的下端,所述手套本体(1)内设置有与人体手指相对应的指套(11),能够限制穿过指套(11)的手指向下弯曲,其特征在于:所述硬质托板(2)包括固定板(21)、活动板(22)和紧固件(23),所述固定板(21)一端开口,所述活动板(22)一端可滑动地从固定板(21)开口端插入固定板(21)内,且通过紧固件(23)可将活动板(22)相对固定于固定板(21)上,所述固定板(21)和活动板(22)上均设置有魔术贴(3),所述手套本体(1)通过魔术贴(3)与固定板(21)和活动板(22)连接。

2.根据权利要求1所述的防拔管约束手套,其特征在于:所述紧固件(23)为螺栓,所述紧固件(23)螺纹连接与固定板(21)开口端,且所述紧固件(23)一端可抵接于活动板(22)上,进而将活动板(22)相对固定于固定板(21)上。

3.根据权利要求1所述的防拔管约束手套,其特征在于:所述紧固件(23)包括卡块(232)和卡槽(231),所述卡槽(231)沿活动板(22)长度方向均匀间隔设置于活动板(22)一侧,所述卡块(232)设置于固定板(21)开口端,所述卡块(232)可卡接于卡槽(231)内,且所述卡块(232)与卡槽(231)为过盈连接。

4.根据权利要求1-3任意一项所述的防拔管约束手套,其特征在于:所述手套本体(1)包括弹性袖套(12)、置手袋(13)和透气网(14),所述弹性袖套(12)一端与置手袋(13)固定连接,且设置于所述固定板(21)一端,所述透气网(14)设置于置手袋(13)上方,且所述透气网(14)边缘与置手袋(13)连接处设置有朝向置手袋(13)的连接部(141),所述连接部(141)通过环形拉链与置手袋(13)可拆卸连接,其中,所述指套(11)设置于置手袋(13)上。

5.根据权利要求4所述的防拔管约束手套,其特征在于:所述弹性袖套(12)上端设置有约束带(121)。

6.根据权利要求5所述的防拔管约束手套,其特征在于:所述固定板(21)上设置有限位槽(211),所述约束带(121)绑接时,可卡入限位槽(211)内。

7.根据权利要求4所述的防拔管约束手套,其特征在于:所述弹性袖套(12)内侧还固定设置有橡胶块(15),所述橡胶块(15)上设置有贯通的凹槽(151)。

8.根据权利要求4所述的防拔管约束手套,其特征在于:所述透气网(14)包括网状层和薄海绵层,且薄海绵层缝接至网状层的内部中。

一种防拔管约束手套

技术领域

[0001] 本实用新型涉及医用防具技术领域,特别是涉及一种防拔管约束手套。

背景技术

[0002] 在肝胆外科病房中,患者因治疗需要常常留置多种管道,这些管子犹如患者的生命线,然而可能因为疾病等原因,会出现患者不配合治疗护理的情况,如因躁动不安或者不自主运动等导致意外拔管的危险情况。

[0003] 管道意外脱落或患者未经医护人员同意将导管拔出,若医护人员发现不及时或处理不当则可能造成严重后果,一旦出现非计划性拔管,都会给患者治疗以及康复带来不良影响,医疗成本增加,严重时甚至威胁到患者生命。

[0004] 因此,为避免此类情况,一般会给类似病人戴上防拔管手套,进而防止出现非计划性拔管。如授权公告号为CN 215385002U的专利文献,公开了一种防拔管约束手套,其包括手套本体及硬质托板,其中,手套本体具有与人体手指对应的多个指套部;硬质托板固定在所述手套本体的掌面,且所述硬质托板至少覆盖所述指套部,以阻止穿入至所述指套部的手指向下弯曲。

[0005] 上述防拔管约束手套中的硬质托板至少覆盖指套部,以阻止穿入至指套部的手指向下弯曲,在硬质托板只覆盖到指套部时,手指前端仍具有一定的活动性,进而能够增加患者的舒适度,但是不同患者的手指长度不一样,且上述硬质托板为固定长度,因此无法满足对不同患者使用时均能够恰好覆盖到指套部;在硬质托板完全覆盖患者手指时,因手指前端不具有活动性,长时间穿戴时会导致患者的舒适度降低,可能更易于导致患者产生烦躁情绪。

实用新型内容

[0006] 本实用新型提供一种防拔管约束手套,所要解决的技术问题是能够适用于不同手指长度的患者,既能够防止患者拔管,也能够增加患者穿戴的舒适度。

[0007] 为解决上述技术问题,本实用新型采用以下技术方案:

[0008] 一种防拔管约束手套,包括手套本体和硬质托板,所述硬质托板设置于手套本体的下端,所述手套本体内设置有与人体手指相对应的指套,能够限制穿过指套的手指向下弯曲,所述硬质托板包括固定板、活动板和紧固件,所述固定板一端开口,所述活动板一端可滑动地从固定板开口端插入固定板内,且通过紧固件可将活动板相对固定于固定板上,所述固定板和活动板上均设置有魔术贴,所述手套本体通过魔术贴与固定板和活动板连接。

[0009] 相比于现有技术,本实用新型至少实现如下有益效果:本实用新型中的一种防拔管约束手套,通过可调节伸出长度的活动板,能够根据患者不同的手指长度进行调整,使活动板能够覆盖至患者手指的近端指间关节,在通过与固定板和活动板粘接的手套本体,能够限制患者手指握拳弯曲,进而防止患者拔管,还能够增加患者穿戴的舒适度。

附图说明

[0010] 为了更清楚地说明本实用新型实施例的技术方案,下面将对实施例中所需要使用的附图作简单地介绍,应当理解,以下附图仅示出了本实用新型的某些实施例,因此不应被看作是对范围的限定,对于本领域普通技术人员来讲,在不付出创造性劳动的前提下,还可以根据这些附图获得其他相关的附图。

[0011] 图1为本实用新型实施例一的结构图;

[0012] 图2为图1实施例的爆炸状态图;

[0013] 图3为本实用新型实施例二中硬质托板的结构图;

[0014] 图4为本实用新型实施例二中硬质托板的剖视图。

[0015] 图中标号为:1、手套本体;2、硬质托板;3、魔术贴;11、指套;12、弹性袖套;13、置手袋;14、透气网;15、橡胶块;21、固定板;22、活动板;23、紧固件;121、约束带;141、连接部;151、凹槽;211、限位槽;231、卡槽;232、卡块。

具体实施方式

[0016] 下文将参照附图中的示例性实施例来详细地描述本申请。但应当知道的是,本申请可通过多种不同的形式来实现,而不应该被理解为限制于本文所阐述的实施例。在此提供这些实施例旨在使得本申请的公开内容更为完整,并将本申请的构思完全传递给本领域技术人员。

[0017] 在本申请的描述中,需要理解的是,术语“中心”、“横向”、“纵向”、“前”、“后”、“左”、“右”、“上”、“下”、“竖直”、“水平”、“顶”、“底”、“内”、“外”等指示的方位或位置关系为基于附图所示的方位或位置关系,仅是为了便于描述本申请和简化描述,而不是指示或暗示所指的装置或元件必须具有特定的方位、以特定的方位构造和操作,因此不能理解为对本申请保护范围的限制。

[0018] 如图1-4所示,本申请中的一种防拔管约束手套,包括手套本体1、硬质托板2和魔术贴3,硬质托板2设置于手套本体1的下方,并且通过魔术贴3与手套本体1可拆卸连接,能够在穿戴时用于限制手套本体1内的手指向下弯曲。

[0019] 实施例一

[0020] 在本实施例一中,参考图1和图2,手套本体1设置于硬质托板2的上方,且通过魔术贴3与硬质托板2可拆卸连接,手套本体1内设置有与人体手指相对应的指套11,能够通过指套11限制穿过指套11后各个手指之间的相对活动,也能够限制穿过指套11的手指向下弯曲。如此,可以使得穿戴了该防拔管约束手套之后,患者的手部无法执行弯曲动作,进而起到有效地防拔管效果。

[0021] 具体地,手套本体1包括弹性袖套12、置手袋13和透气网14,弹性袖套12一端与置手袋13固定连接,且设置于固定板21一端,透气网14设置于置手袋13上方,且透气网14边缘与置手袋13连接处设置有朝向置手袋13的连接部141,连接部141通过环形拉链与置手袋13可拆卸连接,可方便医护人员随时打开拉链将透气网14拆卸或者向上翻转,以便查看患者的手部情况。

[0022] 其中,指套11设置于置手袋13上。置手袋13一般采用柔性材质,例如布料、皮质等材质,方便使用者穿戴。

[0023] 可选地,与食指、中指、无名指和小指对应的指套11均为截断的半指结构。由于部分指套11为半指结构,因此手指的指尖部分从指套11的前端伸出,在此情况下,可以通过与置手袋13可拆卸连接的透气网14,完全将手指覆盖,进一步起到防拔管地作用;而如果在其他需要显露出手指的情况下,例如指尖采血等,可以拉开环形拉链,将透气网14拆卸下来或向上翻转打开,使得手指的指尖露出,使用方便灵活。

[0024] 进一步地,弹性袖套12上端设置有约束带121。弹性袖套12能够紧密贴合患者腕部,同时在腕部处利用约束带121交叉缠绕于患者腕部进行固定后绑于病床栏杆处,进而对患者手部进行约束固定,避免出现非计划性拔管。

[0025] 进一步地,弹性袖套12内侧还固定设置有橡胶块15,橡胶块15上设置有贯通的凹槽151。通过弹性袖套12内侧设置的橡胶块15,以及橡胶块15上贯通设置的凹槽151,能够在患者输液时,让输液管通过贯通的凹槽151穿入手套本体1内,同时橡胶块15能够防止输液管受到压迫造成输液不畅,使用方便灵活。

[0026] 进一步地,透气网14包括网状层和薄海绵层,且薄海绵层缝接至网状层的内部中。通过网状层内置薄海绵层,从而能够对透气网14进行加厚,在几乎不影响透气性情况下提高强度。且在透气网14外圈边缘处设有连接部141,能够提高边缘处强度,避免患者利用指尖透过网面进行拔管和产生抓伤,并且避免指尖处网面被撕破的情况出现。

[0027] 在本实施例一中,参考图1和图2,硬质托板2设置于手套本体1的下端,用于限制穿过指套11的手指向下弯曲。具体地,硬质托板2包括固定板21、活动板22和紧固件23,固定板21一端开口,活动板22一端可滑动地从固定板21开口端插入固定板21内,且通过紧固件23可将活动板22相对固定于固定板21上。

[0028] 固定板21和活动板22上均设置有魔术贴3,手套本体1通过魔术贴3与固定板21和活动板22连接。其中,置手袋13设置有指套11的一端通过魔术贴3与活动板22粘接,能够使得患者的手指与硬质托板2更为贴近,对手指的限制效果更好。

[0029] 由此,能够调节活动板22的伸出长度,适用于不同手指长度的患者。可根据需要将活动板22调整伸出至覆盖患者的掌指关节和近端的指间关节,进而防止患者手指向下弯曲呈握拳状,但是又能够使得远端的指间关节仍能够小幅度活动,增加患者使用的舒适性。

[0030] 具体地,紧固件23为螺栓,紧固件23螺纹连接与固定板21开口端,且紧固件23一端可抵接于活动板22上,进而将活动板22相对固定于固定板21上。

[0031] 可选地,固定板21一端延伸至人体手腕处,通过设置于弹性袖套12上端的约束带121,能够将固定板21绑固在人体手腕上。如此,固定板21限制人体手腕的摆动,进一步提高防拔管效果。

[0032] 进一步地,固定板21上设置有限位槽211,约束带121绑接时,可卡入限位槽211内。在约束带121交叉缠绕绑接时,约束带121可卡入限位槽211内,能够增加手套本体1与硬质托板2之间的连接稳固性。

[0033] 使用时,将手套本体1中的弹性袖套12套设于患者的手腕上,并且将患者的手指穿过置手袋13内设置的指套11,进而限制手指之间的相对活动,然后将硬质托板2中的固定板21与手套本体1对齐,并与置手袋13通过魔术贴3粘接,随后调节活动板22的伸出长度,使得恰好能够覆盖置患者的近端指间关节,并将活动板22通过紧固件23相对固定于固定板21上,最后通过约束带121交叉缠绕并卡入固定板21的限位槽211内后绑接于病床栏杆处,避

免患者因躁动不安或者不自主运动等导致意外拔管。

[0034] 实施例二

[0035] 具体地,参考图1和图2,硬质托板2包括固定板21、活动板22和紧固件23,固定板21一端开口,活动板22一端可滑动地从固定板21开口端插入固定板21内,且通过紧固件23可将活动板22相对固定于固定板21。

[0036] 与上述实施例一不同的是,参考图3和图4,本实施例二中的紧固件23包括卡块231和卡槽232,卡槽231沿活动板22长度方向均匀间隔设置于活动板22一侧,卡块232设置于固定板21开口端,卡块232可卡接于卡槽231内,且卡块232与卡槽231为过盈连接。

[0037] 与上述实施例一相比,本实施例二中通过过盈连接的卡块231和卡槽232实现将活动板22相对固定于固定板21上,在调节活动板22伸出长度时更为方便快捷。

[0038] 应当理解的是,所有以上的实施例都是示例性而非限制性的,本领域技术人员在本实用新型的构思下,对以上描述的具体实施例做出的各种改型或变形,都应在本实用新型的保护范围内。

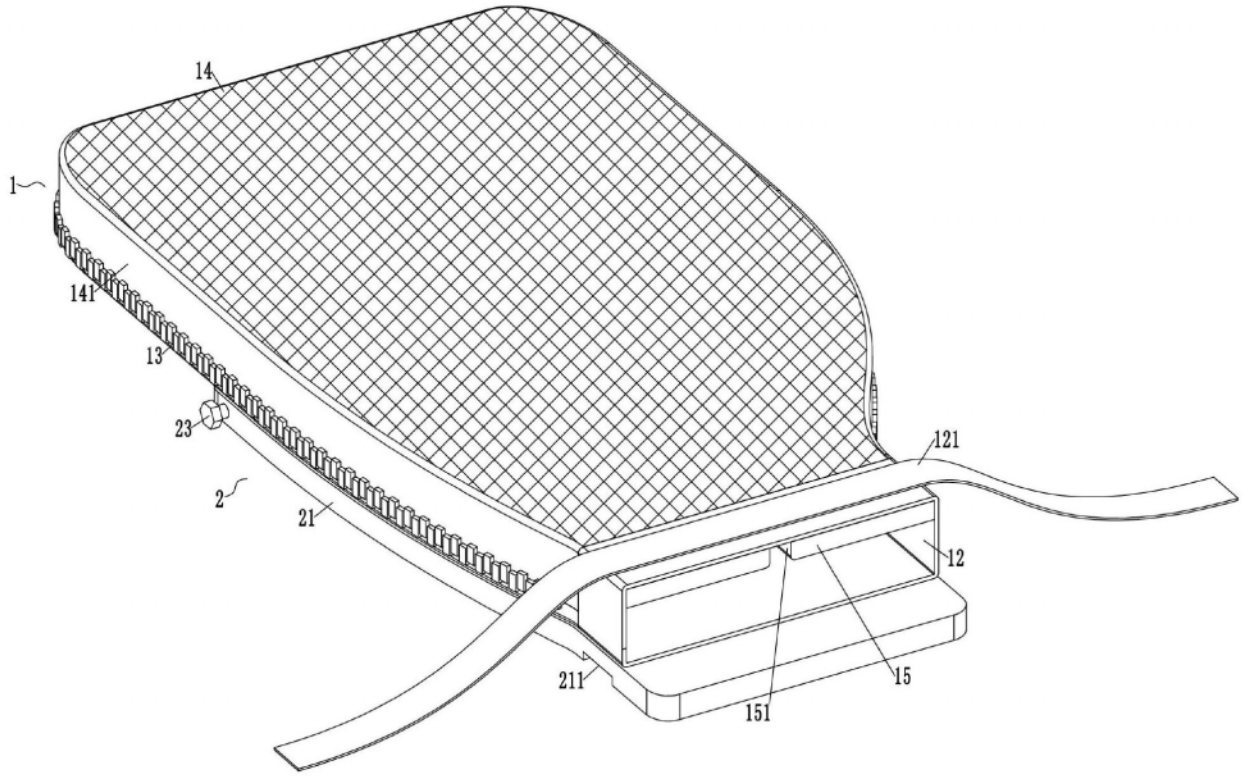

图1

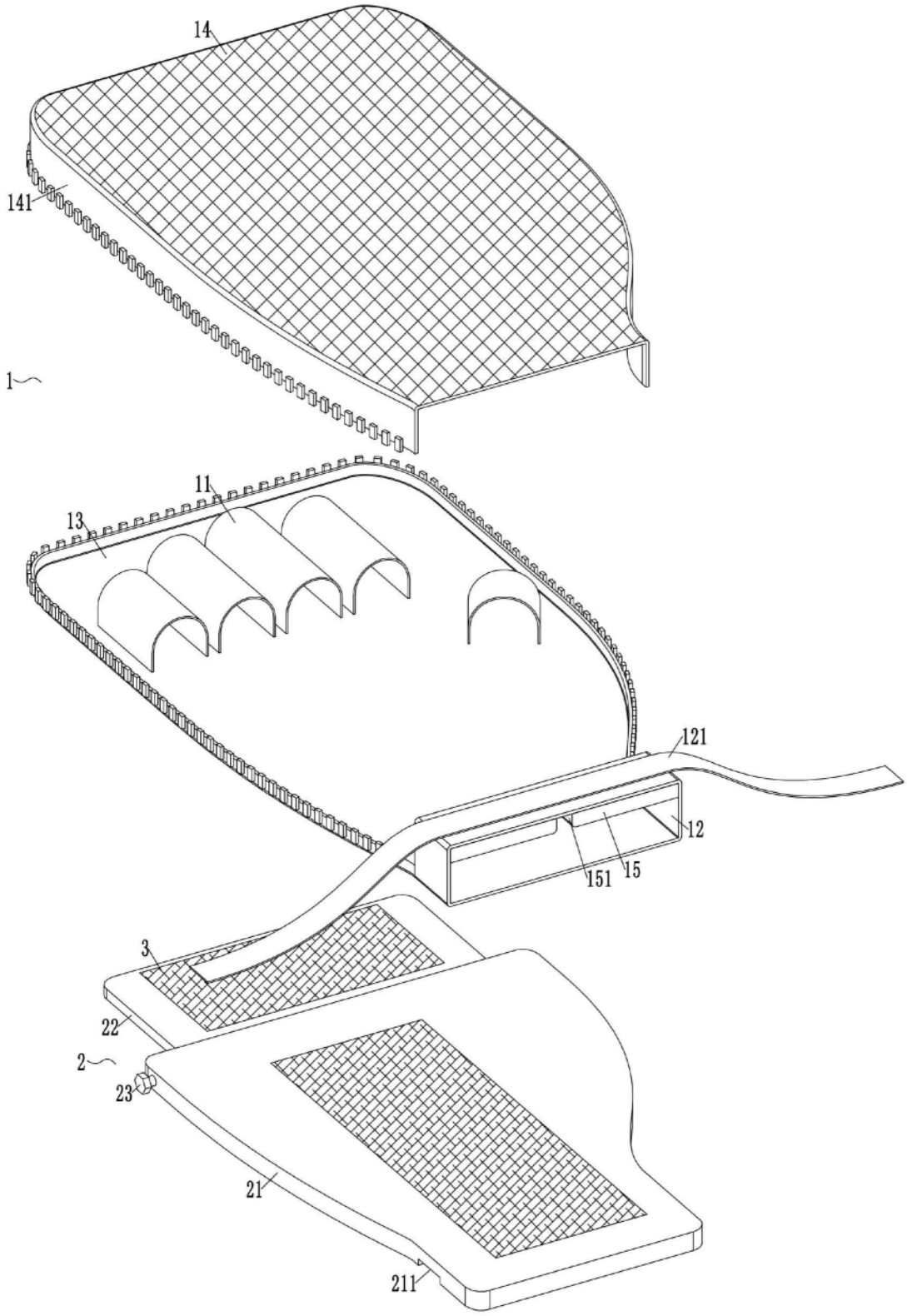

图2

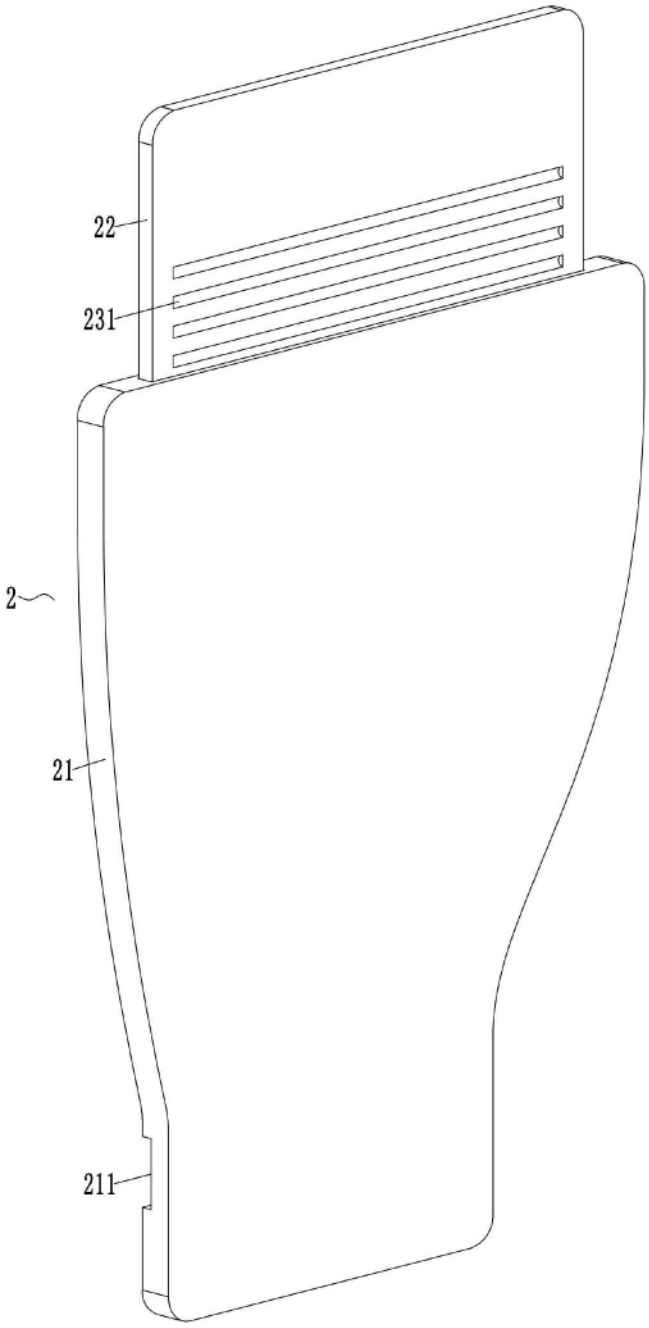

图3

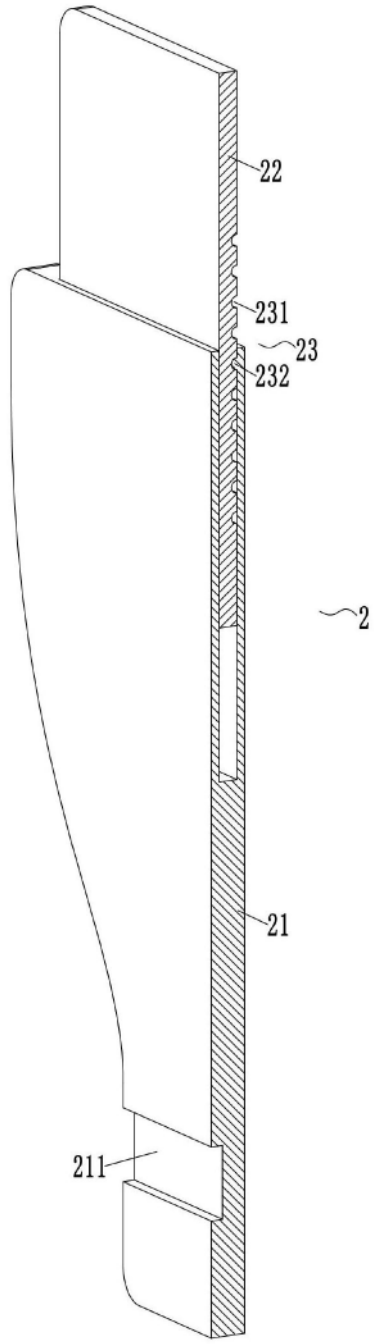

图4