РОССИЙСКАЯ ФЕДЕРАЦИЯ

(19) **RU** (11) **142 143** (13) **U1**

(51) МПК
B62D 5/04 (2006.01)

ФЕДЕРАЛЬНАЯ СЛУЖБА
ПО ИНТЕЛЛЕКТУАЛЬНОЙ СОБСТВЕННОСТИ

(12) ТИТУЛЬНЫЙ ЛИСТ ОПИСАНИЯ ПОЛЕЗНОЙ МОДЕЛИ К ПАТЕНТУ

(21)(22) Заявка: **2014100241/11, 10.01.2014**

(24) Дата начала отсчета срока действия патента:
10.01.2014

Приоритет(ы):
(30) Конвенционный приоритет:
10.01.2013 DE 102013200259.9

(45) Опубликовано: **20.06.2014** Бюл. № **17**

Адрес для переписки:
125047, Москва, ул. Лесная, д. 7, БЦ "Белые Сады", ЗАО "Саланс Эф-Эм-Си Эс-Эн-Эр Дентон Юроп", на имя Микуцкой Т.Ю.

(72) Автор(ы):
ФИГУРА Михаэль Георг (DE),
ШТУМПФ Эрик Юрген (DE)

(73) Патентообладатель(и):
Форд Глобал Технолоджис, ЛЛК (Ford Global Technologies, LLC) (US)

(54) ЭЛЕКТРИЧЕСКИЙ УСИЛИТЕЛЬ РУЛЕВОГО УПРАВЛЕНИЯ ДЛЯ ТРАНСПОРТНЫХ СРЕДСТВ

(57) Формула полезной модели

1. Электрический усилитель рулевого управления для транспортных средств, содержащий привод от электродвигателя, который имеет картер двигателя, вал двигателя, по меньшей мере два подшипника для крепления вала двигателя и по меньшей мере одну подшипниковую шайбу для размещения первого подшипника, причем второй подшипник зафиксирован на картере двигателя в радиальном направлении, а также содержащий червячный вал, который может приводиться в действие валом двигателя и сцепляться с червячным колесом, размещенным в картере трансмиссии, отличающийся тем, что подшипниковая шайба установлена на картере двигателя эластичным образом с помощью по меньшей мере одного эластичного элемента так, чтобы обеспечивать возможность наклона картера двигателя относительно подшипниковой шайбы.

2. Усилитель рулевого управления по п. 1, отличающийся тем, что эластичный элемент расположен в направлении оси вала двигателя между картером двигателя и подшипниковой шайбой.

3. Усилитель рулевого управления по п. 1, отличающийся тем, что подшипниковая шайба прикреплена к картеру трансмиссии неэластичным образом.

4. Усилитель рулевого управления по п. 1, отличающийся тем, что подшипниковая шайба в направлении оси вала двигателя состоит из по меньшей мере двух частей, первая из которых расположена ближе к двигателю, неэластично прикреплена к картеру двигателя и является опорой для первого подшипника, а вторая часть расположена дальше от двигателя, неэластично прикреплена к картеру трансмиссии, причем эластичный элемент размещен между первой частью и второй частью.

5. Усилитель рулевого управления по п. 4, отличающийся тем, что эластичный элемент

RU 142143 U1

RU 142143 U1

вулканизирован и к ближней к двигателю части, и к дальней от двигателя части.

6. Усилитель рулевого управления по п. 1, отличающийся тем, что эластичный элемент характеризуется значительно меньшей жесткостью в направлении оси вала двигателя, чем в тангенциальном направлении.

7. Усилитель рулевого управления по п. 1, отличающийся тем, что подшипниковая шайба расположена на картере трансмиссии эксцентричным образом.

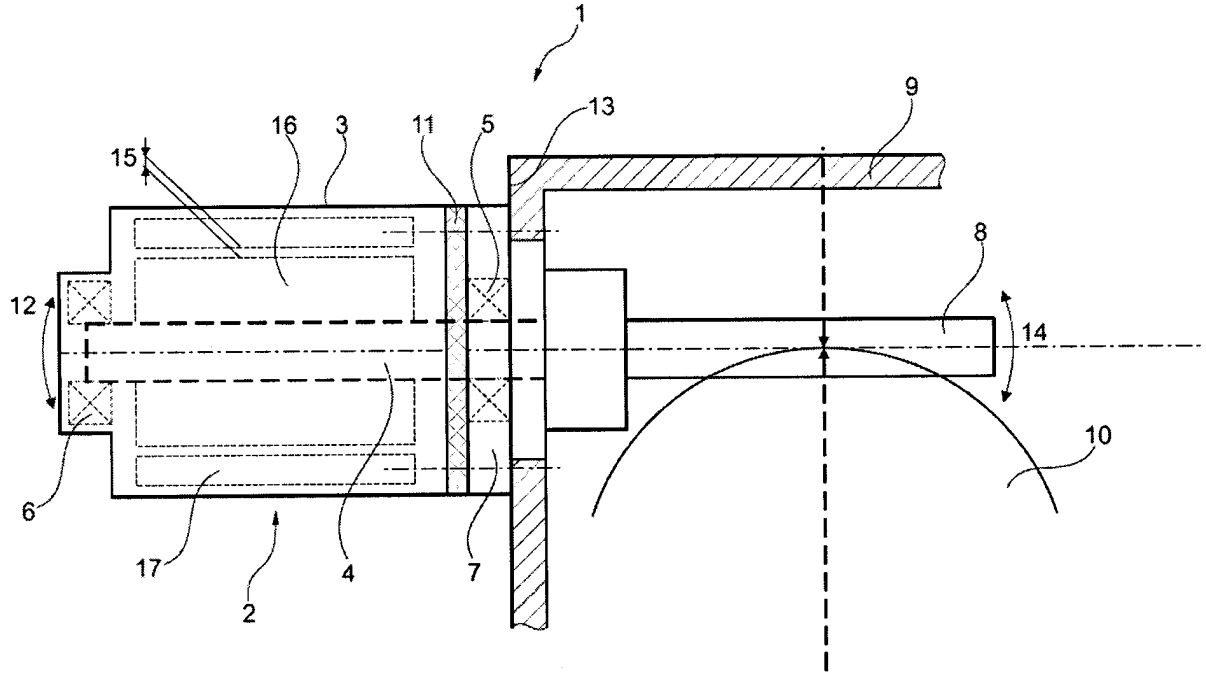

RU 142143 U1

RU 142143 U1