(19)国家知识产权局

(12)实用新型专利

(10)授权公告号 CN 222903687 U
(45)授权公告日 2025.05.27

(21)申请号 202421614463.2

(22)申请日 2024.07.09

(73)专利权人 郑州安新磨具有限公司
地址 450052 河南省郑州市二七区马寨镇日照路西、郑峪公路南

(72)发明人 范宜安 李建华 丁永梅

(74)专利代理机构 河南大象律师事务所 41129
专利代理师 刘彦玲

(51)Int.Cl.
B24D 13/14(2006.01)
B24D 13/20(2006.01)

权利要求书1页 说明书3页 附图3页

(54)实用新型名称

一种砂布叠片式磨轮

(57)摘要

本实用新型公开了一种砂布叠片式磨轮，具体涉及xx领域，包括用于支撑的支撑座，所述支撑座上设置有打磨组件，所述打磨组件包括设置在支撑座上的磨盘主体，所述磨盘主体的表面一侧开设有斜坡槽，所述斜坡槽的外侧且沿着斜坡槽的轴心点圆周分布有若干个磨件，所述磨盘主体的中部设置有加强块，所述加强块和磨盘主体之间形成有错位腔。本实用新型通过设置打磨组件，经过磨盘主体对磨件进行支撑，磨盘主体和支撑座旋转时带动磨件旋转，继而实现对物料进行打磨的功能，通过经过加强横轴和存储腔的设置，方便对打磨时所产生的杂质进行隔挡存储，避免杂质洒落。

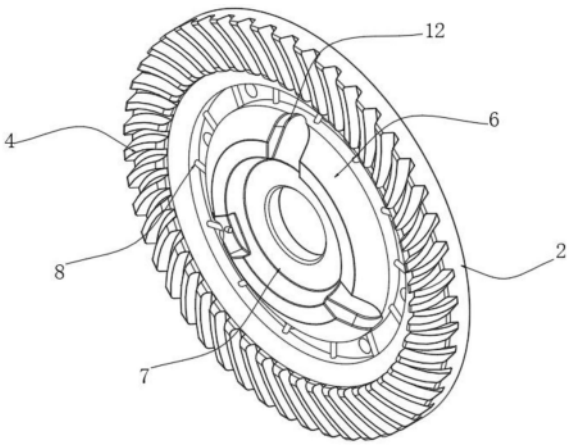

CN 222903687 U

1.一种砂布叠片式磨轮,其特征在于:包括用于支撑的支撑座(1),所述支撑座(1)上设置有打磨组件;

所述打磨组件包括设置在支撑座(1)上的磨盘主体(2),所述磨盘主体(2)的表面一侧开设有斜坡槽一(3),所述斜坡槽一(3)的外侧且沿着斜坡槽一(3)的轴心点圆周分布有若干个磨件(4);

所述磨盘主体(2)的中部设置有加强块(6),所述加强块(6)和磨盘主体(2)之间形成有错位腔(5)。

2.根据权利要求1所述的一种砂布叠片式磨轮,其特征在于:所述磨盘主体(2)和加强块(6)之间且沿着磨盘主体(2)和加强块(6)的轴心点圆周分布有若干个聚位于加强块(6)内的加强横轴(8)。

3.根据权利要求2所述的一种砂布叠片式磨轮,其特征在于:多个所述加强横轴(8)的两端分别延伸至磨盘主体(2)和加强块(6)上。

4.根据权利要求1所述的一种砂布叠片式磨轮,其特征在于:所述加强块(6)的顶部开设有存储腔(7),所述加强块(6)安装在支撑座(1)上。

5.根据权利要求1所述的一种砂布叠片式磨轮,其特征在于:所述支撑座(1)的一侧设置有用于支撑的外接块(9),所述外接块(9)上设置有连接柱(10),所述连接柱(10)和外接块(9)相连通。

6.根据权利要求1所述的一种砂布叠片式磨轮,其特征在于:所述支撑座(1)上且沿着支撑座(1)的轴心点圆周分布有若干个通孔(11),且各所述通孔(11)均位于错位腔(5)内。

7.根据权利要求4所述的一种砂布叠片式磨轮,其特征在于:所述存储腔(7)的外侧且沿着存储腔(7)的轴心点圆周分布有若干个斜坡槽二(12),且各所述斜坡槽二(12)均延伸至错位腔(5)内。

一种砂布叠片式磨轮

技术领域

[0001] 本实用新型涉及磨具技术领域,更具体地说,本实用新型涉及一种砂布叠片式磨轮。

背景技术

[0002] 砂布轮在工业生产中,占据之重要的作用,其中广泛应用于工业生产产品的加工中,主要起到打磨抛光等作用;大到汽车、轮船、航空制造中,小到玉石的打磨,鞋子厂鞋跟的打磨,不锈钢产品制作,家具的制作中,都大量使用,砂布轮属于工业耗材的范畴之中,也可以工业生产中必需品,砂布轮只是对于众多类似产品的简单称呼,其中砂布轮又包括众多的分支产品。

[0003] 其中,经检索发现,专利申请号为CN202222984985.9的专利公开了一种砂布叠片式磨轮,包括卡盘,所述卡盘的一侧固定安装有砂叶片,所述卡盘远离所述砂叶片的一侧设置有安装盘,所述安装盘的一侧开设有安装孔,所述安装盘的一侧固定安装有固定块,所述固定块的一侧固定安装有弹簧,所述弹簧远离所述固定块的一侧固定安装有活动块,所述活动块的顶端固定安装有固定板,所述活动块的一侧固定安装有限位块,所述卡盘的内部靠近所述限位块的一侧开设有限位槽,所述限位块与所述限位槽插接;

[0004] 该结构在使用时,通过一号螺栓螺纹连接卡盘和安装盘,使磨轮便于安装与拆卸,便于更换卡盘,但是该结构在使用时不易于打磨时所产生的杂质快速排出,造成打磨时杂质容易洒出,在使用时不够便捷。

实用新型内容

[0005] 为了克服现有技术的上述缺陷,本实用新型提供一种砂布叠片式磨轮,旨在解决上述背景技术中提出的问题。

[0006] 本实用新型是这样实现的,本实用新型提供如下技术方案:一种砂布叠片式磨轮,包括用于支撑的支撑座,所述支撑座上设置有打磨组件;

[0007] 所述打磨组件包括设置在支撑座上的磨盘主体,所述磨盘主体的表面一侧开设有斜坡槽一,所述斜坡槽一的外侧且沿着斜坡槽一的轴心点圆周分布有若干个磨件;

[0008] 所述磨盘主体的中部设置有加强块,所述加强块和磨盘主体之间形成有错位腔。

[0009] 所述磨盘主体和加强块之间且沿着磨盘主体和加强块的轴心点圆周分布有若干个聚位于加强块内的加强横轴,多个所述加强横轴的两端分别延伸至磨盘主体和加强块上,所述加强块的顶部开设有存储腔;

[0010] 可以看出,上述技术方案中,经过磨盘主体对磨件进行支撑,磨盘主体和支撑座旋转时带动磨件旋转,继而实现对物料进行打磨的功能,通过经过加强横轴和存储腔的设置,方便对打磨时所产生的杂质进行隔挡存储,避免杂质洒落;

[0011] 可选的,在一种可能的实施方式中,所述加强块安装在支撑座上,所述支撑座的一侧设置有用于支撑的外接块,所述外接块上设置有连接柱,所述连接柱和外接块相连通,所

述支撑座上且沿着支撑座的轴心点圆周分布有若干个通孔,且各所述通孔均位于错位腔内,所述存储腔的外侧且沿着存储腔的轴心点圆周分布有若干个斜坡槽二,且各所述斜坡槽二均延伸至错位腔内;

[0012] 可以看出,上述技术方案中,经过斜坡槽二的设置,方便杂质经过磨盘主体和加强块旋转时的扭力输送至错位腔内,错位腔内的杂质能够经过通孔排出,或者存储在错位腔内,提高装置在使用时的多样性和便捷性。

[0013] 本实用新型的技术效果和优点:

[0014] 通过设置打磨组件,与现有技术相比,整体设计简单,结构合理,通过各个结构的相应配合使用,经过磨盘主体对磨件进行支撑,磨盘主体和支撑座旋转时带动磨件旋转,继而实现对物料进行打磨的功能,通过经过加强横轴和存储腔的设置,方便对打磨时所产生的杂质进行隔挡存储,避免杂质洒落;

[0015] 并且经过斜坡槽二的设置,方便杂质经过磨盘主体和加强块旋转时的扭力输送至错位腔内,错位腔内的杂质能够经过通孔排出,或者存储在错位腔内,提高装置在使用时的多样性和便捷性。

附图说明

[0016] 为了更清楚地说明本公开中的技术方案,下面将对本公开一些实施例中所需要使用的附图作简单地介绍,显而易见地,下面描述中的附图仅仅是本公开的一些实施例的附图,对于本领域普通技术人员来讲,还可以根据这些附图获得其他的附图。此外,以下描述中的附图可以视作示意图,并非对本公开实施例所涉及的产品的实际尺寸、方法的实际流程、信号的实际时序等的限制。

[0017] 图1为本实用新型整体结构主视图。

[0018] 图2为本实用新型支撑座、磨盘主体和加强块的立体图。

[0019] 图3为本实用新型图1的侧视图。

[0020] 图4为本实用新型整体结构剖视图。

[0021] 附图标记为:1、支撑座;2、磨盘主体;3、斜坡槽一;4、磨件;5、错位腔;6、加强块;7、存储腔;8、加强横轴;9、外接块;10、连接柱;11、通孔;12、斜坡槽二。

具体实施方式

[0022] 下面将结合本实用新型实施例中的附图,对本实用新型实施例中的技术方案进行清楚、完整地描述,显然,所描述的实施例仅仅是本实用新型一部分实施例,而不是全部的实施例。基于本实用新型中的实施例,本领域普通技术人员在没有做出创造性劳动前提下所获得的所有其他实施例,都属于本实用新型保护的范围。

[0023] 如附图1-4所示的一种砂布叠片式磨轮,通过支撑座1上设置的打磨组件,经过磨盘主体2对磨件4进行支撑,磨盘主体2和支撑座1旋转时带动磨件4旋转,继而实现对物料进行打磨的功能,通过经过加强横轴8和存储腔7的设置,方便对打磨时所产生的杂质进行隔挡存储,避免杂质洒落,且组件的具体结构设置如下;

[0024] 打磨组件包括设置在支撑座1上的磨盘主体2,磨盘主体2的表面一侧开设有斜坡槽一3,斜坡槽一3的外侧且沿着斜坡槽一3的轴心点圆周分布有若干个磨件4;

[0025] 磨盘主体2的中部设置有加强块6,加强块6和磨盘主体2之间形成有错位腔5。

[0026] 磨盘主体2和加强块6之间且沿着磨盘主体2和加强块6的轴心点圆周分布有若干个聚位于加强块6内的加强横轴8,多个加强横轴8的两端分别延伸至磨盘主体2和加强块6上,加强块6的顶部开设有存储腔7,加强块6安装在支撑座1上,支撑座1的一侧设置有用于支撑的外接块9,外接块9上设置有连接柱10,连接柱10和外接块9相连通,支撑座1上且沿着支撑座1的轴心点圆周分布有若干个通孔11,且各通孔11均位于错位腔5内,存储腔7的外侧且沿着存储腔7的轴心点圆周分布有若干个斜坡槽二12,且各斜坡槽二12均延伸至错位腔5内。

[0027] 根据上述结构在使用时,工作人员将装置安装在指定位置处,在对物料进行打磨时,经过磨盘主体2对磨件4进行支撑,磨盘主体2和支撑座1旋转时带动磨件4旋转,继而实现对物料进行打磨的功能,通过经过加强横轴8和存储腔7的设置,方便对打磨时所产生的杂质进行隔挡存储,避免杂质洒落;

[0028] 并且经过斜坡槽二12的设置,方便杂质经过磨盘主体2和加强块6旋转时的扭力输送至错位腔5内,错位腔5内的杂质能够经过通孔11排出,或者存储在错位腔5内,提高装置在使用时的多样性和便捷性。

[0029] 区别于现有技术的情况,本申请公开了一种砂布叠片式磨轮,经过磨盘主体2对磨件4进行支撑,磨盘主体2和支撑座1旋转时带动磨件4旋转,继而实现对物料进行打磨的功能,通过经过加强横轴8和存储腔7的设置,方便对打磨时所产生的杂质进行隔挡存储,避免杂质洒落。

[0030] 以上所述仅为本实用新型的优选实施例而已,并不用于限制本实用新型,凡在本实用新型的精神和原则之内,所作的任何修改、等同替换、改进等,均应包含在本实用新型的保护范围之内。

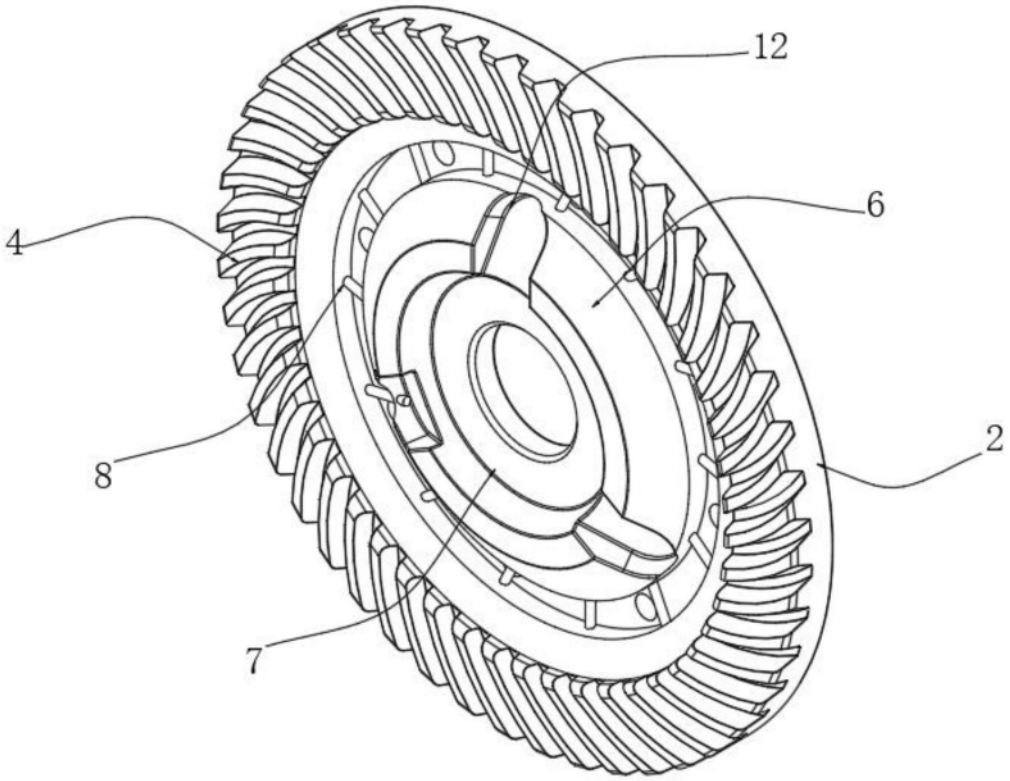

图1

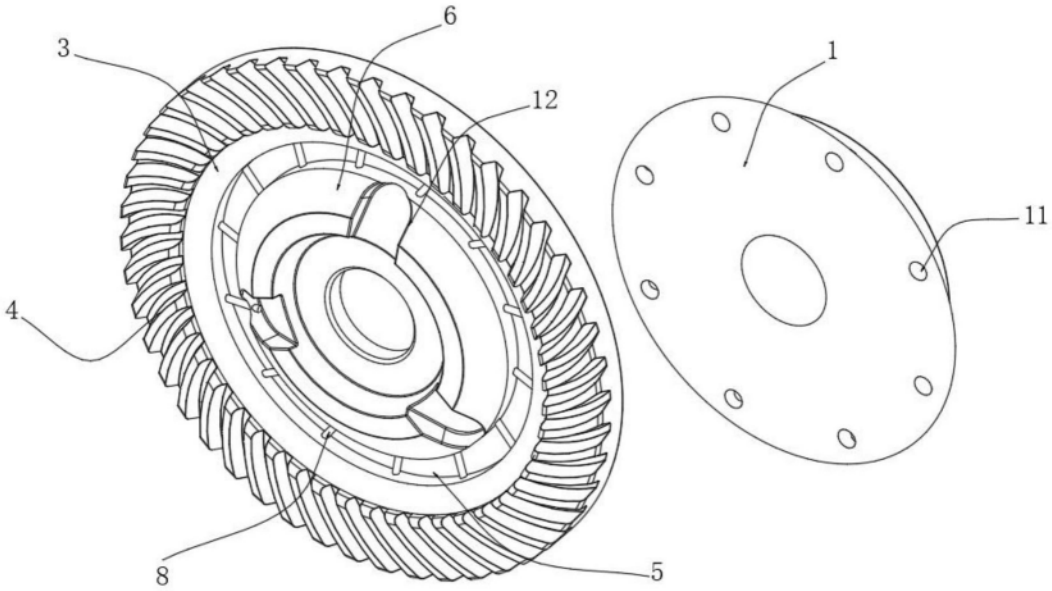

图2

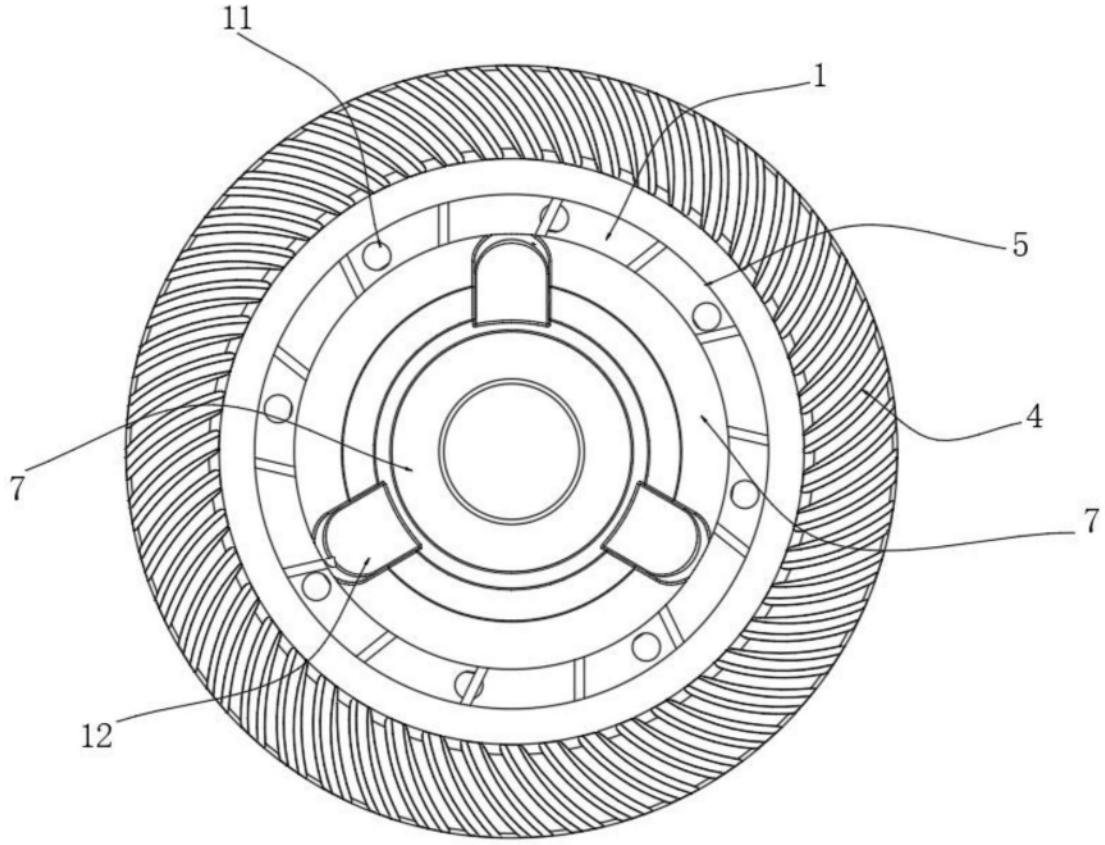

图3

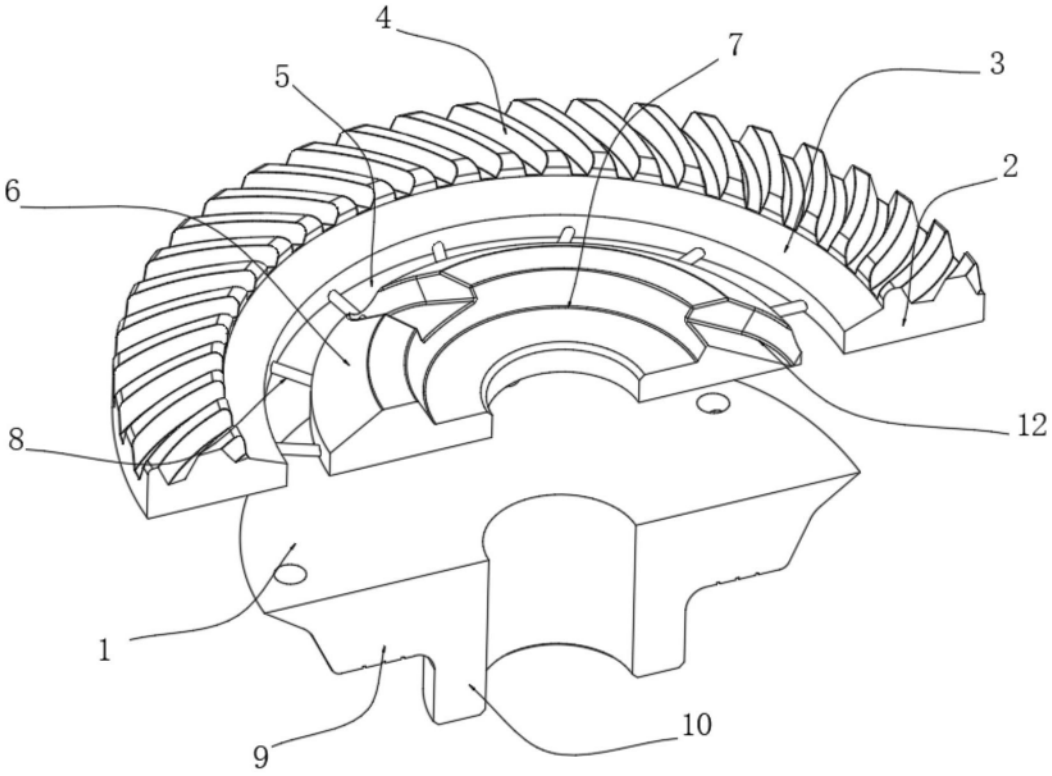

图4