(19)中华人民共和国国家知识产权局

(12)发明专利申请

(10)申请公布号 CN 108746021 A
(43)申请公布日 2018.11.06

(21)申请号 201810626322.5

(22)申请日 2018.06.19

(71)申请人 苏州舍勒智能科技有限公司
地址 215153 江苏省苏州市高新区通安镇真北路88号6号楼2F

(72)发明人 周敏

(74)专利代理机构 苏州广正知识产权代理有限公司 32234
代理人 孙茂义

(51)Int.Cl.
B08B 3/02(2006.01)
B08B 13/00(2006.01)
B23Q 11/00(2006.01)

权利要求书1页 说明书2页 附图1页

(54)发明名称

一种生产线用全自动清洗机构

(57)摘要

本发明公开了一种生产线用全自动清洗机构，包括:支撑架、生产线安置底板、水平支撑杆、滑动块、喷洒机构，所述水平支撑杆与所述支撑架相连接，所述水平支撑杆水平方向的两侧设置有滑动槽，所述滑动块可沿滑动槽在所述水平支撑杆上往返移动，所述喷洒机构通过“V”型支持杆通过两端设置的滚轮与滑动槽相接触。通过上述方式，本发明的生产线用全自动清洗机构，安全可靠对生产线的接缝、凹槽等隐蔽处亦可彻底清洗干净，使用方便，智能化程度高，清洁效果好。

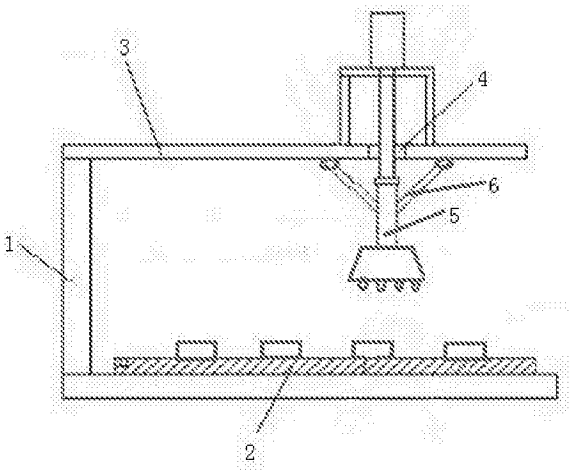

CN 108746021 A

1.一种生产线用全自动清洗机构,其特征在于,包括:支撑架、生产线安置底板、水平支撑杆、滑动块、喷洒机构,所述水平支撑杆与所述支撑架相连接,所述水平支撑杆水平方向的两侧设置有滑动槽,所述滑动块可沿滑动槽在所述水平支撑杆上往返移动,所述喷洒机构通过“V”型支持杆通过两端设置的滚轮与滑动槽相接触。

2.根据权利要求1所述的生产线用全自动清洗机构,其特征在于,所述支撑架为”L”型结构。

3.根据权利要求1所述的生产线用全自动清洗机构,其特征在于,所述喷洒机构包括设置在水平支撑杆上的安装座、固定在安装座上的喷水管和设置在喷水管下方的喷头。

4.根据权利要求3所述的生产线用全自动清洗机构,其特征在于,所述喷头为高压喷头。

5.根据权利要求3所述的生产线用全自动清洗机构,其特征在于,所述的喷水上设置有数个水平阵列排布的出水孔。

6.根据权利要求3所述的生产线用全自动清洗机构,其特征在于,所述安装座上方还设置有用于调节水压的压力控制器。

一种生产线用全自动清洗机构

技术领域

[0001] 本发明涉及自动化设备的技术领域，尤其涉及一种生产线用全自动清洗机构。

背景技术

[0002] 随着现代工业的进一步发展，越来越多的加工工序向自动化或者半自动化的方向前进，以提高工作效率，减少人力成本，便于生产管理，传统的清洗机构不能有效的清洁生产丝的凹槽、工件缝隙处，清洁效果高。

发明内容

[0003] 本发明主要解决的技术问题是提供一种生产线用全自动清洗机构，安全可靠对生产线的接缝、凹槽等隐蔽处亦可彻底清洗干净，使用方便，智能化程度高，清洁效果好。

[0004] 为解决上述技术问题，本发明采用的一个技术方案是：一种生产线用全自动清洗机构，包括：支撑架、生产线安置底板、水平支撑杆、滑动块、喷洒机构，所述水平支撑杆与所述支撑架相连接，所述水平支撑杆水平方向的两侧设置有滑动槽，所述滑动块可沿滑动槽在所述水平支撑杆上往返移动，所述喷洒机构通过“V”型支持杆通过两端设置的滚轮与滑动槽相接触。

[0005] 在本发明一个较佳实施例中，所述支撑架为”L”型结构。

[0006] 在本发明一个较佳实施例中，所述喷洒机构包括设置在水平支撑杆上的安装座、固定在安装座上的喷水管和设置在喷水管下方的喷头。

[0007] 在本发明一个较佳实施例中，所述喷头为高压喷头。

[0008] 在本发明一个较佳实施例中，所述的喷水上设置有数个水平阵列排布的出水孔。

[0009] 在本发明一个较佳实施例中，所述安装座上方还设置有用于调节水压的压力控制器。

[0010] 本发明的有益效果是：本发明的生产线用全自动清洗机构，安全可靠对生产线的接缝、凹槽等隐蔽处亦可彻底清洗干净，使用方便，智能化程度高，清洁效果好。

附图说明

[0011] 为了更清楚地说明本发明实施例中的技术方案，下面将对实施例描述中所需要使用的附图作简单地介绍，显而易见地，下面描述中的附图仅仅是本发明的一些实施例，对于本领域普通技术人员来讲，在不付出创造性劳动的前提下，还可以根据这些附图获得其它的附图，其中：

图1 是本发明生产线用全自动清洗机构的一较佳实施例的结构框图。

具体实施方式

[0012] 下面将对本发明实施例中的技术方案进行清楚、完整地描述，显然，所描述的实施例仅是本发明的一部分实施例，而不是全部的实施例。基于本发明中的实施例，本领域普通

技术人员在没有做出创造性劳动前提下所获得的所有其它实施例，都属于本发明保护的范围。

[0013] 如图1所示，本发明实施例包括：

一种生产线用全自动清洗机构，包括：支撑架1、生产线安置底板2、水平支撑杆3、滑动块4、喷洒机构5，所述水平支撑杆3与所述支撑架1相连接，所述水平支撑杆3水平方向的两侧设置有滑动槽，所述滑动块4可沿滑动槽在所述水平支撑杆3上往返移动，所述喷洒机构通过“V”型支持杆6通过两端设置的滚轮与滑动槽相接触。

[0014] 上述中，所述支撑架为”L”型结构。

[0015] 上述中，所述喷洒机构包括设置在水平支撑杆上的安装座、固定在安装座上的喷水管和设置在喷水管下方的喷头。

[0016] 上述中，所述喷头为高压喷头。

[0017] 上述中，所述的喷水上设置有数个水平阵列排布的出水孔。

[0018] 上述中，所述安装座上方还设置有用于调节水压的压力控制器。

[0019] 综上所述，本发明的生产线用全自动清洗机构，安全可靠对生产线的接缝、凹槽等隐蔽处亦可彻底清洗干净，使用方便，智能化程度高，清洁效果好。

[0020] 以上所述仅为本发明的实施例，并非因此限制本发明的专利范围，凡是利用本发明说明书内容所作的等效结构或等效流程变换，或直接或间接运用在其它相关的技术领域，均同理包括在本发明的专利保护范围内。

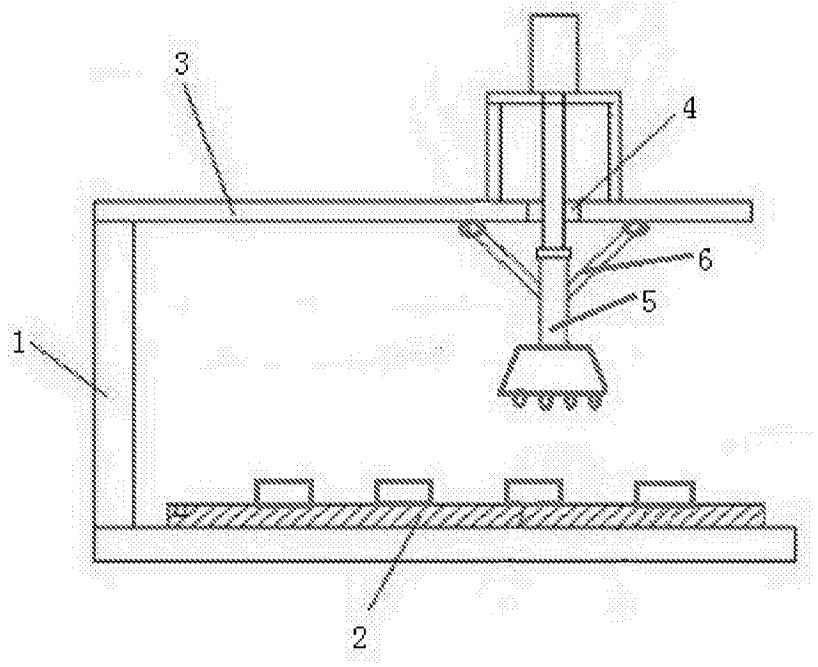

图1