(19)国家知识产权局

(12)实用新型专利

(10)授权公告号 CN 220468406 U
(45)授权公告日 2024.02.09

(21)申请号 202321177880.0

(22)申请日 2023.05.16

(73)专利权人 重庆市开州区荣邦服饰有限公司
地址 405400 重庆市开州区镇安镇永共村3组213号

(72)发明人 田期汉

(74)专利代理机构 合肥利交桥专利代理有限公司 34259
专利代理师 刘冉

(51)Int.Cl.
D06C 13/00(2006.01)

权利要求书1页 说明书3页 附图2页

(54)实用新型名称

一种纺织品用剪毛设备

(57)摘要

本实用新型公开了一种纺织品用剪毛设备，包括工作台，所述工作台上端固定连接有支架，所述支架上的两个侧板分别开设有第一槽孔和第二槽孔，所述第一槽孔内设置有限位杆，所述限位杆贯穿滑块，且所述滑块可以在限位杆上滑动，所述滑块一侧转动连接有连接杆，所述连接杆一端穿过第二槽孔并与电机的输出端固定连接，所述连接杆与调节机构相互配合，通过该装置可以很好的适应不同厚度的表面去毛处理。

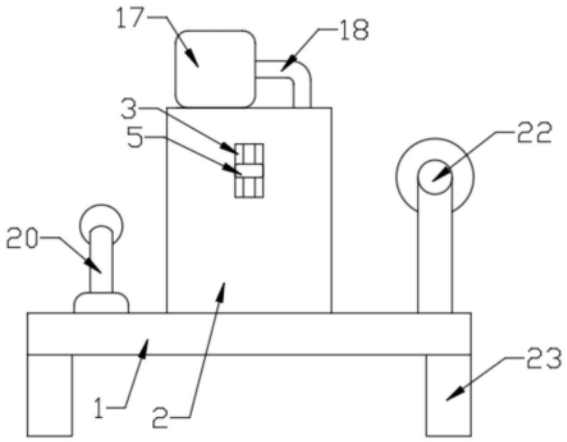

CN 220468406 U

1.一种纺织品用剪毛设备,包括工作台(1),其特征在于:所述工作台(1)上端固定连接有支架(2),所述支架(2)上的两个侧板分别开设有第一槽孔(3)和第二槽孔(4),所述第一槽孔(3)内设置有限位杆(24),所述限位杆(24)贯穿滑块(5),且所述滑块(5)可以在限位杆(24)上滑动,所述滑块(5)一侧转动连接有连接杆(6),所述连接杆(6)一端穿过第二槽孔(4)并与电机(7)的输出端固定连接,所述连接杆(6)与调节机构相互配合。

2.根据权利要求1所述的一种纺织品用剪毛设备,其特征在于:所述调节机构包括如下:所述支架(2)一侧固定连接有框架(8),所述框架(8)内设置有螺纹柱(9),所述螺纹柱(9)下端与框架(8)转动连接,所述螺纹柱(9)上端固定连接有竖杆(10),所述竖杆(10)上端连接有旋转把手(11),所述螺纹柱(9)上螺纹连接有固定块(12),所述固定块(12)一侧固定连接有连接板(13),所述连接板(13)上开设有通孔(14),所述连接杆(6)贯穿通孔(14)。

3.根据权利要求1所述的一种纺织品用剪毛设备,其特征在于:所述连接杆(6)外侧固定连接有套筒(15),所述套筒(15)外侧固定连接有多个刀片(16)。

4.根据权利要求1所述的一种纺织品用剪毛设备,其特征在于:所述支架(2)上端设置有吸收装置(17),所述吸收装置(17)一侧设置有管道(18),所述管道(18)贯穿支架(2)并延伸至支架(2)内侧,所述管道(18)一端固定连接有吸头(19)。

5.根据权利要求1所述的一种纺织品用剪毛设备,其特征在于:所述工作台(1)上设置有放入辊装置(20)和收卷装置(22),所述支架(2)内侧设置有输送辊装置(21)。

6.根据权利要求1所述的一种纺织品用剪毛设备,其特征在于:所述工作台(1)下端固定连接有支撑腿(23)。

一种纺织品用剪毛设备

技术领域

[0001] 本实用新型涉及纺织品用剪毛设备技术领域,特别是涉及一种纺织品用剪毛设备。

背景技术

[0002] 纺织品是由纺织纤维和纱线制成的、柔软而具有一定的力学性质和厚度的制品,纺织制品在加工的过程中表面会有一层绒毛,所以需要用的剪毛设备进行对纺织品表面去毛处理,使纺织品表面更加平整,美观。

[0003] 如授权公告号为CN206916465U的实用新型所公开的一种用于纺织品的高效剪毛机,包括,支撑架、转动杆、金属板、双螺旋压缩轴、剪毛装置、动力装置、出口、控制台和电源插头,所述支撑架为全金属材质且由金属杆焊接而成,支撑架通过焊接的方式与转动杆组成,所述转动杆为全金属材质且为圆柱体结构,所述金属板通过焊接的方式设于支撑架的两侧,金属板中间设有双螺旋压缩轴,所述双螺旋压缩轴为全金属材质,双螺旋压缩轴通过可拆卸方式与后侧的剪毛装置相连接,所述剪毛装置由两个上面带有刀片的轴承组成且为全金属材质,剪毛装置上侧设有动力装置,动力装置后侧设有出口,所述控制台焊接于支撑架右侧,控制台连接有电源插头,通过设置双螺旋压缩轴和剪毛装置能够提高剪毛的效率,然而该装置上的刀片与轴承通过焊接的方式连接,轴承由于金属架固定连接,当需要对不同厚度的纺织品进行剪毛处理时,由于该装置不能够调节刀具与纺织品之间的距离,所以在加工较厚一点的纺织品时,刀片会离纺织品过紧会挤压到纺织制品,甚至会将纺织品剪破,在加工较薄一点的纺织品时,刀片距离纺织品的距离较远,不能将纺织品表面的绒毛完全除去,从而导致了该剪毛设备使用范围有限。

实用新型内容

[0004] 为了克服现有技术的不足,本实用新型提供一种纺织品用剪毛设备,能解决然而该装置上的刀片与轴承通过焊接的方式连接,轴承由于金属架固定连接,当需要对不同厚度的纺织品进行剪毛处理时,由于该装置不能够调节刀具与纺织品之间的距离,所以在加工较厚一点的纺织品时,刀片会离纺织品过紧会挤压到纺织制品,甚至会将纺织品剪破,在加工较薄一点的纺织品时,刀片距离纺织品的距离较远,不能将纺织品表面的绒毛完全除去,从而导致了该剪毛设备使用范围有限的技术问题。

[0005] 为解决上述技术问题,本实用新型提供如下技术方案:1.一种纺织品用剪毛设备,包括工作台,所述工作台上端固定连接有支架,所述支架上的两个侧板分别开设有第一槽孔和第二槽孔,所述第一槽孔内设置有限位杆,所述限位杆贯穿滑块,且所述滑块可以在限位杆上滑动,所述滑块一侧转动连接有连接杆,所述连接杆一端穿过第二槽孔并与电机的输出端固定连接,所述连接杆与调节机构相互配合。

[0006] 作为本实用新型的一种优选技术方案,所述支架一侧固定连接有框架,所述框架内设置有螺纹柱,所述螺纹柱下端与框架转动连接,所述螺纹柱上端固定连接有竖杆,所述

竖杆上端连接有旋转把手,所述螺纹柱上螺纹连接有固定块,所述固定块一侧固定连接有连接板,所述连接板上开设有通孔,所述连接杆贯穿通孔。

[0007] 作为本实用新型的一种优选技术方案,所述连接杆外侧固定连接有套筒,所述套筒外侧固定连接有多个刀片。

[0008] 作为本实用新型的一种优选技术方案,所述支架上端设置有吸收装置,所述吸收装置一侧设置有管道,所述管道贯穿支架并延伸至支架内侧,所述管道一端固定连接有吸头。

[0009] 作为本实用新型的一种优选技术方案,所述工作台上设置有放入辊装置和收卷装置,所述支架内侧设置有输送辊装置。

[0010] 作为本实用新型的一种优选技术方案,所述工作台下端固定连接有支撑腿。

[0011] 与现有技术相比,本实用新型能达到的有益效果是:在使用时,通过转动旋转把手,旋转把手带动螺纹柱转动,螺纹柱转动带动固定块和连接板移动,连接板会带动连接杆移动,连接杆的移动可以改变刀片与纺织品之间的距离,从而实现对不同厚度的纺织品表面绒毛的去除,通过该装置可以很好的适应不同厚度的表面去毛处理。

附图说明

[0012] 图1为本实用新型工作台主视结构示意图;

[0013] 图2为本实用新型支架侧视结构示意图;

[0014] 图3为本实用新型螺纹柱与固定块连接结构示意图;

[0015] 图4为本实用新型图2中A处局部放大结构示意图;

[0016] 其中:1、工作台;2、支架;3、第一槽孔;4、第二槽孔;5、滑块;6、连接杆;7、电机;8、框架;9、螺纹柱;10、竖杆;11、旋转把手;12、固定块;13、连接板;14、通孔;15、套筒;16、刀片;17、吸收装置;18、管道;19、吸头;20、放入辊装置;21、输送辊装置;22、收卷装置;23、支撑腿;24、限位杆。

具体实施方式

[0017] 为了使本实用新型实现的技术手段、创作特征、达成目的与功效易于明白了解,下面结合具体实施例,进一步阐述本实用新型,但下述实施例仅仅为本实用新型的优选实施例,并非全部。基于实施方式中的实施例,本领域技术人员在没有做出创造性劳动的前提下所获得其它实施例,都属于本实用新型的保护范围。

[0018] 实施例

[0019] 请参照图1、图2所示,本实用新型提供一种纺织品用剪毛设备,连接杆6外侧固定连接有套筒15,套筒15外侧固定连接有多个刀片16,支架2上端设置有吸收装置17,吸收装置17一侧设置有管道18,管道18贯穿支架2并延伸至支架2内侧,管道18一端固定连接有吸头19,工作台1上设置有放入辊装置20和收卷装置22,支架2内侧设置有输送辊装置21,工作台1下端固定连接有支撑腿23。

[0020] 在使用时,将纺织品放置到放入辊装置20上,在收卷装置22的作用下,纺织品会通过输送辊装置21卷入到收卷装置22上,同时,启动吸收装置17,吸头19会将剪下的绒毛吸入,并通过管道18进入到吸收装置17内集中收集。

[0021] 作为本实施例进一步的实施方式,如图1-图4所示,工作台1上端固定连接有支架2,支架2上的两个侧板分别开设有第一槽孔3和第二槽孔4,第一槽孔3内设置有限位杆24,限位杆24贯穿滑块5,且滑块5可以在限位杆24上滑动,滑块5一侧转动连接有连接杆6,连接杆6一端穿过第二槽孔4并与电机7的输出端固定连接,连接杆6与调节机构相互配合,调节机构包括如下:支架2一侧固定连接有框架8,框架8内设置有螺纹柱9,螺纹柱9下端与框架8转动连接,螺纹柱9上端固定连接有竖杆10,竖杆10上端连接有旋转把手11,螺纹柱9上螺纹连接有固定块12,固定块12一侧固定连接有连接板13,连接板13上开设有通孔14,连接杆6贯穿通孔14。

[0022] 在使用时,转动旋转把手11,旋转把手11带动螺纹柱9转动,螺纹柱9转动带动固定块12和连接板13移动,连接板13会带动连接杆6移动,连接杆6的移动可以改变刀片16与纺织品之间的距离,从而实现对不同厚度的纺织品表面绒毛的去除。

[0023] 具体工作原理:在使用时,将纺织品放置到放入辊装置20上,在收卷装置22的作用下,纺织品会通过输送辊装置21卷入到收卷装置22上,在纺织品经过支架2下方时,纺织品表面的绒毛会被刀片16进行剪去,当需要修剪不同厚度的纺织品时,转动旋转把手11,旋转把手11带动螺纹柱9转动,螺纹柱9转动带动固定块12和连接板13移动,连接板13会带动连接杆6移动,连接杆6移动的同时,连接杆6一侧的滑块5会在限位杆24上移动,限位杆24可以对滑块5和限位杆24起到限位的作用,使连接杆6在移动的过程中更加稳定,连接杆6的移动可以改变刀片16与纺织品之间的距离,纺织品被剪毛的同时,启动吸收装置17,吸头19会将剪下的绒毛吸入,并通过管道18进入到吸收装置17内集中收集,从而实现对不同厚度的纺织品表面绒毛的去除,通过该装置可以很好的适应不同厚度的表面去毛处理。

[0024] 以上显示和描述了本实用新型的基本原理、主要特征和本实用新型的优点。本行业的技术人员应该了解,本实用新型不受上述实施例的限制,上述实施例和说明书中描述的仅为本实用新型的优选例,并不用来限制本实用新型,在不脱离本实用新型精神和范围的前提下,本实用新型还会有各种变化和改进,这些变化和改进都落入要求保护的本实用新型范围内。本实用新型要求保护范围由所附的权利要求书及其等效物界定。

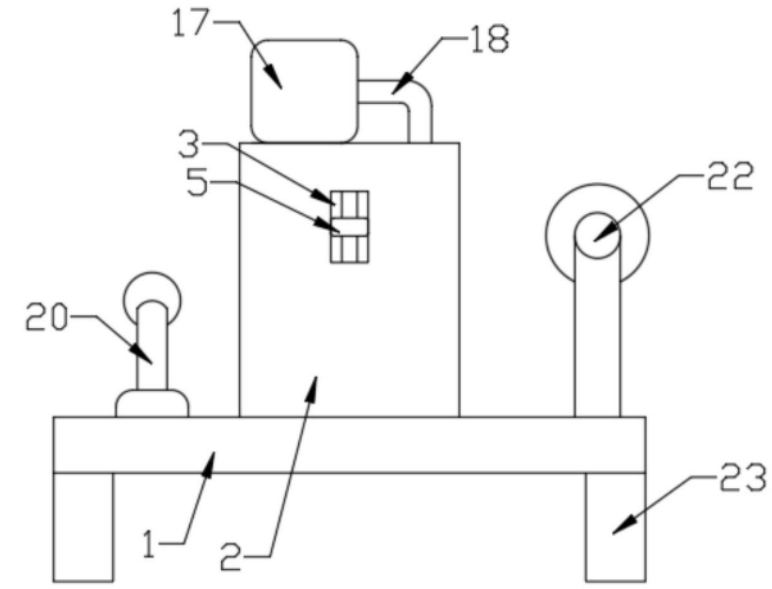

图1

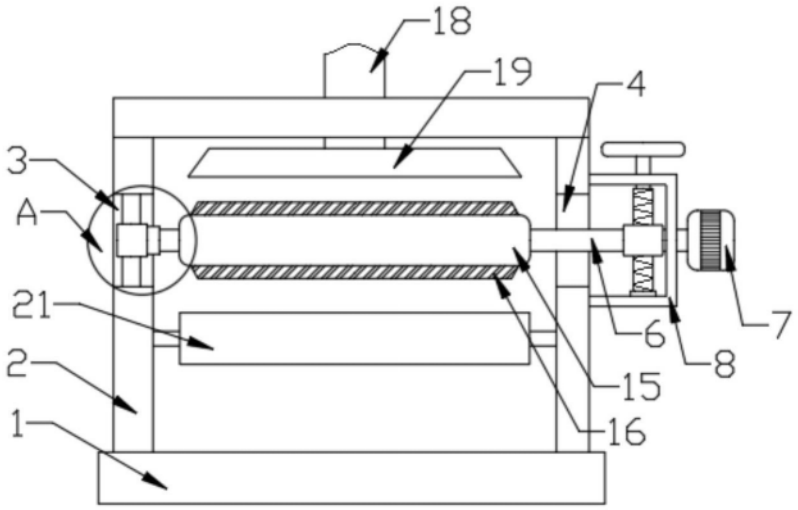

图2

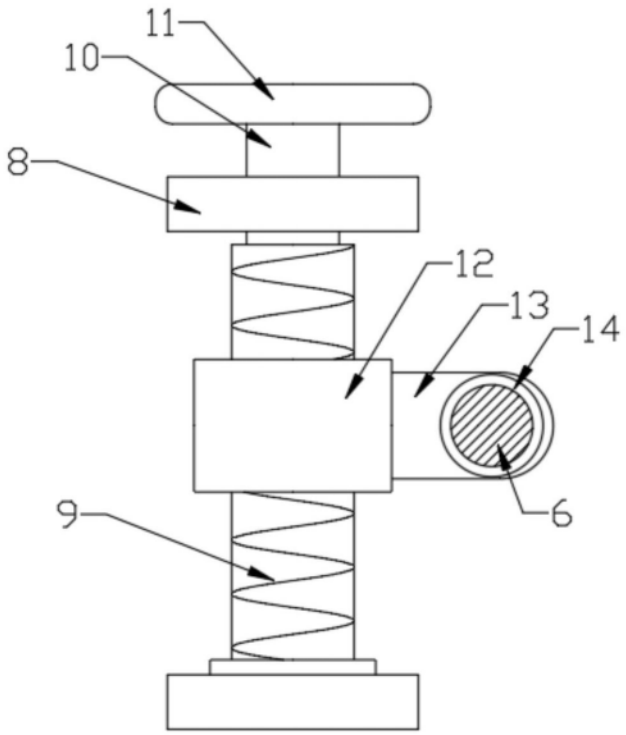

图3

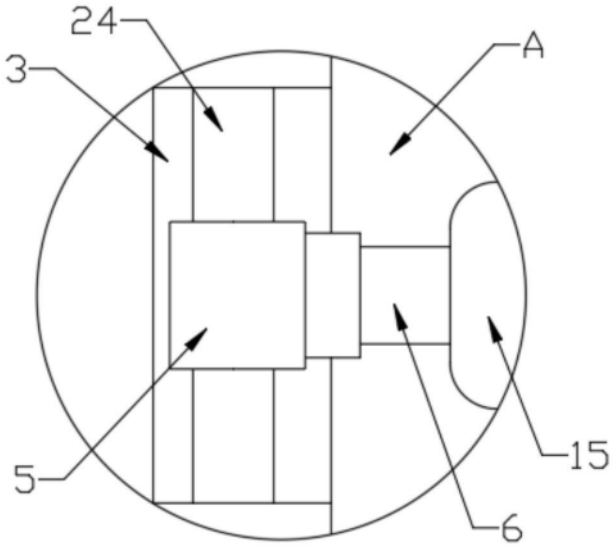

图4