(19)中华人民共和国国家知识产权局

(12)实用新型专利

(10)授权公告号 CN 204292440 U
(45)授权公告日 2015.04.29

(21)申请号 201420739301.1

(22)申请日 2014.12.02

(73)专利权人 惠州市欧野科技有限公司
地址 516000 广东省惠州市仲恺高新区惠澳大道惠南高新科技产业园华泰路1号科技创业中心1号楼206号

(72)发明人 不公告发明人

(74)专利代理机构 东莞市中正知识产权事务所 44231
代理人 张汉青

(51)Int.Cl.
A45D 20/10(2006.01)
A61M 37/00(2006.01)

权利要求书1页 说明书2页 附图1页

(54)实用新型名称

一种理疗电吹风

(57)摘要

本实用新型涉及一种理疗电吹风，包括电热元件，风嘴，电动机，风叶，手柄，开关，电源线，所述风嘴外安装有理疗装置。所述理疗装置装在风嘴外上部。所述理疗装置由盒体、孔隙，吸液体组成，盒体为金属材料，固接在风嘴上，盒体外表具有孔隙，盒体内装有吸液体。实用新型吸液体中可加入中药保健液，易于受吹体吸收保健液，具有保健作用。

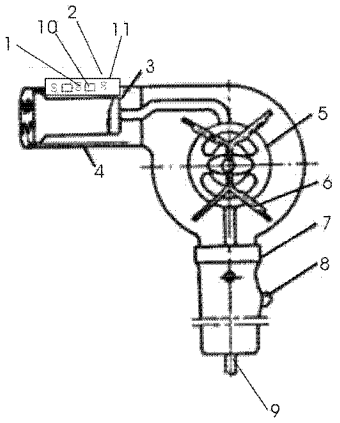

CN 204292440 U

1. 一种理疗电吹风，包括电热元件（3），风嘴（4），电动机（5），风叶（6），手柄（7），开关（8），电源线（9），其特征在于：所述风嘴（4）外安装有理疗装置（2）；所述理疗装置（2）装在风嘴（4）外上部；所述理疗装置（2）由盒体（11）、孔隙（1），吸液体（10）组成，盒体（11）为金属材料，固接在风嘴（4）上，盒体（11）外表具有孔隙（1），盒体（11）内装有吸液体（10）。

一种理疗电吹风

技术领域

[0001] 本实用新型涉及电吹风，具体地说是一种理疗电吹风。

背景技术

[0002] 电吹风是一种理发工具。主要用于头发的干燥和整形。根据它所使用的电动机类型，可分为交流串激式、交流罩极式和直流永磁式。串激式电吹风的优点是启动转矩大，转速高，适合制造大功率的电吹风；缺点是噪音大，换向器对电信设备有一定的干扰。罩极式电吹风的优点是噪音小，寿命长，对电信设备不会造成干扰；缺点是转速低，启动性能差，重量大。永磁式电吹风的优点是重量轻，转速高，制造工艺简单，造价低，物美价廉。

[0003] 电吹风的规格大小，主要按电功率划分，常用的规格有 250 瓦、350 瓦、450 瓦、550 瓦、850 瓦、1000 瓦，1200 瓦等。电吹风虽然在型式、款式和大小上有很大差别，但它们的内在结构大体相同，主要由电动机和它的驱动风叶、发热元件及电器控制开关件三大部分组成。电动机、风叶和外壳结构件结合起来，便形成一部微型的吹风机。

[0004] 电吹风手柄上的选择开关一般分为三档，即关闭档、冷风档、热风档，并附有颜色为白、蓝、红的指示牌。有些电吹风的手柄上还装有电机调速开关，供选择风量的大小及热风温度高低时使用。各类电吹风的外壳后面或侧面，都设有可旋转的圆形调风罩，旋动该罩调节进风口的截面大小，就可以调节输送的风速及热风的温度。

[0005] 目前，尚未有一种具有理疗功能的电吹风。

实用新型内容

[0006] 所要解决的技术问题：实用新型提供了一种理疗电吹风，吸液体中可加入中药保健液，易于受吹体吸收保健液。

[0007] 技术方案：一种理疗电吹风，包括电热元件，风嘴，电动机，风叶，手柄，开关，电源线，所述风嘴外安装有理疗装置。所述理疗装置装在风嘴外上部。

[0008] 所述理疗装置由盒体、孔隙，吸液体组成，盒体为金属材料，固接在风嘴上，盒体外表具有孔隙，盒体内装有吸液体。

[0009] 本实用新型有益效果：电吹风功能一般用于吹干物体，最常用的是用来吹头发。本实用新型采用上述技术方案，可以在吸液体中，按需求加入各种中药液体，比如，加入头发营养液，随热风吹向头发中。如果身体某个部位风湿关节病，可以加入风湿治疗液，由于电吹风带热风，药液能迅速有效进入皮肤中。效果好，使用方便。

附图说明

[0010] 图 1 是本实用新型结构示意图。

[0011] 标号说明：1 孔隙，3 电热元件，4 风嘴，5 电动机，6 风叶，7 手柄，8 开关，9 电源线，10 吸液体，11 盒体。

具体实施方式

[0012] 见图1，一种理疗电吹风，包括电热元件3，风嘴4，电动机5，风叶6，手柄7，开关8，电源线9，以上是已知技术。其创造性在于：所述风嘴4外安装有理疗装置2。

[0013] 所述理疗装置2装在风嘴4外上部。

[0014] 所述理疗装置2由盒体11、孔隙1，吸液体10组成，盒体11为金属材料，固接在风嘴4上，盒体11外表具有孔隙1，盒体11内装有吸液体10。吸液体可为海绵或PVC胶棉。

[0015] 风嘴4出风时，由于受热，吸液体1产生热汽，孔隙1随空气流动，带出吸液体1中的热汽。

[0016] 以上仅是本发明的优选实施方式，应当指出的是，上述优选实施方式不应视为对本发明的限制，本发明的保护范围应当以权利要求所限定的范围为准。对于本技术领域的普通技术人员来说，在不脱离本发明的精神和范围内，还可以做出若干改进和润饰，这些改进和润饰也应视为本发明的保护范围。

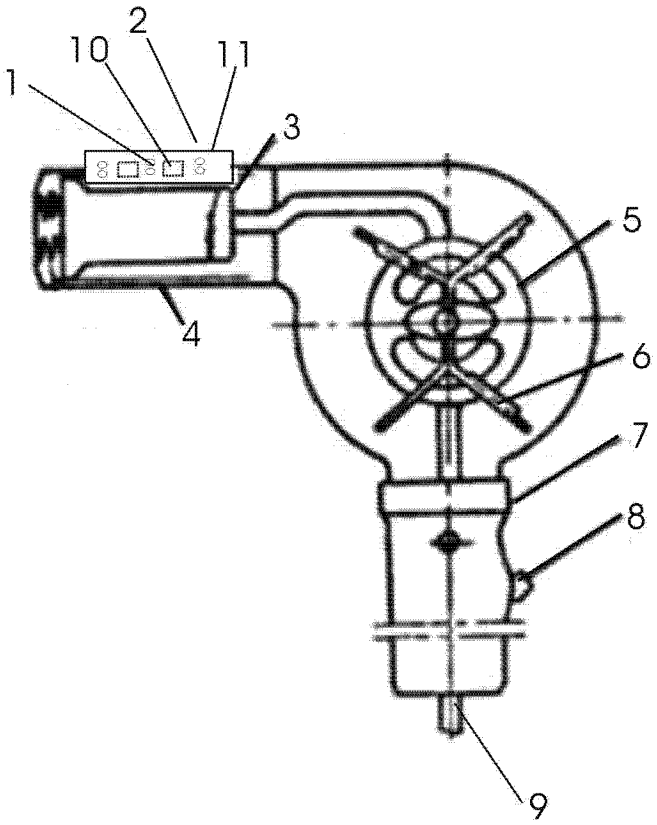

图 1