(19)中华人民共和国国家知识产权局

(12)实用新型专利

(10)授权公告号 CN 204940656 U
(45)授权公告日 2016.01.06

(21)申请号 201520570278.2

(22)申请日 2015.07.31

(73)专利权人 深圳市富山厚土建材有限公司
地址 518000 广东省深圳市龙岗区坪地街道兴华路16号

(72)发明人 刘晓彬 成戡

(74)专利代理机构 广州嘉权专利商标事务所有限公司 44205
代理人 唐致明

(51)Int.Cl.
E04B 9/00(2006.01)

权利要求书1页 说明书3页 附图6页

(54)实用新型名称

一种模组式天花吊顶

(57)摘要

本实用新型公开了一种模组式天花吊顶，包括第一模块和第二模块，第一模块包括两处的连接部，连接部相交且通过交接部位固接为一体，第二模块为条状，且连接部与第二模块具有相同的横截面；连接部不参与交接的一端，以及第二模块的两端均设有连接平面，若干的第一模块与第二模块通过连接平面以首尾相接的方式形成一封闭的环状结构。本实用新型可以预先制造若干款常用型号的模块，通过不同型号模块之间的组合可以形成多种样式的吊顶，从而减少模具的生产、存储与管理的费用；天花吊顶由多个模块逐一拼接而成，无需整体安装，有助于降低施工难度，提高生产效率，节约人力与时间。

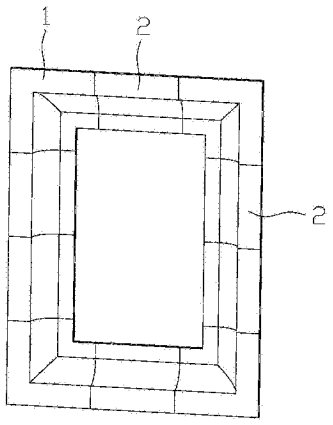

CN 204940656 U

1. 一种模组式天花吊顶，其特征在于：包括第一模块和第二模块，所述第一模块包括两处的连接部，所述连接部相交且通过交接部位固接为一体，所述第二模块为条状，且所述连接部与第二模块具有相同的横截面；所述连接部不参与交接的一端，以及所述第二模块的两端均设有连接平面，若干的所述第一模块与第二模块通过所述连接平面以首尾相接的方式形成一封闭的环状结构。

2. 根据权利要求 1 所述的模组式天花吊顶，其特征在于：所述连接部与第二模块均包括有水平的第一壁与第二壁，以及分别连接所述第一壁与第二壁的弧形的第三壁。

3. 根据权利要求 2 所述的模组式天花吊顶，其特征在于：所述第二壁位于第一壁的上方且二者位于同一水平面上的投影不发生相互重叠，所述第三壁与第二壁在连接处保持相切，与第一壁在连接处保持垂直。

4. 根据权利要求 3 所述的模组式天花吊顶，其特征在于：所述第一壁与第二壁的端部设有竖直向上的第四壁。

5. 根据权利要求 3 所述的模组式天花吊顶，其特征在于：所述连接平面为竖直平面。

6. 根据权利要求 1 至 5 中任一项所述的模组式天花吊顶，其特征在于：所述第一模块包括的两处的连接部之间相互垂直，四处的所述第一模块与若干第二模块组成矩形的所述环状结构，其中，所述第一模块构成该矩形的四角。

一种模组式天花吊顶

技术领域

[0001] 本实用新型涉及建筑装饰领域，尤其涉及一种天花吊顶。

背景技术

[0002] 随着生活水平的提高与审美观念的变化，天花吊顶越来越收到人们的欢迎，其通过在室内建筑的顶面进行装饰从而营造出丰富多彩的室内空间艺术形象，给人以美的享受。天花吊顶的常用材料有石膏，现有技术中其制备方法一般是通过模具整体浇筑，在使用时将成品直接安装在建筑的顶面，这意味着每制造一个新的吊顶都需要设计相应的模具，既增加了生产与存储的成本，也不利于管理；此外，吊顶一般具有较大的体积和重量，而安装时又必须保证较高的精度，因此需要耗费大量的人力与时间，降低工作效率。

实用新型内容

[0003] 为了克服现有技术的不足，本实用新型提供一种模组式天花吊顶，可以预先制造若干款常用型号的模块，通过不同型号模块之间的组合可以形成多种样式的吊顶，从而减少模具的生产、存储与管理的费用；天花吊顶由多个模块逐一拼接而成，无需整体安装，有助于降低施工难度，提高生产效率，节约人力与时间。

[0004] 本实用新型解决其技术问题所采用的技术方案是：

[0005] 一种模组式天花吊顶，包括第一模块和第二模块，第一模块包括两处的连接部，连接部相交且通过交接部位固接为一体，第二模块为条状，且连接部与第二模块具有相同的横截面；连接部不参与交接的一端，以及第二模块的两端均设有连接平面，若干的第一模块与第二模块通过连接平面以首尾相接的方式形成一封闭的环状结构。

[0006] 作为上述方案的进一步改进方式，连接部与第二模块均包括有水平的第一壁与第二壁，以及分别连接第一壁与第二壁的弧形的第三壁。

[0007] 作为上述方案的进一步改进方式，第二壁位于第一壁的上方且二者位于同一水平面上的投影不发生相互重叠，第三壁与第二壁在连接处保持相切，与第一壁在连接处保持垂直。

[0008] 作为上述方案的进一步改进方式，第一壁与第二壁的端部设有竖直向上的第四壁。

[0009] 作为上述方案的进一步改进方式，连接平面为竖直平面。

[0010] 作为上述方案的进一步改进方式，第一模块包括的两处的连接部之间相互垂直，四处的第一模块与若干第二模块组成矩形的环状结构，其中，第一模块构成该矩形的四角。

[0011] 本实用新型的有益效果是：

[0012] 可以预先制造若干款常用型号的模块，通过不同型号模块之间的组合可以形成多种样式的吊顶，从而减少模具的生产、存储与管理的费用；天花吊顶由多个模块逐一拼接而成，无需整体安装，有助于降低施工难度，提高生产效率，节约人力与时间。

附图说明

[0013] 下面结合附图和实施例对本实用新型进一步说明。

[0014] 图 1 是本实用新型一个实施例的整体示意图；

[0015] 图 2 是本实用新型一个实施例的分解示意图；

[0016] 图 3 是本实用新型第一模块一个实施例的示意图；

[0017] 图 4 是图 3 中的侧视图；

[0018] 图 5 是第一模块第二实施例的示意图；

[0019] 图 6 是本实用新型第二模块一个实施例的示意图；

[0020] 图 7 是图 6 中的侧视图。

具体实施方式

[0021] 以下将结合实施例和附图对本实用新型的构思、具体结构及产生的技术效果进行清楚、完整地描述，以充分地理解本实用新型的目的、方案和效果。需要说明的是，在不冲突的情况下，本申请中的实施例及实施例中的特征可以相互组合。

[0022] 需要说明的是，如无特殊说明，当某一特征被称为“固定”、“连接”在另一个特征，它可以直接固定、连接在另一个特征上，也可以间接地固定、连接在另一个特征上。此外，本实用新型中所使用的上、下、左、右等描述仅仅是相对于附图中本实用新型各组成部分的相互位置关系来说的。

[0023] 此外，除非另有定义，本文所使用的所有的技术和科学术语与本技术领域的技术人员通常理解的含义相同。本文说明书中所使用的术语只是为了描述具体的实施例，而不是为了限制本发明。本文所使用的术语“及 / 或”包括一个或多个相关的所列项目的任意的组。

[0024] 参照图 1 与图 2，示出了本实用新型一个实施例的示意图，其包括第一模块 1 与第二模块 2，第一模块 1 具有两处的连接部 11，其中，连接部 11 相交且通过交接部位固接为一体，用于天花吊顶转角处的连接。第二模块 2 为通常为条状，且其与第一模块具有相同的横截面，以便于二者的拼接。连接部 11 不参与交接的一端(即自由端)，以及第二模块 2 的两端均设有连接平面，在实际使用中，若干的第一模块 1 与第二模块 2 通过连接平面拼接，以首尾相接的方式形成一封闭的环状结构。

[0025] 优选的，连接平面为竖直平面。

[0026] 在本实施例中，所述的环状结构优选为矩形，以适应大多数室内建筑的装修。具体的，连接部 11 之间保持垂直，即形成一直角状的结构件。四处的第一模块 1 构成该矩形的四角，若干第二模块 2 固定在相邻的第一模块之间，形成天花吊顶的本体部分。

[0027] 参照图 3 与图 4，示出了本实用新型第一模块一个实施例的立体示意图与侧视图，第一模块 1 包括有水平的第一壁 12 与第二壁 13，以及分别连接所述第一壁与第二壁的弧形的第三壁 14，其中第一壁 12、第二壁 13 与第三壁 14 的外表面为装饰面，可以通过添加若干的装饰物与装饰花纹增加艺术效果。

[0028] 进一步的，第二壁 13 位于第一壁 11 的上方且二者位于同一水平面上的投影不发生相互重叠，第三壁 14 分别与第一壁 12、第二壁 13 相邻的两侧边连接，且与第二壁 13 在连接处保持相切，与第一壁 12 在在连接处保持垂直。

[0029] 在本实施例中，第三壁 14 向第一壁 12 的方向凹陷，即向内部凹陷（此处所述的内部以及下文出现的外部以第一、第二、第三壁为界，天花吊顶与墙壁组成的空间为内部，区别于内部的空间为外部），其也可以向外部凹陷。本实施例中第一模块中用于阴角处天花吊顶的安装，可以理解的是，通过结构的变形，如图 5 所示，第一模块也可以用于阳角处天花吊顶的安装。

[0030] 此外，在第一壁 12 与第二壁 13 上分别设有竖直的第四壁 15。

[0031] 参照与 6 与图 7，示出了本实用新型第二模块一个实施例的立体示意图与侧视图，所述第二模块具有与第一模块连接部相同的构造，其沿长度方向的尺寸可以根据实际需求调整，以适应不同尺寸的建筑。

[0032] 在实际使用过程中，根据建筑的形状以及相应尺寸选择第一模块与第二模块的数量，然后以逐一拼接的形式构成完整的吊顶。可以预先制造若干款常用型号的第一模块与第二模块，通过不同型号之间的组合可以形成多种样式的吊顶，从而减少模具的生产费用，同时也便于安装。

[0033] 以上是对本实用新型的较佳实施进行了具体说明，但本发明创造并不限于所述实施例，熟悉本领域的技术人员在不违背本实用新型精神的前提下还可做出种种的等同变形或替换，这些等同的变形或替换均包含在本申请权利要求所限定的范围内。

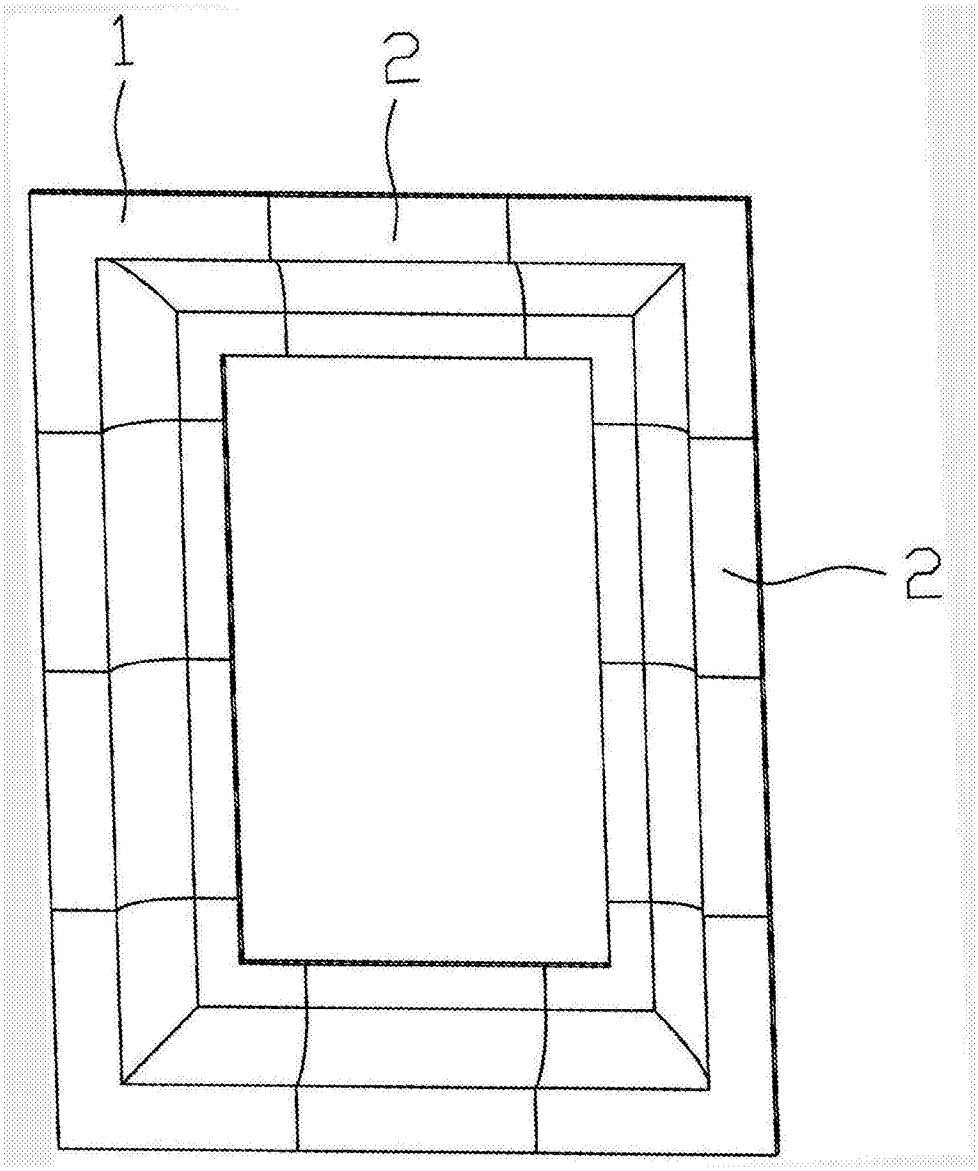

图 1

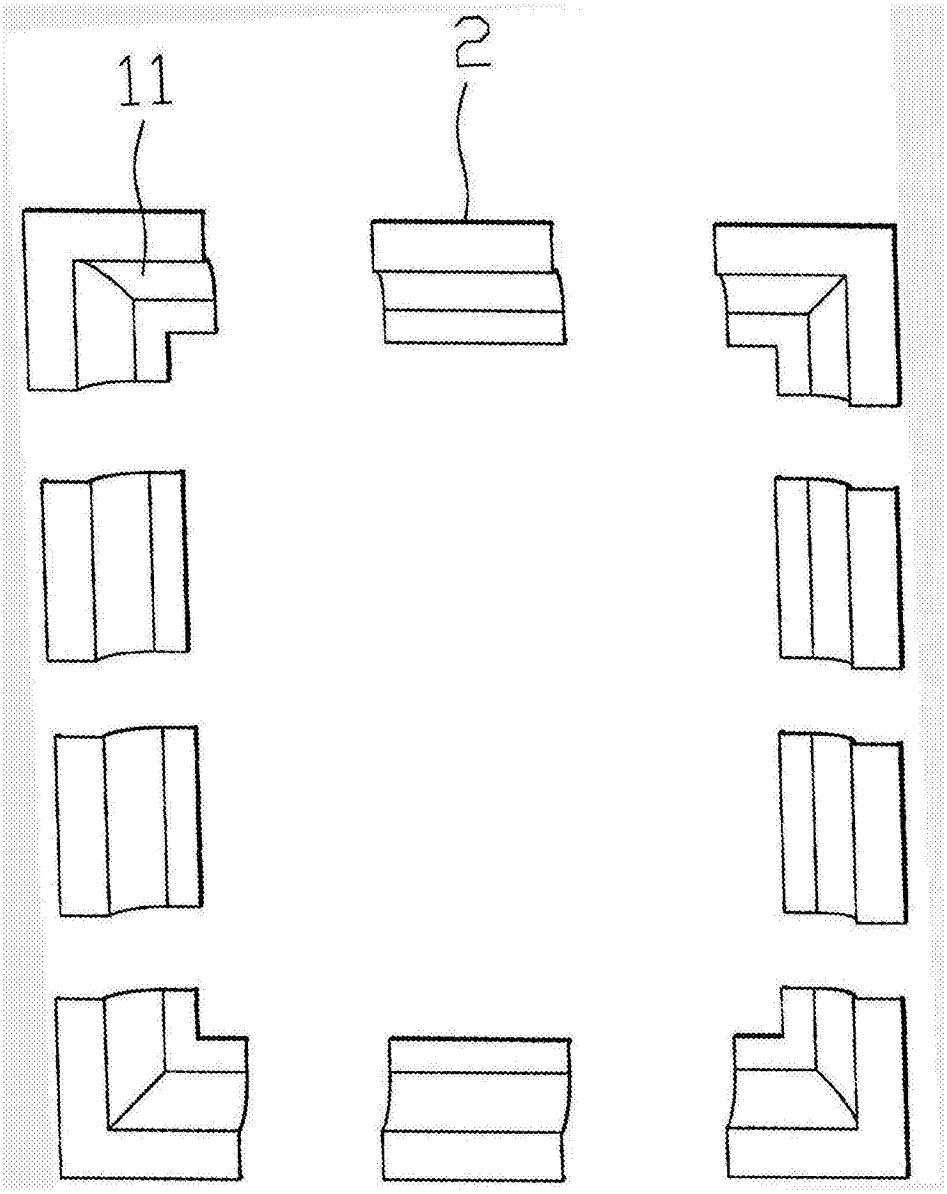

图 2

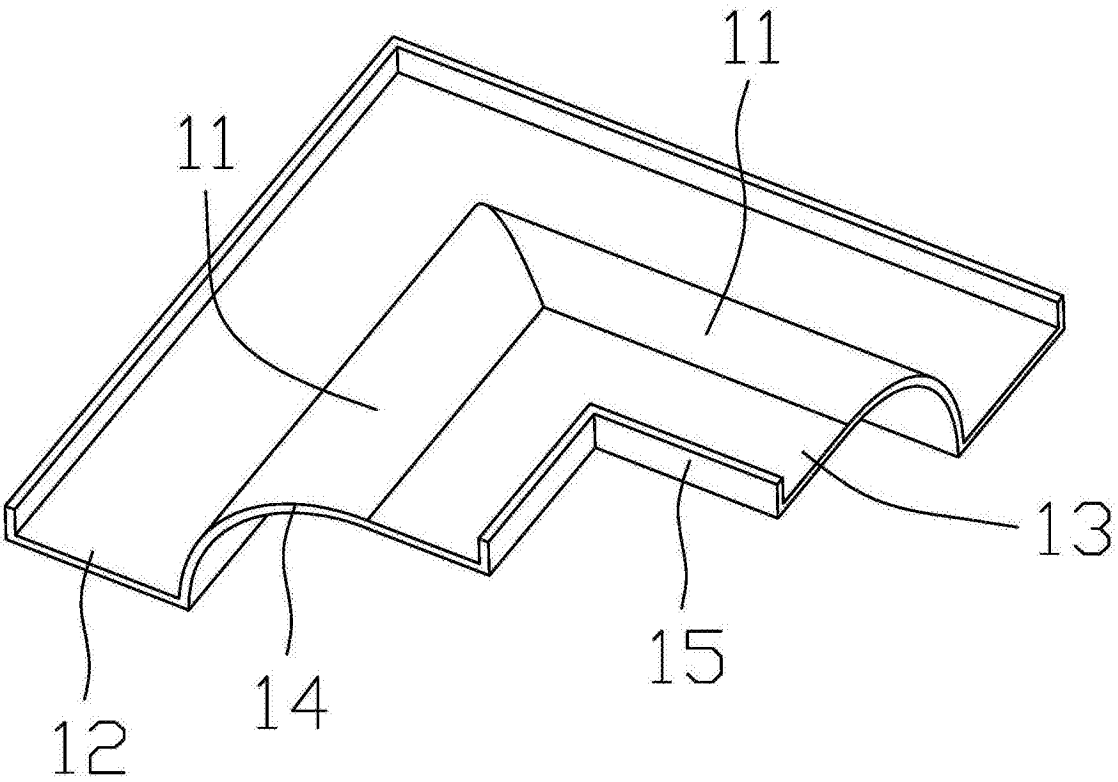

图 3

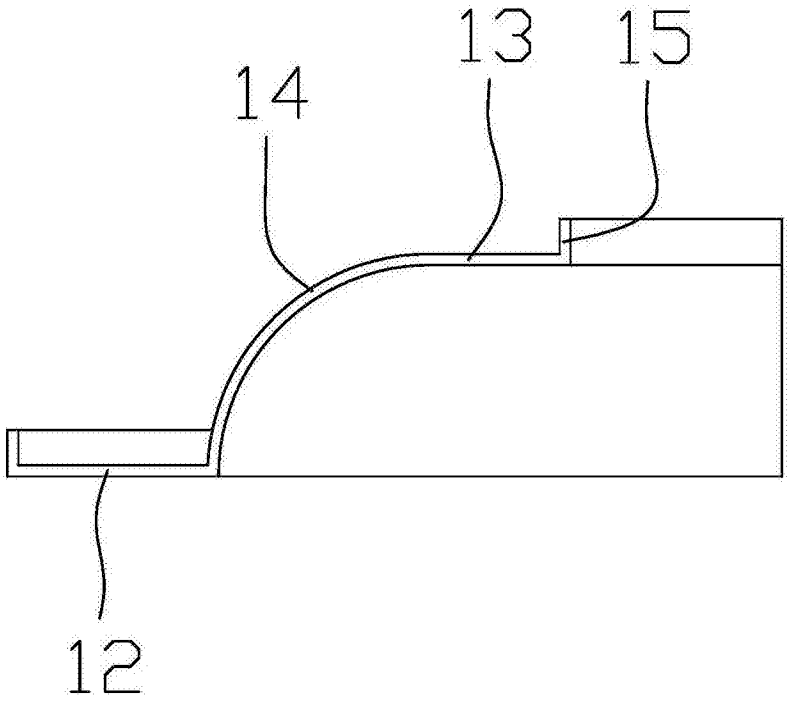

图 4

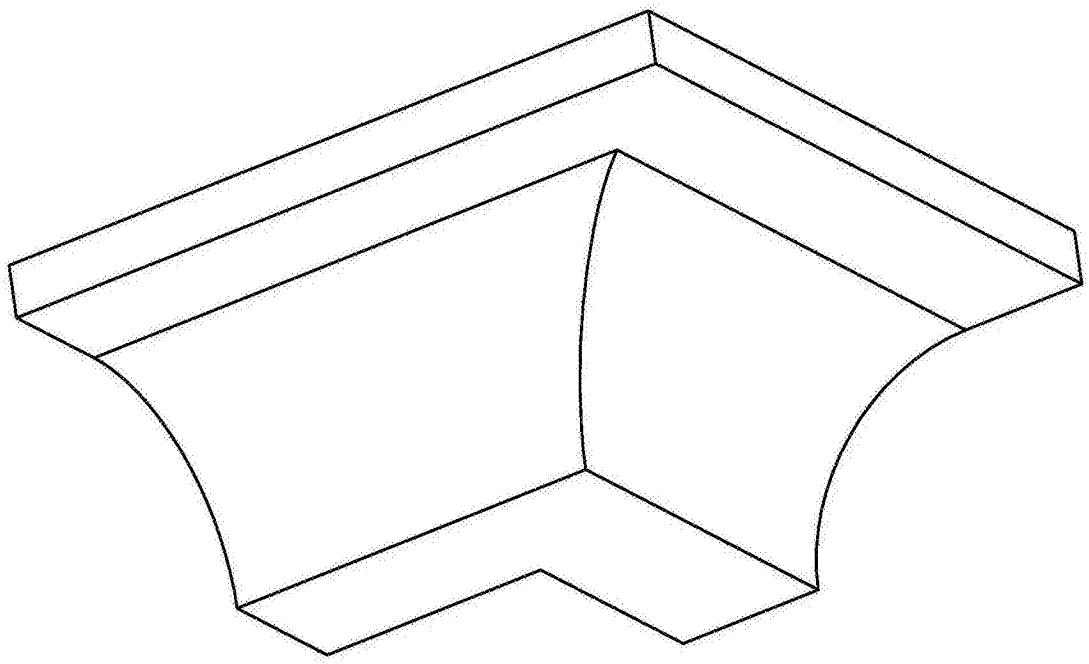

图 5

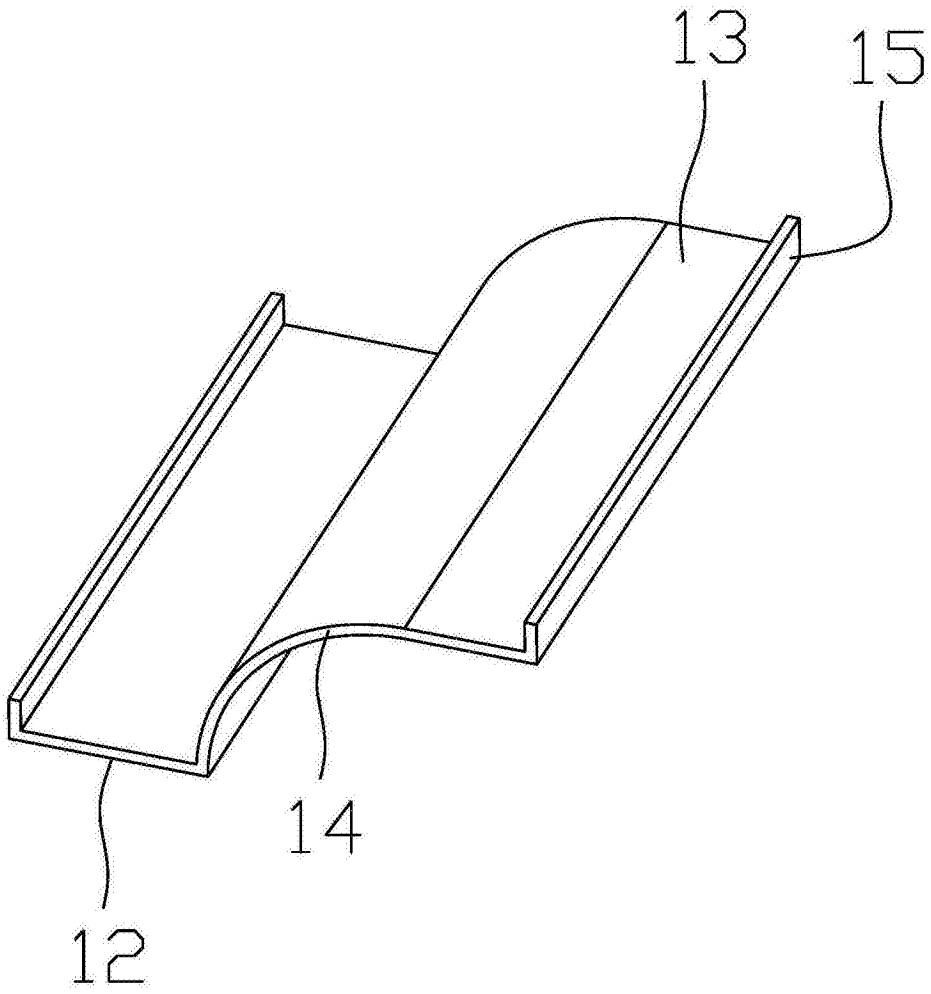

图 6

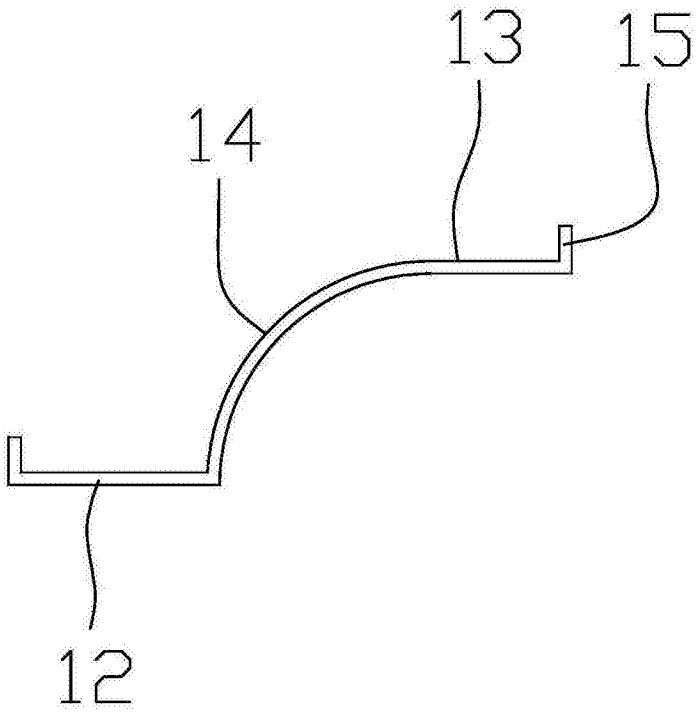

图 7