(19)国家知识产权局

(12)实用新型专利

(10)授权公告号 CN 221316008 U
(45)授权公告日 2024.07.12

(21)申请号 202420075036.5

(22)申请日 2024.01.11

(73)专利权人 深圳市格航科技有限公司
地址 518100 广东省深圳市龙岗区园山街道西坑社区梧岗路33号2层

(72)发明人 孙艳苏

(74)专利代理机构 赣州博源专利代理事务所(普通合伙) 36149
专利代理师 刘建辉

(51)Int.Cl.
B60R 11/02(2006.01)
B60R 11/00(2006.01)

权利要求书1页 说明书4页 附图2页

(54)实用新型名称

一种便于安装的车载仪器支架

(57)摘要

本实用新型公开了一种便于安装的车载仪器支架,属于仪器支架领域,包括架体,横杆,横杆上固定设置有对称的挂钩,架体顶部设置有夹持部,横杆下方设置有桌面,桌面与架体转动连接,桌面底部对称设置有支撑杆,架体两侧设置有滑槽,支撑杆通过松紧组件可在滑槽上下滑动;架体底端设置有固定板,固定板两端设置有松紧组件,松紧组件包括螺纹杆,螺纹杆一端固定设置有螺母,另一端固定设置有摩擦块。松紧组件与桌面配合使用,可以实现桌面使用时展开,不用时折叠;挂钩可以方便的把支架上端挂在坐骑靠背的支柱上,松紧组件与固定板配合使用,可以使支架下半部分与座椅靠背固定在一起,防止使用时支架晃动;夹持部可以放置手机或平板电脑。

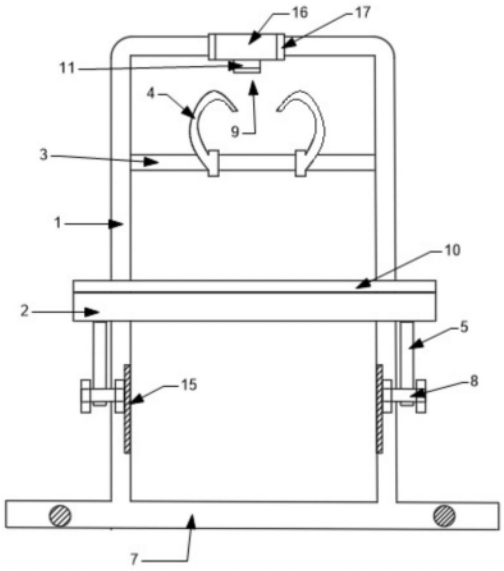

CN 221316008 U

1.一种便于安装的车载仪器支架,包括架体(1),架体(1)设置有横杆(3),横杆(3)上固定设置有对称的挂钩(4),其特征在于:架体(1)顶部设置有夹持部(9),横杆(3)下方设置有桌面(2),桌面(2)里端与架体(1)转动连接,桌面(2)底部对称设置有支撑杆(5),架体(1)两侧设置有滑槽(6),支撑杆(5)通过松紧组件(8)可在滑槽(6)上下滑动,使桌面(2)展开或折叠;

架体(1)底端设置有两端为U型的固定板(7),固定板(7)两端设置有另一松紧组件(8),通过调节松紧组件(8)可对座椅靠背进行松开和固定,所述松紧组件(8)包括螺纹杆(12),螺纹杆(12)一端固定设置有螺母(13),另一端固定设置有摩擦块(14)。

2.根据权利要求1所述的一种便于安装的车载仪器支架,其特征在于:横杆(3)和固定板(7)均与架体(1)一体成型设置,且均为中空金属杆,所述滑槽(6)设置在架体(1)外壁,架体(1)内壁与滑槽(6)相对位置处设置有摩擦层(15)。

3.根据权利要求2所述的一种便于安装的车载仪器支架,其特征在于:所述螺纹杆(12)贯穿支撑杆(5)端部,穿过滑槽(6)设置,支撑杆(5)端部贯穿通孔设置有与螺纹杆(12)适配的螺纹,螺母(13)与螺纹杆(12)外端固定连接,摩擦块(14)与螺纹杆(12)内端固定连接,旋转螺纹杆(12)可使摩擦块(14)与摩擦层(15)互相抵住,从而使支撑杆(5)固定在滑槽(6)上。

4.根据权利要求2所述的一种便于安装的车载仪器支架,其特征在于:所述螺纹杆(12)贯穿固定板(7)一侧设置,固定板(7)一侧贯穿通孔设置有与螺纹杆(12)适配的螺纹,螺母(13)与螺纹杆(12)外端固定连接,摩擦块(14)与螺纹杆(12)内端固定连接,旋转螺纹杆(12)可使摩擦块(14)与座椅靠背互相抵住,从而使固定板(7)固定在座椅靠背上。

5.根据权利要求1或2所述的一种便于安装的车载仪器支架,其特征在于:夹持部(9)包括底板(16),对称设置在底板(16)两侧的侧板(17),固定设置在底板(16)底端的支撑板(11),侧板(17)通过弹簧与底板(16)两侧连接,侧板(17)和支撑板(11)均为L型结构,可以防止所夹持物品从夹持部(9)滑出。

6.根据权利要求5所述的一种便于安装的车载仪器支架,其特征在于:桌面(2)外周固定设置有竖直方向的挡板(10),可以防止所放置物品滑出桌面(2)。

一种便于安装的车载仪器支架

技术领域

[0001] 本实用新型涉及一种仪器支架领域,具体涉及一种便于安装的车载仪器支架。

背景技术

[0002] 随着汽车保有量的增加,现在人们日常出行已经习惯开车前往,不仅方便,还能随车携带需要常用的各种仪器,这些车载仪器不管是收纳或在车上使用,大多时候都需要一款可以固定的支架。而手机或电脑,则是使用程度最高的车载仪器,兼具通讯、导航等实用功能,成为驾驶者开车外出必不可少的设备。

[0003] 许多人在开车时经常会使用手机来进行导航,市面上的车载支架一般都是提供给驾驶者使用,即通过吸盘或夹扣将车载支架固定在汽车的排风口、中控台或方向盘上,再将手机夹持在车载支架上以方便驾驶者操作。而没有具体针对坐在汽车后座使用的支架,造成后座长时间手持使用设备会容易产生疲劳,或者后座需要放置一些物品时不太方便。

[0004] 专利号为CN116639047A的现有技术,公开了一种车载支架,包括承载支框、承载支柱、承载支块、承重侧块和承载架板;所述承载支框一端转动设置有转动套块;所述承载支柱设置于承载支框侧面;所述承载支块套设于承载支柱外侧;所述承重侧块设置于支撑侧框侧面;所述承载架板设置于转动支板顶部,承载架板内侧开设有转动支槽,转动支槽内侧转动设置有转动支柱,转动支柱一端固定设置有螺纹支块;通过连接卡块使连接支板与两组承载架板进行装配,进而使连接支板与承载架板对后座进行连排承载。

[0005] 上述技术方案使用时操作步骤繁琐,安装不便,且对后座进行连排承载,挡住了前后排的视线,影响乘车体验,只设置了固定手机的支架,未设置用来放置其他车载仪器的结构。

实用新型内容

[0006] 为了解决上述使用时操作步骤繁琐,安装不便,且对后座进行连排承载,挡住了前后排的视线,影响乘车体验,只设置了固定手机的支架,未设置用来放置其他车载仪器的结构的技术问题,本实用新型提供一种便于安装的车载仪器支架。

[0007] 一种便于安装的车载仪器支架,包括架体,架体设置有横杆,横杆上固定设置有对称的挂钩,架体顶部设置有夹持部,横杆下方设置有桌面,桌面里端与架体转动连接,桌面底部对称设置有支撑杆,架体两侧设置有滑槽,支撑杆通过松紧组件可在滑槽上下滑动,使桌面展开或折叠;

[0008] 架体底端设置有两端为U型的固定板,固定板两端设置有另一松紧组件,通过调节松紧组件可对座椅靠背进行松开和固定,所述松紧组件包括螺纹杆,螺纹杆一端固定设置有螺母,另一端固定设置有摩擦块。

[0009] 优选的,横杆和固定板均与架体一体成型设置,且均为中空金属杆,所述滑槽设置在架体外壁,架体内壁与滑槽相对位置处设置有摩擦层。

[0010] 优选的,所述螺纹杆贯穿支撑杆端部,穿过滑槽设置,支撑杆端部贯穿通孔设置有

与螺纹杆适配的螺纹,螺母与螺纹杆外端固定连接,摩擦块与螺纹杆内端固定连接,旋转螺纹杆可使摩擦块与摩擦层互相抵住,从而使支撑杆固定在滑槽上。

[0011] 优选的,所述螺纹杆贯穿固定板一侧设置,固定板一侧贯穿通孔设置有与螺纹杆适配的螺纹,螺母与螺纹杆外端固定连接,摩擦块与螺纹杆内端固定连接,旋转螺纹杆可使摩擦块与座椅靠背互相抵住,从而使固定板固定在座椅靠背上。

[0012] 优选的,夹持部包括底板,对称设置在底板两侧的侧板,固定设置在底板底端的支撑板,侧板通过弹簧与底板两侧连接,侧板和支撑板均为L型结构,可以防止所夹持物品从夹持部滑出。

[0013] 优选的,桌面外周固定设置有竖直方向的挡板,可以防止所放置物品滑出桌面。

[0014] 与现有技术相比,本实用新型的有益效果是:松紧组件与桌面配合使用,可以实现桌面使用时展开,不用时折叠,节省空间,桌面可以放置其他车载仪器;挂钩可以方便的把支架上端挂在坐骑靠背的支柱上,松紧组件与固定板配合使用,可以使支架下半部分与座椅靠背固定在一起,防止使用时支架晃动,进一步增强稳定性;夹持部可以放置手机或平板电脑,解放双手。

附图说明

[0015] 图1为本实用新型结构正视图;

[0016] 图2为本实用新型结构侧视图;

[0017] 图3为本实用新型固定板俯视图。

[0018] 图中:1、架体;2、桌面;3、横杆;4、挂钩;5、支撑杆;6、滑槽;7、固定板;8、松紧组件;9、夹持部;10、挡板;11、支撑板;12、螺纹杆;13、螺母;14、摩擦块;15、摩擦层;16、底板;17、侧板。

具体实施方式

[0019] 为了使本技术领域的人员更好地理解本实用新型方案,下面将结合本实用新型实施例中的附图,对本实用新型实施例中的技术方案进行清楚、完整地描述,显然,所描述的实施例仅仅是本实用新型一部分的实施例,而不是全部的实施例。基于本实用新型中的实施例,本领域普通技术人员在没有做出创造性劳动前提下所获得的所有其他实施例,都应当属于本实用新型保护的范围。

[0020] 需要说明的是,本实用新型的说明书和权利要求书及上述附图中的术语“第一”、“第二”等是用于区别类似的对象,而不必用于描述特定的顺序或先后次序。应该理解这样使用的数据在适当情况下可以互换,以便这里描述的本实用新型的实施例。此外,术语“包括”和“具有”以及他们的任何变形,意图在于覆盖不排他的包含,例如,包含了一系列步骤或单元的过程、方法、系统、产品或设备不必限于清楚地列出的那些步骤或单元,而是可包括没有清楚地列出的或对于这些过程、方法、产品或设备固有的其它步骤或单元。

[0021] 在本实用新型中,术语“上”、“下”、“左”、“右”、“前”、“后”、“顶”、“底”、“内”、“外”、“中”、“竖直”、“水平”、“横向”、“纵向”等指示的方位或位置关系为基于附图所示的方位或位置关系。这些术语主要是为了更好地描述本实用新型及其实施例,并非用于限定所指示的装置、元件或组成部分必须具有特定方位,或以特定方位进行构造和操作。

[0022] 并且,上述部分术语除了可以用于表示方位或位置关系以外,还可能用于表示其他含义,例如术语“上”在某些情况下也可能用于表示某种依附关系或连接关系。对于本领域普通技术人员而言,可以根据具体情况理解这些术语在本实用新型中的具体含义。另外,术语“多个”的含义应为两个以及两个以上。

[0023] 需要说明的是,在不冲突的情况下,本实用新型中的实施例及实施例中的特征可以相互组合。下面将参考附图图1-图3并结合实施例来详细说明本实用新型。

[0024] 一种便于安装的车载仪器支架,包括架体1,架体1上设置有横杆3,横杆3中间固定设置有对称的挂钩4,架体1顶部设置有夹持部9,架体1底端设置有固定板7,固定板7中间为长板,两端为U型夹板,横杆3和固定板7均与架体1一体成型设置,且均为中空金属杆。两个挂钩4设置的目的是使其挂在座椅靠背上头枕支撑下方的的两根支柱上,用来固定架体1的上部分,固定板7设置的目的是使其固定在座椅靠背,进而固定支架1的下部分。

[0025] 横杆3下方设置有桌面2,桌面2外周固定设置有竖直方向的挡板10,可以防止所放置物品滑出桌面2。桌面2的里端与架体1转动连接,桌面2底部对称设置有支撑杆5,架体1两侧设置有滑槽6,滑槽6设置在架体1外壁,架体1内壁与滑槽6相对位置处设置有摩擦层15,摩擦层15固定设置在架体1内壁,支撑杆5利用松紧组件8的松紧可实现在滑槽6上下滑动并固定,进而达到桌面2展开或折叠的目的。

[0026] 所述松紧组件8包括螺纹杆12,螺纹杆12一端固定设置有螺母13,另一端固定设置有摩擦块14。螺纹杆12贯穿支撑杆5端部,穿过滑槽6设置,支撑杆5端部的贯穿通孔处,设置有与螺纹杆12适配的螺纹,使得螺纹杆12与支撑杆5可以旋转连接。

[0027] 所述螺母13固定连接在螺纹杆12的外端,所述摩擦块14固定连接在螺纹杆12的内端,通过旋转螺母,带动螺纹杆12向架体1内部靠近,直至摩擦块14与摩擦层15互相抵住,形成摩擦力,进而使得支撑杆5固定在滑槽6上。支撑杆5需要移动时,通过反向旋转螺母,带动螺纹杆12向架体1内部远离,使得支撑杆5可以在滑槽6上移动。

[0028] 当桌面2需要展开使用时,利用松紧组件8把支撑杆5滑到滑槽最上端,固定住支撑杆5;当不需要使用桌面2时,利用松紧组件8把支撑杆5滑到滑槽最下端,固定住支撑杆5,这时桌面2下滑折叠到与架体1平行,节省空间。等到下次要使用时直接操作松紧组件8再次把桌面2展开使用。

[0029] 固定板7两端设置有另一松紧组件8,通过调节松紧组件8可对座椅靠背进行松开和固定,所述松紧组件8包括螺纹杆12,螺纹杆12一端固定设置有螺母13,另一端固定设置有摩擦块14。

[0030] 所述螺纹杆12贯穿设置在固定板7两端的U型夹板中与长板同侧的位置,固定板7贯穿通孔处设置有与螺纹杆12适配的螺纹,螺母13与螺纹杆12外端固定连接,摩擦块14与螺纹杆12内端固定连接,旋转螺母13可以带动螺纹杆12向固定板7另一面移动,直至摩擦块14与座椅靠背互相抵住,形成摩擦力,进而达到把固定板7固定在座椅靠背上的目的。座椅靠背的两侧塞进U型夹板内部,然后旋转螺纹杆12,使固定板7与座椅靠背固定。

[0031] 所述夹持部9包括底板16,对称设置在底板16两侧的侧板17,固定设置在底板16底端的支撑板11,侧板17通过弹簧与底板16两侧连接,侧板17和支撑板11均为L型结构,可以防止所夹持物品从夹持部9滑出。

[0032] 拉伸弹簧,使得侧板17之间的相互距离加大,把手机放置在底板16上,松开侧板

17,使得侧板17夹持住手机两侧,支撑板11可以托住手机底部,使其不会下滑,L型结构可以进一步把手机固定在底板16上,防止手机从夹持部9滑出。

[0033] 以上所述仅为本实用新型的优选实施例而已,并不用于限制本实用新型,对于本领域的技术人员来说,本实用新型可以有各种更改和变化。凡在本实用新型的精神和原则之内,所作的任何修改、等同替换、改进等,均应包含在本实用新型的保护范围之内。

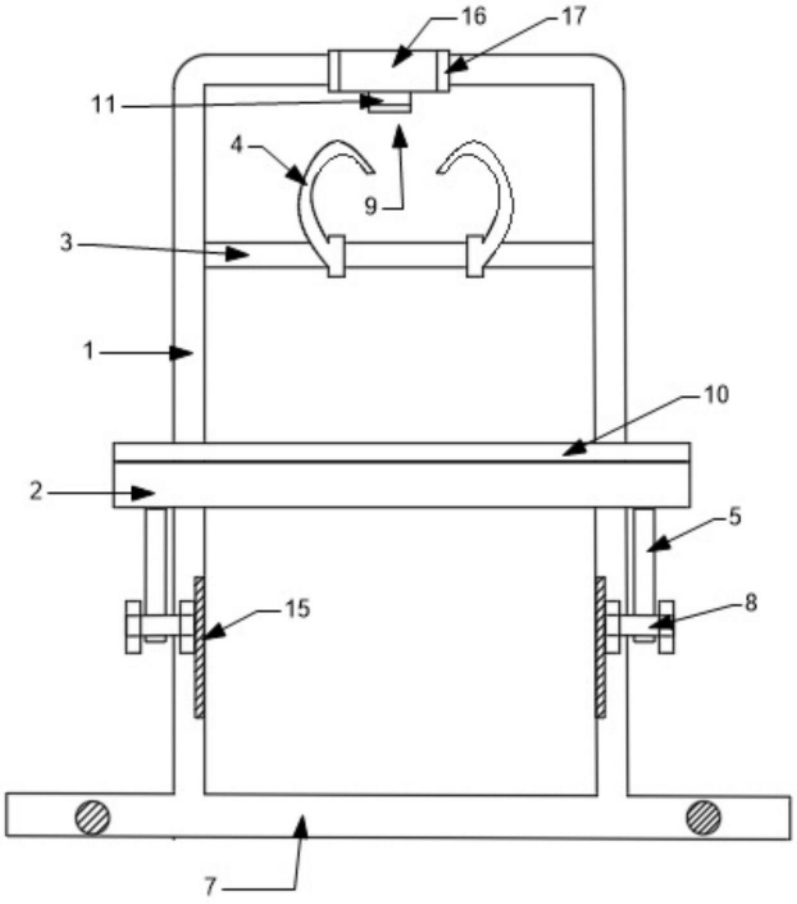

图1

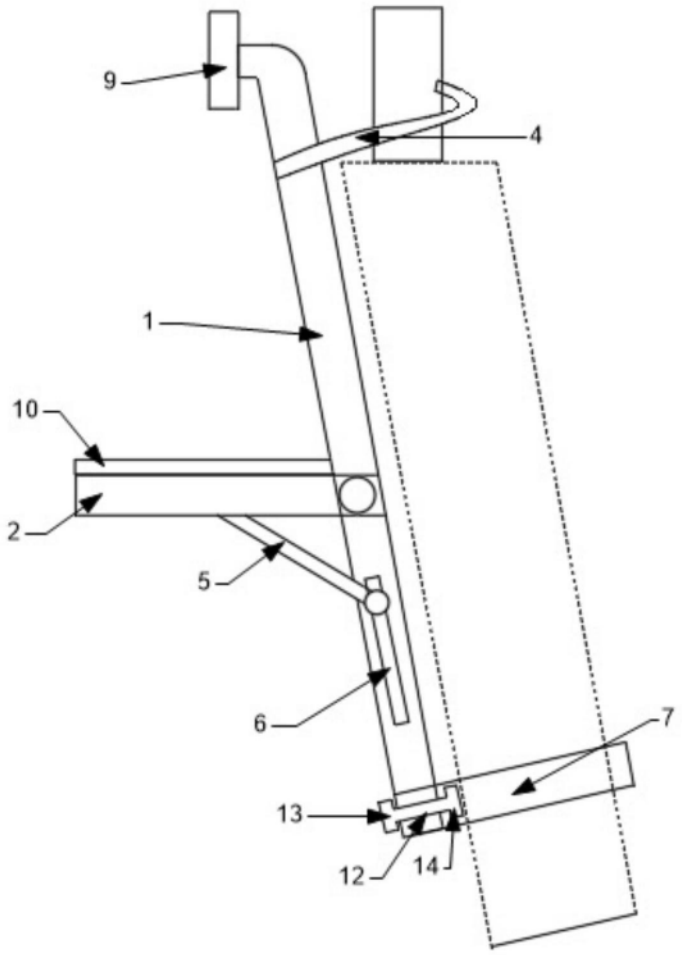

图2

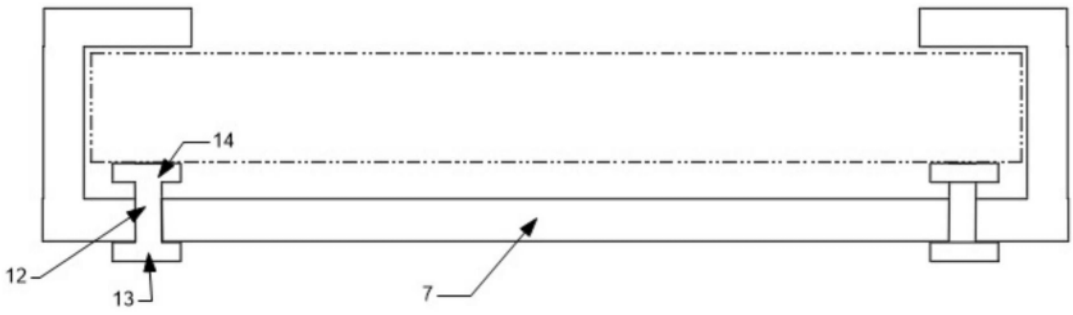

图3