(19)国家知识产权局

(12)实用新型专利

(10)授权公告号 CN 221489639 U
(45)授权公告日 2024.08.09

(21)申请号 202323595813.3

(22)申请日 2023.12.27

(73)专利权人 东莞市瑞丰硅胶制品有限公司
地址 523000 广东省东莞市石排镇李家坊村李横大道侧

(72)发明人 王奎 肖志敏

(74)专利代理机构 东莞卓越岚图知识产权代理事务所(普通合伙) 441127
专利代理师 钟晓萍

(51)Int.Cl.
A47G 19/22(2006.01)

权利要求书1页 说明书4页 附图3页

(54)实用新型名称

一种饮水用硅胶杯

(57)摘要

本实用新型涉及日用品技术领域,公开了一种饮水用硅胶杯,包括杯体、杯盖和吸管,所述杯体、所述杯盖和所述吸管均由硅胶材料制成,所述杯盖盖合于所述杯体上,所述杯盖上设有鸭嘴口,所述鸭嘴口的内侧设有定位槽,所述吸管设有与所述定位槽相适配的第一定位凸块和第二定位凸块,当所述定位槽夹持所述第一定位凸块时,所述吸管处于竖直使用状态,当所述定位槽夹持所述第二定位凸块时,所述吸管处于弯曲收纳状态。本实用新型的硅胶杯可以通过所述鸭嘴口或者所述吸管进行饮水,同时具备两种饮水方式,功能多样化,节省生活成本,而且不会占用太多地方。

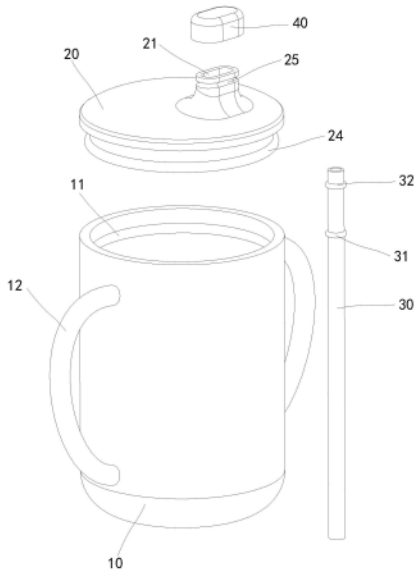

CN 221489639 U

1.一种饮水用硅胶杯,其特征在于,包括杯体、杯盖和吸管,所述杯体、所述杯盖和所述吸管均由硅胶材料制成,所述杯盖盖合于所述杯体上,所述杯盖上设有鸭嘴口,所述鸭嘴口的内侧设有定位槽,所述吸管设有与所述定位槽相适配的第一定位凸块和第二定位凸块,当所述定位槽夹持所述第一定位凸块时,所述吸管处于竖直使用状态,当所述定位槽夹持所述第二定位凸块时,所述吸管处于弯曲收纳状态。

2.如权利要求1所述的饮水用硅胶杯,其特征在于,所述鸭嘴口的横截面为腰环型,所述吸管的横截面为圆环型,所述鸭嘴口与所述吸管之间具有连通所述杯体的通道。

3.如权利要求2所述的饮水用硅胶杯,其特征在于,所述定位槽为环形槽,所述第一定位凸块或者所述第二定位凸块能够沿着所述定位槽进行移动。

4.如权利要求3所述的饮水用硅胶杯,其特征在于,所述定位槽、所述第一定位凸块和所述第二定位凸块的纵截面均为半圆形。

5.如权利要求1所述的饮水用硅胶杯,其特征在于,当所述定位槽夹持所述第二定位凸块时,所述吸管与所述鸭嘴口相平齐。

6.如权利要求1所述的饮水用硅胶杯,其特征在于,所述杯体的内部设有第一环形凹圈,所述杯盖设有第一环形凸块,所述第一环形凸块与所述第一环形凹圈相扣合。

7.如权利要求1所述的饮水用硅胶杯,其特征在于,所述鸭嘴口上设有由硅胶材料制成的密封盖。

8.如权利要求7所述的饮水用硅胶杯,其特征在于,所述鸭嘴口的外侧设有第二环形凹圈,所述密封盖设有第二环形凸块,所述第二环形凸块与所述第二环形凹圈相扣合。

9.如权利要求8所述的饮水用硅胶杯,其特征在于,所述第二环形凹圈位于所述定位槽的上方。

10.如权利要求1至9任一项所述的饮水用硅胶杯,其特征在于,所述杯体的两侧设有一体成型的把手。

一种饮水用硅胶杯

技术领域

[0001] 本实用新型涉及日用品技术领域,特别是涉及一种饮水用硅胶杯。

背景技术

[0002] 水杯是人们常用的饮水工具,可用来喝茶、喝水、喝饮料等等,是生活中必不可缺少的日用品之一。因为水杯的用途不同,也可以分类为普通水杯、智能杯、保温杯、纸杯、玻璃杯、陶瓷杯、塑料杯等等。

[0003] 由于硅胶具有安全性、实用性、耐摔性等优良特性,硅胶被越来越多地应用于各种生活用品中。因此市面上也存在一些利用硅胶材质制造的杯子,便于儿童或者行动不便的人员使用。如公开号为CN218651257U的中国实用新型专利,公开了一种儿童硅胶水杯,在上杯盖的上端设有凸起的出水口,为了方便儿童饮用。又如公开号为CN209595400U的中国实用新型专利,公开了一种硅胶水杯,在硅胶垫件上设有吸管,通过该吸管更好地吸取硅胶杯体中的水或奶液。

[0004] 通过上述现有技术可知,现有的儿童硅胶基本采用两个方式进行饮水,第一种是通过凸起的出水口(俗称鸭嘴口)让儿童学会倒置水杯进行饮水,第二种是通过吸管方式让儿童学会吮吸饮水。因此为了锻炼儿童不同的饮水方式,需要采用不同类型的水杯,导致生活成本增高,而且也容易占用地方。

实用新型内容

[0005] 本实用新型的目的是:提供一种同时具备两种饮水方式的饮水用硅胶杯。

[0006] 为了实现上述目的,本实用新型提供了一种饮水用硅胶杯,包括杯体、杯盖和吸管,所述杯体、所述杯盖和所述吸管均由硅胶材料制成,所述杯盖盖合于所述杯体上,所述杯盖上设有鸭嘴口,所述鸭嘴口的内侧设有定位槽,所述吸管设有与所述定位槽相适配的第一定位凸块和第二定位凸块,当所述定位槽夹持所述第一定位凸块时,所述吸管处于竖直使用状态,当所述定位槽夹持所述第二定位凸块时,所述吸管处于弯曲收纳状态。

[0007] 作为优选技术方案,所述鸭嘴口的横截面为腰环型,所述吸管的横截面为圆环型,所述鸭嘴口与所述吸管之间具有连通所述杯体的通道。

[0008] 作为优选技术方案,所述定位槽为环形槽,所述第一定位凸块或者所述第二定位凸块能够沿着所述定位槽进行移动。

[0009] 作为优选技术方案,所述定位槽、所述第一定位凸块和所述第二定位凸块的纵截面均为半圆形。

[0010] 作为优选技术方案,当所述定位槽夹持所述第二定位凸块时,所述吸管与所述鸭嘴口相平齐。

[0011] 作为优选技术方案,所述杯体的内部设有第一环形凹圈,所述杯盖设有第一环形凸块,所述第一环形凸块与所述第一环形凹圈相扣合。

[0012] 作为优选技术方案,所述鸭嘴口上设有由硅胶材料制成的密封盖。

[0013] 作为优选技术方案,所述鸭嘴口的外侧设有第二环形凹圈,所述密封盖设有第二环形凸块,所述第二环形凸块与所述第二环形凹圈相扣合。

[0014] 作为优选技术方案,所述第二环形凹圈位于所述定位槽的上方。

[0015] 作为优选技术方案,所述杯体的两侧设有一体成型的把手。

[0016] 本实用新型提供的一种饮水用硅胶杯与现有技术相比,其有益效果在于:将所述杯盖盖在所述杯体上,可以保证杯子里面的水不会溢出,在所述杯盖上设置鸭嘴口,然后设置可以插接在所述鸭嘴口的吸管。首先可以利用所述鸭嘴口的内侧定位槽夹持所述吸管上的第一定位凸块,能够对所述吸管进行固定,不会导致所述吸管容易丢失,此时所述吸管处于竖直使用状态,使用者可以利用所述吸管进行吮吸饮水。其次可以利用所述鸭嘴口的内侧定位槽夹持所述吸管上的第二定位凸块,所述吸管在所述杯体内是处于弯曲收纳状态,且所述吸管不会相对于所述鸭嘴口突出,因此使用者可以通过倒置水杯的鸭嘴口进行饮水。本实用新型的硅胶杯同时具备两种饮水方式,功能多样化,节省生活成本,而且不会占用太多地方。

附图说明

[0017] 图1是本实用新型实施例的饮水用硅胶杯的分解结构示意图;

[0018] 图2是本实用新型实施例的饮水用硅胶杯竖直使用状态的剖视结构示意图;

[0019] 图3是本实用新型实施例的饮水用硅胶杯弯曲收纳状态的剖视结构示意图。

[0020] 图中:

[0021] 10.杯体;11.第一环形凹圈;12.把手;

[0022] 20.杯盖;21.鸭嘴口;22.定位槽;23.通道;24.第一环形凸块;25.第二环形凹圈;

[0023] 30.吸管;31.第一定位凸块;32.第二定位凸块;

[0024] 40.密封盖;41.第二环形凸块。

具体实施方式

[0025] 下面结合附图和实施例,对本实用新型的具体实施方式作进一步详细描述。以下实施例用于说明本实用新型,但不用来限制本实用新型的范围。

[0026] 在本实用新型的描述中,应当理解的是,本实用新型中采用术语在本实用新型的描述中,应当理解的是,本实用新型中采用术语“上”、“下”、“顶”、“底”、“内”、“外”等指示的方位或位置关系为基于附图所示的方位或位置关系,仅是为了便于描述本实用新型和简化描述,而不是指示或暗示所指的装置或元件必须具有特定的方位、以特定的方位构造和操作,因此不能理解为对本实用新型的限制。

[0027] 应当理解的是,本实用新型中采用术语“第一”、“第二”等来描述各种信息,但这些信息不应限于这些术语,这些术语仅用来将同一类型的信息彼此区分开。例如,在不脱离本实用新型范围的情况下,“第一”信息也可以被称为“第二”信息,类似的,“第二”信息也可以被称为“第一”信息。

[0028] 在本实用新型的描述中,需要说明的是,除非另有明确的规定和限定,术语“相连”、“连接”应做广义理解,例如,可以是固定连接,也可以是可拆卸连接,或一体地连接;可以是机械连接,也可以是电连接;可以是直接相连,也可以通过中间媒介间接相连,可以是

两个元件内部的连通。对于本领域的普通技术人员而言，可以具体情况理解上述术语在本实用新型中的具体含义。

[0029] 如图1至图3所示，本实用新型的优选实施例的一种饮水用硅胶杯，包括杯体10、杯盖20和吸管30，所述杯体10、所述杯盖20和所述吸管30均由硅胶材料制成，所述杯盖20盖合于所述杯体10上，所述杯盖20上设有鸭嘴口21，所述鸭嘴口21的内侧设有定位槽22，所述吸管30设有与所述定位槽22相适配的第一定位凸块31和第二定位凸块32，当所述定位槽22夹持所述第一定位凸块31时，所述吸管30处于竖直使用状态，当所述定位槽22夹持所述第二定位凸块32时，所述吸管30处于弯曲收纳状态。

[0030] 基于上述技术特征，将所述杯盖20盖在所述杯体10上，可以保证杯子里面的水不会溢出，在所述杯盖20上设置鸭嘴口21，然后设置可以插接在所述鸭嘴口21的吸管30。首先可以利用所述鸭嘴口21的内侧定位槽22夹持所述吸管30上的第一定位凸块31，能够对所述吸管30进行固定，不会导致所述吸管30容易丢失，此时所述吸管30处于竖直使用状态，使用者可以利用所述吸管30进行吮吸饮水。其次可以利用所述鸭嘴口21的内侧定位槽22夹持所述吸管30上的第二定位凸块32，所述吸管30在所述杯体10内是处于弯曲收纳状态，且所述吸管30不会相对于所述鸭嘴口21突出，因此使用者可以通过倒置水杯的鸭嘴口21进行饮水。本实用新型的硅胶杯同时具备两种饮水方式，功能多样化，节省生活成本，而且不会占用太多地方。

[0031] 在本实施例中，如图1和图2所示，所述鸭嘴口21的横截面为腰环型，使得所述鸭嘴口21贴合人体嘴巴的形状。所述吸管30的横截面为圆环型，因为所述鸭嘴口21的横截面面积大于所述吸管30的横截面面积，因此所述鸭嘴口21与所述吸管30之间具有连通所述杯体10的通道23。所述通道23具有两个作用，第一，当所述吸管30弯曲收纳于所述鸭嘴口21内部时，所述杯体10内的水可以通过所述通道23流出，也就是所述吸管30收纳后，不会影响通过所述鸭嘴口21进行饮水；第二，因为整个所述杯盖20由硅胶材料制成，所以所述鸭嘴口21具有一定柔软性，当所述定位槽22需要替换所述第一定位凸块31或者所述第二定位凸块32时，通过挤压所述通道23就可以解除所述定位槽22的夹持作用，从而更替所述吸管30的夹持位置，在竖直使用状态和弯曲收纳状态进行切换。

[0032] 在本实施例中，所述定位槽22为环形槽，所述第一定位凸块31或者所述第二定位凸块32能够沿着所述定位槽22进行左右移动，使得所述吸管30具有一定调整范围，避免卡死所述定位槽22。其中，所述定位槽22、所述第一定位凸块31和所述第二定位凸块32的纵截面均为半圆形，使得所述定位槽22具有较好的夹持作用。

[0033] 在本实施例中，如图3所示，当所述定位槽22夹持所述第二定位凸块32时，所述吸管30与所述鸭嘴口21相平齐，使得所述吸管30在切换竖直使用状态容易取出，而且在竖直使用状态具有较长的长度，吮吸饮水更加方便。

[0034] 在本实施例中，所述杯体10的内部设有第一环形凹圈11，所述杯盖20设有第一环形凸块24，所述第一环形凸块24与所述第一环形凹圈11相扣合，实现所述杯盖20的密封功能。同样的，所述第一环形凸块24与所述第一环形凹圈11的纵截面均为半圆形，密封效果更好，通过挤压所述杯体10就可打开所述杯盖20。

[0035] 在本实施例中，如图1和图3所示，所述鸭嘴口21上设有由硅胶材料制成的密封盖40。当不需要饮水时，所述吸管30切换成弯曲收纳状态，再通过所述密封盖40密封所述鸭嘴

口21,避免进灰尘,也便于硅胶杯携带过程中不会溢出水。

[0036] 在本实施例中,所述鸭嘴口21的外侧设有第二环形凹圈25,所述密封盖40设有第二环形凸块41,所述第二环形凸块41与所述第二环形凹圈25相扣合,实现所述密封盖40的密封功能。同样的,所述第二环形凸块41与所述第二环形凹圈25的纵截面均为半圆形,密封效果更好。

[0037] 在本实施例中,所述第二环形凹圈25位于所述定位槽22的上方,因为所述鸭嘴口21的下方厚度较大,可以加强所述定位槽22的夹持作用。

[0038] 在本实施例中,所述杯体10的两侧设有一体成型的把手12,所述把手12便于儿童使用者练习抓力。

[0039] 综上,本实用新型提供的一种饮水用硅胶杯主要具有以下优点:(1)硅胶杯可以通过所述鸭嘴口21或者所述吸管30进行饮水,同时具备两种饮水方式,功能多样化;(2)所述鸭嘴口21与所述吸管30之间具有连通所述杯体10的通道23,在所述吸管30收纳后,不会影响通过所述鸭嘴口21进行饮水,而且可以通过挤压所述通道23解除所述定位槽22的夹持作用,切换所述吸管30的状态;(3)通过所述密封盖40密封所述鸭嘴口21,避免进灰尘,也便于硅胶杯携带过程中不会溢出水。

[0040] 以上所述仅是本实用新型的优选实施方式,应当指出,对于本技术领域的普通技术人员来说,在不脱离本实用新型技术原理的前提下,还可以做出若干改进和替换,这些改进和替换也应视为本实用新型的保护范围。

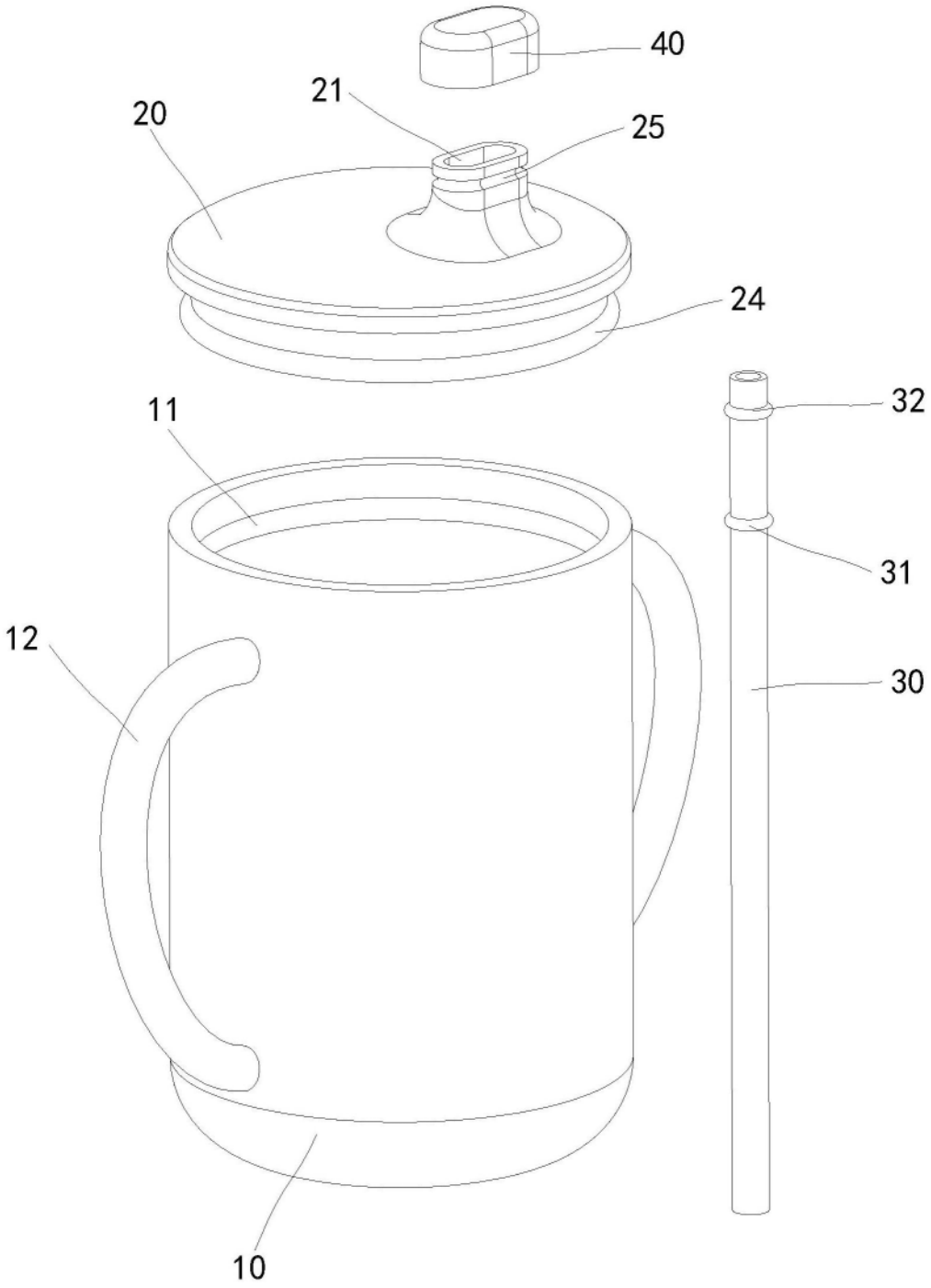

图1

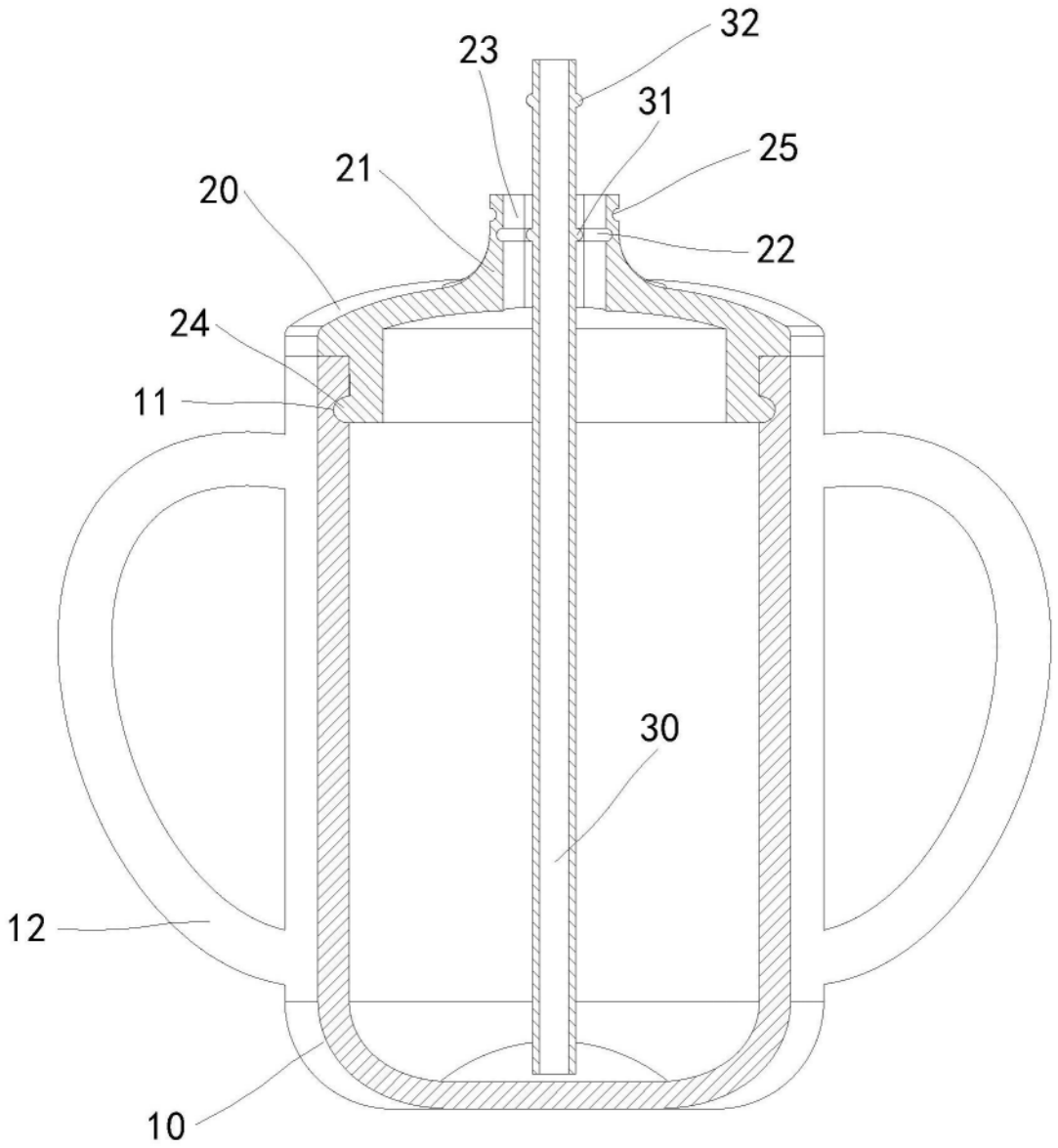

图2

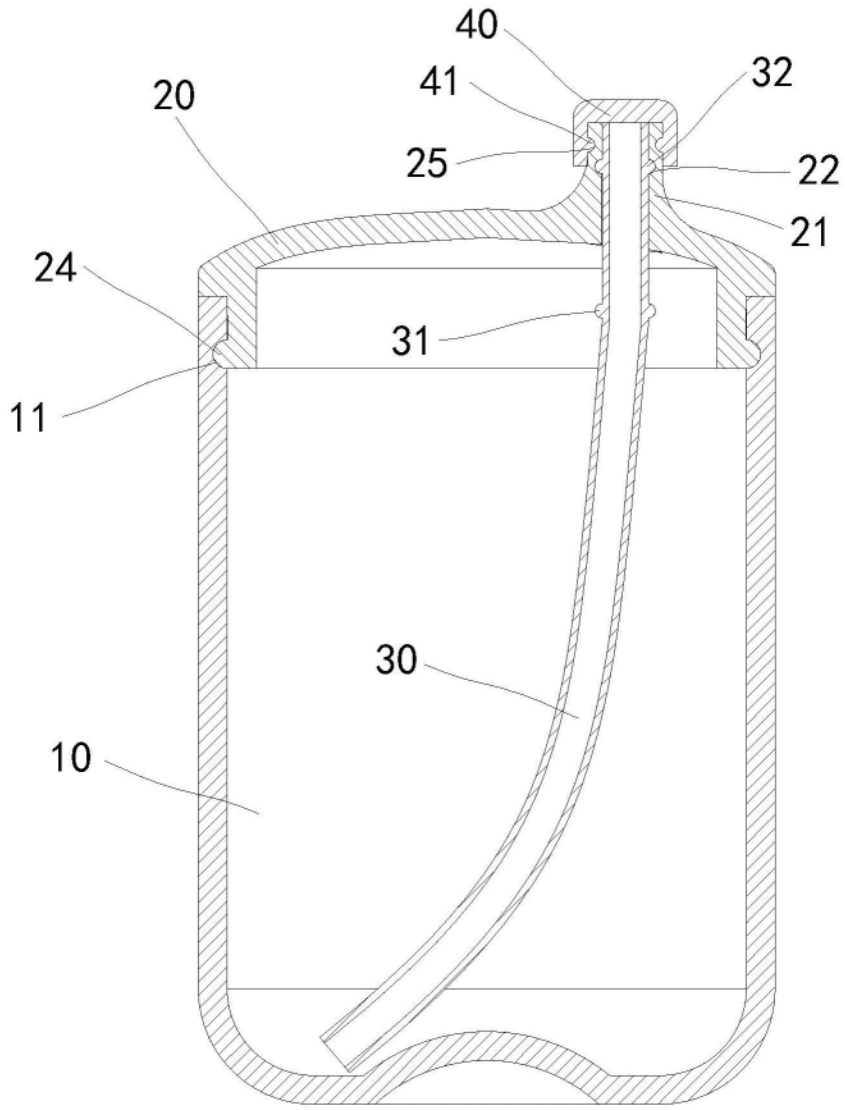

图3