(19)中华人民共和国国家知识产权局

(12)实用新型专利

(10)授权公告号 CN 212614329 U
(45)授权公告日 2021.02.26

(21)申请号 202020631093.9

(22)申请日 2020.04.24

(73)专利权人 山东城建建材有限公司
地址 272000 山东省济宁市曲阜市王庄二中东邻

(72)发明人 李志臣 李强

(51)Int.Cl.
E06B 3/30(2006.01)
E06B 7/14(2006.01)
E06B 7/23(2006.01)

权利要求书1页 说明书3页 附图1页

(54)实用新型名称

一种隐式排水铝木窗

(57)摘要

本实用新型适用于建筑门窗技术领域，尤其涉及一种隐式排水铝木窗，所述隐式排水铝木窗包括铝木扇、铝木框和上框外挂铝，上框外挂铝一端与铝木框的一侧固定连接，另一端通过框密封胶条与铝木扇抵接，上框外挂铝中部设置有排水通道。本实用新型实施例提供的一种隐式排水铝木窗，铝木扇与铝木框抵接，并在铝木框靠近室外侧设置上框外挂铝，上框外挂铝中部设置有排水通道，雨水从上框外挂铝上方进入，并通过上框外挂铝的排水通道排出，在保证节能效果的同时，将排水通道隐藏起来，避免排水通道外露影响建筑整体美感。

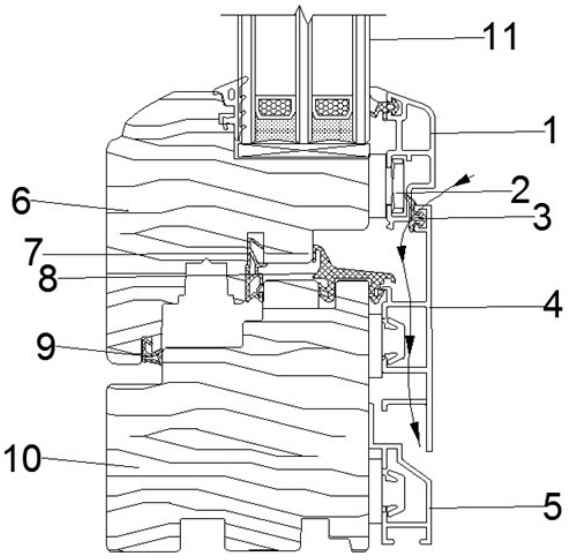

CN 212614329 U

1.一种隐式排水铝木窗,其特征在于,所述隐式排水铝木窗包括铝木扇、铝木框和上框外挂铝(4),上框外挂铝(4)一端与铝木框的一侧固定连接,另一端通过框密封胶条(3)与铝木扇抵接,上框外挂铝(4)中部设置有排水通道。

2.根据权利要求1所述的隐式排水铝木窗,其特征在于,所述铝木扇包括木材扇(6)、扇外挂铝(1)和玻璃,木材扇(6)与扇外挂铝(1)固定连接,框密封胶条(3)与扇外挂铝(1)抵接。

3.根据权利要求2所述的隐式排水铝木窗,其特征在于,所述木材扇(6)与扇外挂铝(1)远离铝木框的一端之间设置有凹槽,玻璃通过胶条和/或胶与凹槽固定连接。

4.根据权利要求2所述的隐式排水铝木窗,其特征在于,所述木材扇(6)靠近铝木框的一端卡接有第一等压胶条(7),木材扇(6)通过第一等压胶条(7)与铝木框抵接。

5.根据权利要求1所述的隐式排水铝木窗,其特征在于,所述铝木框包括木材框(10)和下框外挂铝(5),木材框(10)和下框外挂铝(5)固定连接。

6.根据权利要求5所述的隐式排水铝木窗,其特征在于,所述木材框(10)靠近铝木扇的一端卡接有第二等压胶条(8),木材框(10)通过第二等压胶条(8)与铝木扇抵接。

一种隐式排水铝木窗

技术领域

[0001] 本实用新型属于建筑门窗技术领域，尤其涉及一种隐式排水铝木窗。

背景技术

[0002] 建筑能耗是社会能耗的重要组成部分，占到社会总能耗的 30％以上。随着人民生活水平的提高，建筑能耗所占比例会近一步增加，建筑节能已成为我国建设低碳经济、完成节能减排目标、保持经济可持续发展的重要环节之一。建筑围护结构中，窗户作为采光通风的重要手段之一，是围护结构热损失的大户。因此，窗户在建筑节能设计中占有极为重要的地位。

[0003] 但是现有的建筑门窗无法同时满足节能与美观的要求。

实用新型内容

[0004] 本实用新型实施例的目的在于提供一种隐式排水铝木窗，旨在解决现有建筑门窗排水外露影响建筑外观的问题。

[0005] 本实用新型实施例是这样实现的，一种隐式排水铝木窗，所述隐式排水铝木窗包括铝木扇、铝木框和上框外挂铝，上框外挂铝一端与铝木框的一侧固定连接，另一端通过框密封胶条与铝木扇抵接，上框外挂铝中部设置有排水通道。

[0006] 优选地，所述铝木扇包括木材扇、扇外挂铝和玻璃，木材扇与扇外挂铝固定连接，框密封胶条与扇外挂铝抵接。

[0007] 优选地，所述木材扇与扇外挂铝远离铝木框的一端之间设置有凹槽，玻璃通过胶条和/或胶与凹槽固定连接。

[0008] 优选地，所述木材扇靠近铝木框的一端卡接有第一等压胶条，木材扇通过第一等压胶条与铝木框抵接。

[0009] 优选地，所述铝木框包括木材框和下框外挂铝，木材框和下框外挂铝固定连接。

[0010] 优选地，所述木材框靠近铝木扇的一端卡接有第二等压胶条，木材框通过第二等压胶条与铝木扇抵接。

[0011] 本实用新型实施例提供的一种隐式排水铝木窗，铝木扇与铝木框抵接，并在铝木框靠近室外侧设置上框外挂铝，上框外挂铝中部设置有排水通道，雨水从上框外挂铝上方进入，并通过上框外挂铝的排水通道排出，在保证节能效果的同时，将排水通道隐藏起来，避免排水通道外露影响建筑整体美感。

附图说明

[0012] 图1为本实用新型实施例提供的一种隐式排水铝木窗的结构示意图。

[0013] 附图中：1、扇外挂铝；2、连接卡件；3、框密封胶条；4、上框外挂铝；5、下框外挂铝；6、木材扇；7、第一等压胶条；8、第二等压胶条；9、扇密封胶条；10、木材框；11、玻璃。

具体实施方式

[0014] 为了使本实用新型的目的、技术方案及优点更加清楚明白，以下结合附图及实施例，对本实用新型进行进一步详细说明。应当理解，此处所描述的具体实施例仅仅用以解释本实用新型，并不用于限定本实用新型。

[0015] 以下结合具体实施例对本实用新型的具体实现进行详细描述。

[0016] 如图1所示，为本实用新型实施例提供的一种隐式排水铝木窗的结构示意图，所述隐式排水铝木窗包括铝木扇、铝木框和上框外挂铝4，上框外挂铝4一端与铝木框的一侧固定连接，另一端通过框密封胶条3与铝木扇抵接，上框外挂铝4中部设置有排水通道。

[0017] 在本实用新型的一个实施例中，隐式排水铝木窗包括铝木扇、铝木框和上框外挂铝4，铝木扇与铝木框抵接，铝木框靠近室外一侧固定连接有上框外挂铝4，上框外挂铝4通过框密封胶条3与铝木扇抵接，上框外挂铝4靠近铝木框的一侧设置有排水通道，优选的，排水通道为5mm*20mm的排水孔。在使用时，由于上框外挂铝4通过框密封胶条3与铝木扇抵接，部分雨水将从二者之间的缝隙进入上框外挂铝4与铝木扇和铝木框之间构成的腔体，进而通过排水孔流至铝木框靠近室外一侧，实现了隐式排水，把排水孔隐藏起来，设计美观，还能防止倒流水的现象。

[0018] 如图1所示，作为本实用新型的一个优选实施例，所述铝木扇包括木材扇6、扇外挂铝1和玻璃，木材扇6与扇外挂铝1固定连接，框密封胶条3与扇外挂铝1抵接。

[0019] 在本实用新型的一个实施例中，铝木扇包括木材扇6、扇外挂铝1和玻璃，木材扇6与扇外挂铝1固定连接，框密封胶条3与扇外挂铝1抵接，框密封胶条3与木材扇6抵合，既增强了防水性能，还能在木材扇6、扇外挂铝1和铝木框之间形成密封腔体，大大提高了保温隔声性能。

[0020] 如图1所示，作为本实用新型的一个优选实施例，所述木材扇6与扇外挂铝1远离铝木框的一端之间设置有凹槽，玻璃通过胶条和/或胶与凹槽固定连接。

[0021] 在本实用新型的一个实施例中，木材扇6与扇外挂铝1远离铝木框的一端之间设置有凹槽，玻璃通过胶条和/或胶与凹槽固定连接，优选的，玻璃为双中空LowE玻璃，双中空LowE玻璃两侧均通过胶条凹槽抵接，双中空LowE玻璃四周均设置有垫块，从而保证双中空LowE玻璃位于居中位置。

[0022] 如图1所示，作为本实用新型的一个优选实施例，所述木材扇6靠近铝木框的一端卡接有第一等压胶条7，木材扇6通过第一等压胶条7与铝木框抵接。

[0023] 在本实用新型的一个实施例中，木材扇6靠近铝木框的一端卡接有第一等压胶条7，木材扇6通过第一等压胶条7与铝木框抵接，第一等压胶条7用于缓冲和增强密封及隔热效果。

[0024] 如图1所示，作为本实用新型的一个优选实施例，所述铝木框包括木材框10和下框外挂铝5，木材框10和下框外挂铝5固定连接。

[0025] 在本实用新型的一个实施例中，下框外挂铝5与木材框10位于室外一侧扣接，下框外挂铝5上端与木材框10贴紧，从而保证水从排水孔流出后流经下框外挂铝5上表面排出。

[0026] 如图1所示，作为本实用新型的一个优选实施例，所述木材框10靠近铝木扇的一端卡接有第二等压胶条8，木材框10通过第二等压胶条8与铝木扇抵接。

[0027] 在本实用新型的一个实施例中，第二等压胶条8一端与木材框10卡接，另一端与木

材框10与上框外挂铝4之间的缝隙卡接，从而上框外挂铝4、木材扇6、扇外挂铝1以及第二等压胶条8之间形成了封闭的腔体，增强了密封性与保温性能。

[0028] 在本实用新型的一个实施例中，木材扇6靠近室内一侧卡接有扇密封胶条9，扇密封胶条9与第一等压胶条7之间、第一等压胶条7与第二等压胶条8之间、和第二等压胶条8与上框外挂铝4之间均形成封闭空腔，大大提高了密封性能、隔热保温性能和隔声性能。

[0029] 以上所述仅为本实用新型的较佳实施例而已，并不用以限制本实用新型，凡在本实用新型的精神和原则之内所作的任何修改、等同替换和改进等，均应包含在本实用新型的保护范围之内。

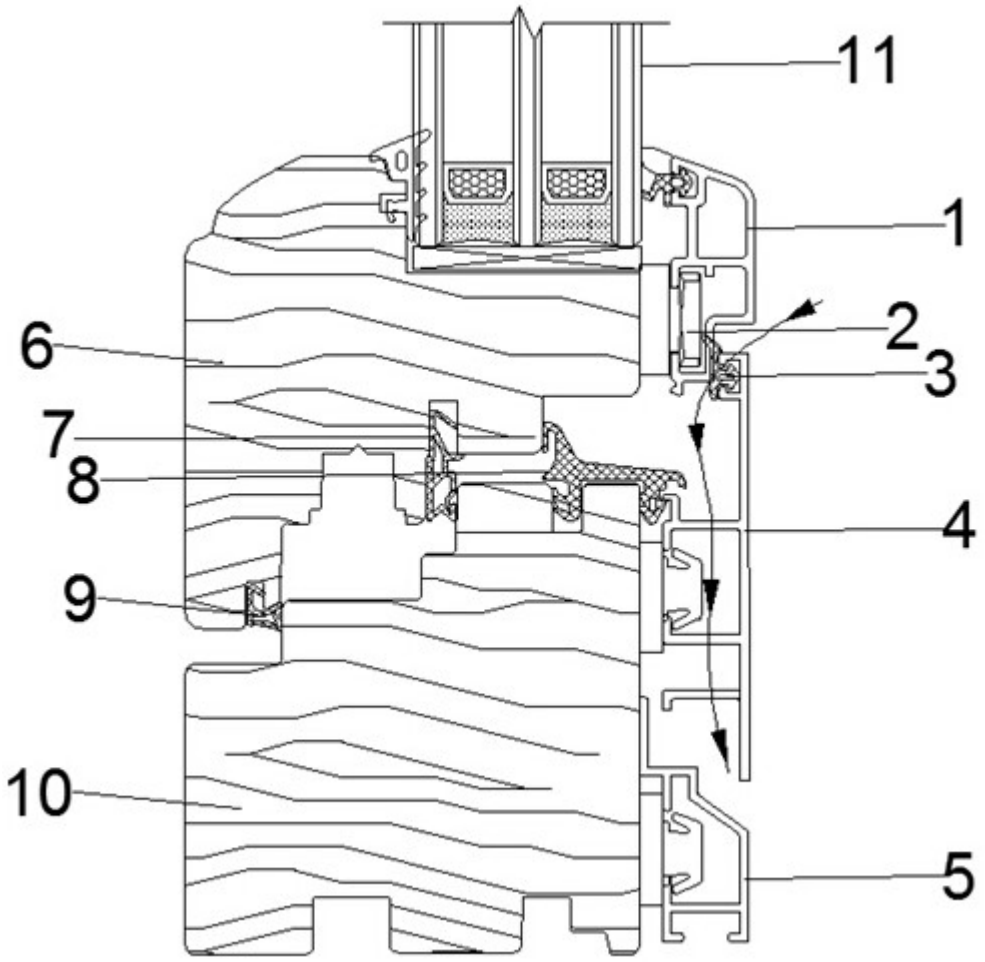

图1