A 01 K 1 Ans.nr.: 4061/85
Indleveret: 06 sep 1985
Løbedag: 06 sep 1985
Alm. tilgængelig: 07 mar 1987
Prioritet: -
*HELLMANN NEDERLAND B.V.; Sambeek, NL.
Opfinder: Hermannus Antonius *Bloemen; NL.
Fuldmægtig: Ingeniørfirmaet Giersing & Stellinger ApS

Apparat til automatisk fjernelse af affald fra minkbure

SAMMENDRAG 4061-85

Apparat til automatisk udledning af gødning fra minkbure. Fjernelse af gødning fra mink er et ubehageligt arbejde. Opfindelsen tilvejebringer et automatisk drevet transportbånd (8), som anbringes under minkburene (1), og hvis øvre del er trugformet ved dertil svarende bøjede styrestænger (12, 13), som er anbragt regelmæssigt langs båndet. Derved modtages og opfanges også urin af båndet.

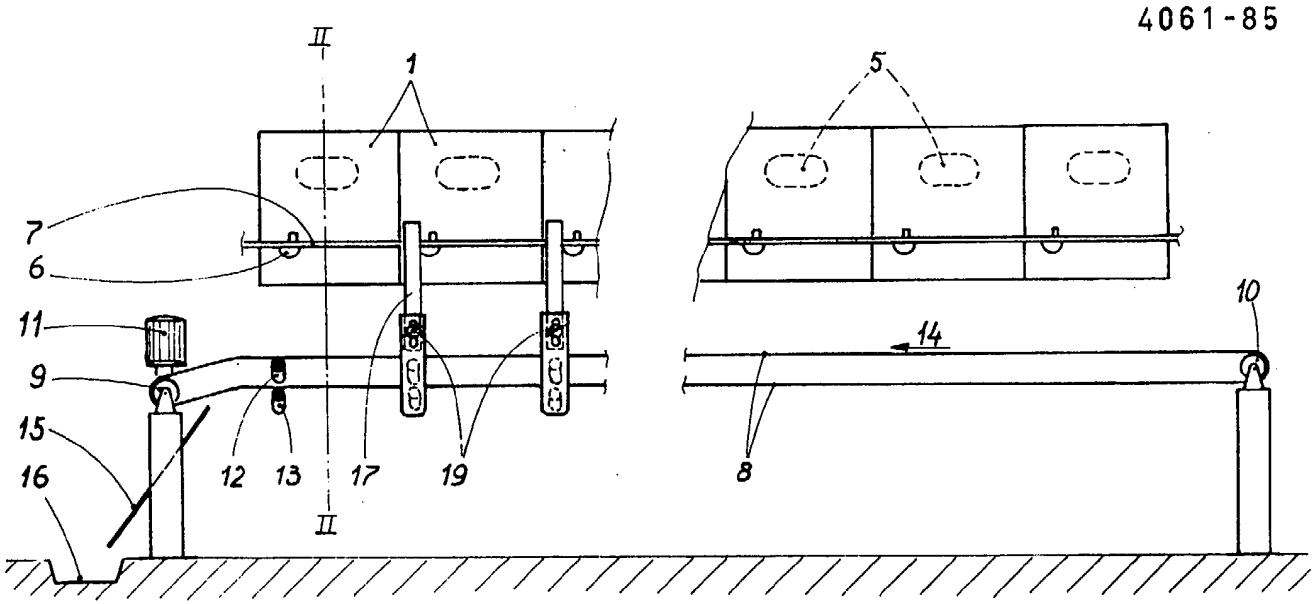

FIG. 1