(19) 대한민국특허청(KR)
(12) 등록특허공보(B1)

(45) 공고일자 2014년06월03일
(11) 등록번호 10-1402516
(24) 등록일자 2014년05월26일

(51) 국제특허분류(Int. Cl.)
A47K 17/02 (2006.01)
(21) 출원번호 10-2013-0097086
(22) 출원일자 2013년08월16일
심사청구일자 2013년08월16일
(56) 선행기술조사문헌
KR200434792 Y1
KR1020120033715 A
KR200355599 Y1
KR1020100130050 A
전체 청구항 수 : 총 3 항

(73) 특허권자
김규헌
경상북도 칠곡군 기산면 주산로 1198-1
(72) 발명자
김규헌
경상북도 칠곡군 기산면 주산로 1198-1
(74) 대리인
조정환

심사관 : 최정봉

(54) 발명의 명칭 **쾌변용 발 거치대**

(57) 요 약

본 발명은 좌변기(T)의 전방에 비치하여 쾌변을 잘 볼 수 있게 도와주는 보조기구에 관련되며, 그 구성의 특징으로서 상기 좌변기(T)의 전방에 비치하고, 힌지(11)에 의해 절첩 가능하여 회동 또는 고정할 수 있는 다리(13)를 구비하는 본체(10); 상기 본체(10)의 상부에 위치하고, 소지품을 비치할 수 있는 편의수단(22)을 구비하는 수납부(20); 상기 수납부(20)의 하부에 개재하고, 좌변기(T)에 앉은 상태로 다리를 거치할 수 있으며 힌지(31)에 의해 절첩 가능한 구조로 이루어진 발받침대(33)를 구비하는 거치부(30);를 포함하여 이루어지는 것을 특징으로 한다.

이에 따라 본 발명은, 화장실의 좌변기 전방에 발받침대를 구비한 보조기구를 설치하여 체형에 맞게 다리의 각도를 조절하여 용변 또는 쾌변을 잘 볼 수 있도록 하는 효과가 있다.

대 표 도 - 도1

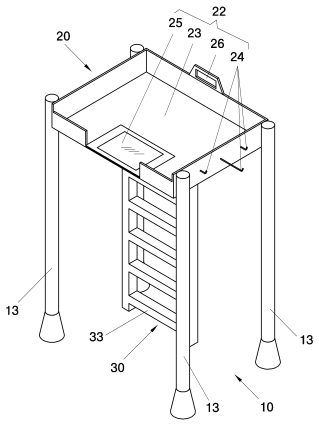

특허청구의 범위

청구항 1

좌변기(T)의 전방에 비치하여 쾌변을 잘 볼 수 있게 도와주는 보조기구에 있어서:

상기 좌변기(T)의 전방에 비치하고, 힌지(11)에 의해 절첩 가능하여 회동 또는 고정할 수 있는 다리(13)를 구비하는 본체(10);

상기 본체(10)의 상부에 위치하고, 소지품을 비치할 수 있는 편의수단(22)을 구비하는 수납부(20);

상기 수납부(20)의 하부에 개재하고, 좌변기(T)에 앉은 상태로 발를 거치할 수 있으며 힌지(31)에 의해 절첩 가능한 구조로 이루어진 발받침대(33)를 구비하는 거치부(30);를 포함하여 이루어지는 것을 특징으로 하는 쾌변용 발 거치대.

청구항 2

제1항에 있어서,

상기 수납부(20)의 편의수단(22)은 가방, 휴대폰, 지갑 등의 소지품을 비치할 수 있는 수납공간(23)과 걸이구(24), 각도조절이 되는 거울(25) 및 이동의 편의성을 위한 손잡이(26)를 구비하는 것을 특징으로 하는 쾌변용 발 거치대.

청구항 3

제1항에 있어서,

상기 거치부(30)는 좌변기(T)에 앉은 상태로 체형에 맞게 하체의 각도를 조절할 수 있도록 적어도 하나 이상의 발받침대(33)를 구비하는 것을 특징으로 하는 쾌변용 발 거치대.

명 세 서

기 술 분 야

[0001] 본 발명은 쾌변용 발 거치대에 관한 것으로, 보다 구체적으로는 화장실의 좌변기 전방에 발받침대를 구비한 보조기구를 설치하여 체형에 맞게 다리의 각도를 조절하여 용변 또는 쾌변을 잘 볼 수 있도록 하는 쾌변 용 발 거치대에 관한 것이다.

배 경 기 술

[0002] 통상, 현대의 사람들은 용변을 시원하게 보지 못하여 변비 등으로 고생하거나 쾌변을 볼 수 없어서 스트레스를 받는 경우가 증가하는 추세이다. 이러한 증상의 요인에는 여러 가지를 들 수가 있겠는데, 특히 잘못된 식습관(서구화된 음식습관, 불규칙한 음식섭취, 폭식, 과도한 다이어트방법, 불균형한 영양소섭취 등)이나 사회 환경적 요인(서구화되는 신체구조, 과도한 업무에 따른 스트레스, 잦은 술자리 등)등이 가장 큰 원인이라 할 것이다.

[0003] 한편, 좌변기가 없던 과거에는 쪼그려 앉아서 용변을 해결하였는데 허리가 곧게 펴지고, 골반이 뒤로 빠져서 항문의 개방이 쉬워지고 골반이 펴지는 자세가 되어서 의학적으로는 용변을 보기 수월한 자세라는 것이 알려져 있다. 하지만, 용변을 볼 때마다 이런 자세를 반복하면 관절에 무리가 와서 심지어 일상생활을 하기 어려울 정도의 큰 지장을 초래한다는 단점이 있다.

[0004] 이와 관련하여 참조할 수 있는 선행특허로서, 한국 공개특허공보 제10-2007-0120478호, 한국 공개특허공보 제10-2005-0120449호 등이 알려져 있다.

[0005] 전자의 선행특허는 통상의 좌변기에 설치되는 좌대(2)와 변기뚜껑(3)에 있어서, 상기의 좌대(2)는 엉덩이가 닿는 후반부(2b)보다 허벅지를 받치는 전반부(2a)가 돌출된 입체형으로 구성되고, 상기의 변기뚜껑(3)은 허리받침부(3a)가 형성된다. 이에 따라, 허벅지를 받치는 부분이 돌출된 입체형상의 좌대와 허리받침부가 형성된 변기뚜껑을 형성하여 재래식 변기에의 배면과 같이 배변이 용이한 자세를 갖도록 하고, 상기의 좌대에서 꼬리뼈가

닿는 부분에 전기자극용 전극을 부착시켜 꼬리뼈 쪽에 직접적인 전기자극을 통해 쾌변을 할 수 있는 효과를 기대한다.

[0006] 후자의 선행특허는 양변기시트의 앞부분이 뒷부분보다 높은 각도를 유지하고 있기 때문에, 양변기에 착석할 경우 시트의 기울기에 의해 엉덩이 높이가 무릎높이 보다 낮아지므로 자연적으로 항문이 넓어지고 신체 하복부에 힘을 주기가 수월해질 뿐만 아니라, 일반적인 양변기를 사용할 때처럼 머리와 어깨를 앞쪽으로 기울이며 항문에 힘을 주는 자세를 유지할 필요가 없기 때문에 노약자와 고혈압환자들이 배변시 혈압상승에 의해 발생할 수 있는 어지러움에 대처하기 쉽고, 허리가 지면과 수직이므로 신문 등을 읽기가 편하고 손이나 팔 등으로 상체를 지탱함으로써 발생되는 신체 하부의 저림 현상이 발생하지 않도록 하였고, 좌변기에 익숙한 사람들에게도 거부감 없는 자세를 유지할 수 있는 효과를 기대한다.

[0007] 이러한 상기의 선행특허의 기술내용을 살펴보면, 착석시에 재래식 화장실에서와 같이 배변 자세가 취해지도록 변기시트의 전방을 허벅지가 들려지도록 후방보다 높게 돌출되도록 하고 있다.

[0008] 이처럼, 종래의 선행기술에는 허벅지를 들어 올려 재래식 화장실에서의 배변 자세를 취하도록 하고 있는데, 사람의 체형을 고려하지 않고 있어 체형이 다른 사람들이 사용하기에는 다소 불편한 점이 발생한다. 즉, 키가 크거나 작은 사람, 몸이 마르거나 뚱뚱한 사람 등의 각각의 체형이 서로 달라 재래식 화장실의 배변 자세를 취하는데 차이가 난다.

[0009] 그리고 변기시트의 전방을 후방보다 높게 돌출되도록 하되 그 돌출 높이를 사람에 따라 조금씩 달라질 필요가 있는데, 종래에는 변기시트 전방의 돌출 높이가 정해져 있어, 특정 체형의 사람 외의 다른 체형을 가지는 사람들에게는 사용상에 다소 불편함이 발생하여 개선할 여지가 있다.

선행기술문헌

특허문헌

[0010] (특허문헌 0001) 한국 공개특허 제10-2007-0120478호 "쾌변을 위한 좌변기"(공개일자: 2007. 12. 24.)

(특허문헌 0002) 한국 공개특허공보 제10-2005-0120449호 "원활한 배변을 유도하는 변기시트"(공개일자: 2005. 12. 22.)

발명의 내용

해결하려는 과제

[0011] 상기와 같은 종래의 문제점들을 개선하기 위한 본 발명의 목적은, 화장실의 좌변기 전방에 발받침대를 구비한 보조기구를 설치하여 체형에 맞게 다리의 각도를 조절하여 용변 또는 쾌변을 잘 볼 수 있도록 하는 쾌변용 발거치대를 제공하는데 있다.

과제의 해결 수단

[0012] 상기 목적을 달성하기 위한 본 발명은, 좌변기의 전방에 비치하여 쾌변을 잘 볼 수 있게 도와주는 보조기구에 있어서: 상기 좌변기의 전방에 비치하고, 힌지에 의해 절첩 가능하여 회동 또는 고정할 수 있는 다리를 구비하는 본체; 상기 본체의 상부에 위치하고, 소지품을 비치할 수 있는 편의수단을 구비하는 수납부; 상기 수납부의 하부에 개재하고, 좌변기에 앉은 상태로 다리를 거치할 수 있으며 힌지에 의해 절첩 가능한 구조로 이루어진 발받침대를 구비하는 거치부;를 포함하여 이루어지는 것을 특징으로 한다.

[0013] 이때, 본 발명에 따르면 상기 수납부의 편의수단은 가방, 휴대폰, 지갑 등의 소지품을 비치할 수 있는 수납공간과 걸이구, 각도조절이 되는 거울 및 이동의 편의성을 위한 손잡이를 구비하는 것을 특징으로 한다.

[0014] 또한, 본 발명에 따르면 상기 거치부는 좌변기에 앉은 상태로 체형에 맞게 하체의 각도를 조절할 수 있도록 적어도 하나 이상의 발받침대를 구비하는 것을 특징으로 한다.

[0015] 한편, 이에 앞서 본 명세서 및 특허청구범위에 사용된 용어나 단어는 통상적이거나 사전적인 의미로 한정해서 해석되어서는 아니 되며, 발명자는 그 자신의 발명을 가장 최선의 방법으로 설명하기 위해 용어의 개념을 적절하게 정의할 수 있다는 원칙에 입각하여 본 발명의 기술적 사상에 부합하는 의미와 개념으로 해석되어야만

한다. 따라서 본 명세서에 기재된 실시예와 도면에 도시된 구성은 본 발명의 가장 바람직한 일 실시예에 불과할 뿐이고, 본 발명의 기술적 사상을 모두 대변하는 것은 아니므로, 본 출원시점에 있어서 이들을 대체할 수 있는 다양한 균등물과 변형예들이 있을 수 있음을 이해하여야 한다.

발명의 효과

[0016] 이상과 같이 본 발명에 의하면, 화장실의 좌변기 전방에 발받침대를 구비한 보조기구를 설치하여 체형에 맞게 다리의 각도를 조절하여 용변 또는 쾌변을 잘 볼 수 있도록 하는 효과가 있다.

도면의 간단한 설명

[0017] 도 1은 본 발명에 따른 쾌변용 발 거치대를 전체적으로 나타낸 사시도.

도 2는 본 발명에 따른 쾌변용 발 거치대의 절첩기능을 나타낸 구성도.

도 3은 본 발명에 따른 쾌변용 발 거치대의 사용방법을 나타낸 사용상태도.

발명을 실시하기 위한 구체적인 내용

[0018] 이하, 첨부된 도면을 참조하여 본 발명에 따른 바람직한 실시예를 상세하게 설명한다.

[0019] 본 발명은 좌변기(T)의 전방에 비치하여 쾌변을 잘 볼 수 있게 도와주는 보조기구에 관련되며, 본체(10), 수납부(20), 거치부(30)를 주요 구성으로 한다.

[0020] 본 발명에 따른 본체(10)는 상기 좌변기(T)의 전방에 비치하고, 힌지(11)에 의해 절첩 가능하여 회동 또는 고정할 수 있는 다리(13)를 구비한다. 본체(10)는 화장실에 설치된 좌변기(T)를 기준하여 전방에 비치하는 구조로 되어 있으며, 본체(10)와 결합하는 부위에 다리(13)를 구비하여 힌지(11)에 의해 절첩되도록 하여 회동하거나 고정할 수 있게 구성하였다. 본체(10)는 수납부(20)와 거치부(30)를 포함하는 구조로 이들 수납부(20)와 거치부(30)는 본체(10)를 설명한 뒤에 후술하겠다.

[0021] 도면에 도시하지는 않았지만 본 발명인 쾌변용 발 거치대를 사용함에 있어 상기 다리(13)의 끝단은 화장실의 바닥과 접촉하여 움직임을 잡아주는 역할로서 상부로 갈수록 가늘어지는 원기둥형상, 얇은 판을 X자로 겹친 형상, 고정수단을 구비한 롤러형상 등의 여러 가지 중 어느 하나를 택일하여 사용할 수 있다.

[0022] 또, 본 발명에 따른 수납부(20)는 상기 본체(10)의 상부에 위치하고, 소지품을 비치할 수 있는 편의수단(22)을 구비한다. 수납부(20)는 본체(10)의 구성 중 상부에 위치하는데, 이러한 수납부(20)는 단순구조가 아니라 화장실을 사용할 경우에 사용자가 가지고 있는 소지품을 잠시 보관할 수 있는 편의수단(22)을 구비하는 것이다.

[0023] 이때, 본 발명에 의한 상기 수납부(20)의 편의수단(22)은 가방, 휴대폰, 지갑 등의 소지품을 비치할 수 있는 수납공간(23)과 걸이구(24), 각도조절이 되는 거울(25) 및 이동의 편의성을 위한 손잡이(26)를 구비한다. 편의수단(22)은 수납공간(23)과 걸이구(24), 거울(25), 손잡이(26)의 구성요소를 포함하여 이루어지는 것으로 수납공간(23)은 전면의 가운데가 개방되어 있으며 바닥면을 기준하여 4면이 일정한 길이로 구성되어 있다. 이러한 수납공간(23)에는 사용자의 소지품인 가방, 휴대폰, 지갑 등을 올려놓을 수 있으며, 수납공간(23)의 측면에는 걸이구(24)를 구비하여 휴지, 우산 등을 걸어둘 수도 있다.

[0024] 그리고 수납공간(23)의 전면 가운데에는 각도 조절을 할 수 있는 거울(25)을 개재하여 화장실을 사용한 후 용모를 확인할 수 있으며, 수납공간(23)의 후면에는 손잡이(26)를 구비하여 다리(13)가 절첩된 본체(10)를 다른 곳으로 이동시키는 등의 작업에 사용된다.

[0025] 또, 본 발명에 따른 거치부(30)는 상기 수납부(20)의 하부에 개재하고, 좌변기(T)에 앉은 상태로 발을 거치할 수 있으며 힌지(11)에 의해 절첩 가능한 구조로 이루어진 발받침대(33)를 구비한다. 사람이 용변 또는 쾌변을 하기 위해서는 신체의 상하부가 일정한 각도를 유지한 상태가 되어야 하는데, 본 발명의 거치부(30)를 사용하면 몸속의 배설물을 배출하는데 탁월한 효과를 볼 수 있다.

[0026] 그리고 거치부(30)는 소지품을 비치하는 수납부(20)의 아래부분에 개재하고, 용변이나 쾌변을 보기 위해 좌변기(T)에 앉은 상태로 발을 거치함은 물론 힌지(11)에 의한 절첩 가능한 구조를 가진 발받침대(33)를 구비한다. 거치부(30)는 사다리의 형상을 기본으로 하되, 이외에 다른 여러 가지 형상으로의 구현도 가능하다.

[0027] 이때, 본 발명에 의한 상기 거치부(30)는 좌변기(T)에 앉은 상태로 체형에 맞게 하체의 각도를 조절할 수 있도록 적어도 하나 이상의 발받침대(33)를 구비한다. 상기 거치부(30)에서 설명했듯이 사다리형상의 거치부(30)를

사용하여 용변 또는 쾌변을 보기 위해서는 좌변기(T)에 앉은 상태로 하체를 일정한 각도로 계속 유지해야 된다. 이뿐만 아니라 사용자마다 체형이 제각각이고, 이로 인하여 용변이나 쾌변을 보기 위한 상체와 하체의 자세 또한 천차만별이다. 이러한 불편을 해소하기 위해서 본 발명의 거치부(30)에는 쾌변을 위한 상체와 하체의 효과적인 각도조절을 위하여 적어도 하나 이상의 발받침대(33)를 구비한다.

[0028] 도 1 내지 도 3을 이용하여 사용 및 이동ㅇ보관에 있어서, 사용자의 소지품을 본체(10)의 상부에 위치하는 수납부(20)에 비치한다. 그리고 사용자는 좌변기(T)에 자리를 잡고 앉는다. 용변이나 쾌변을 보기 원한다면 본체(10)의 하부에 개재된 거치부(30)의 발받침대(33)에 발을 올려서 용변을 보기 편한 자세로 하체의 각도를 조절한다. 발받침대(33)를 적어도 하나 이상 구비하여 본인뿐만 아니라 모든 사람들이 사용가능하도록 보편화하였다.

[0029] 사용 후에는 힌지(11)를 활용하여 본체(10)의 다리(13)와 거치부(30)의 발받침대(33)를 절첩하고, 구비된 손잡이(26)를 이용하여 보관함이나 화장실의 일측에 놔두거나 다른 곳에 사용가능하게 이동할 수도 있다.

[0030] 이와 같이, 본 발명에 의한 쾌변용 발 거치대는 화장실의 좌변기 전방에 발받침대를 구비한 보조기구를 설치하여 체형에 맞게 다리의 각도를 조절하여 용변 또는 쾌변을 잘 볼 수 있도록 한다.

[0031] 본 발명은 기재된 실시예에 한정되는 것은 아니고, 본 발명의 사상 및 범위를 벗어나지 않고 다양하게 수정 및 변형할 수 있음은 이 기술의 분야에서 통상의 지식을 가진 자에게 자명하다. 따라서 그러한 변형예 또는 수정예들은 본 발명의 특허청구범위에 속한다 해야 할 것이다.

부호의 설명

[0032]

10 : 본체	11 : 힌지
13 : 다리	20 : 수납부
22 : 편의수단	23 : 수납공간
24 : 걸이구	25 : 거울
26 : 손잡이	30 : 거치부
31 : 힌지	33 : 발받침대
T : 좌변기	

도면

도면1

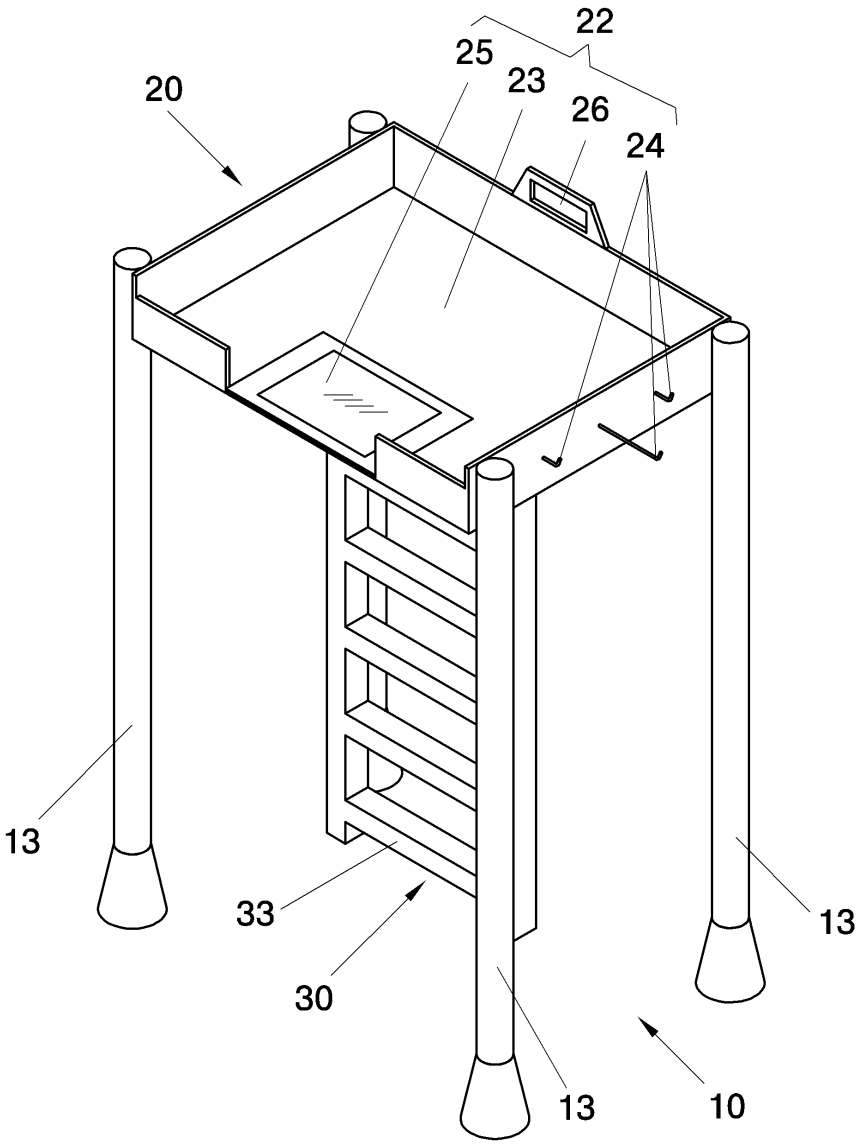

도면2

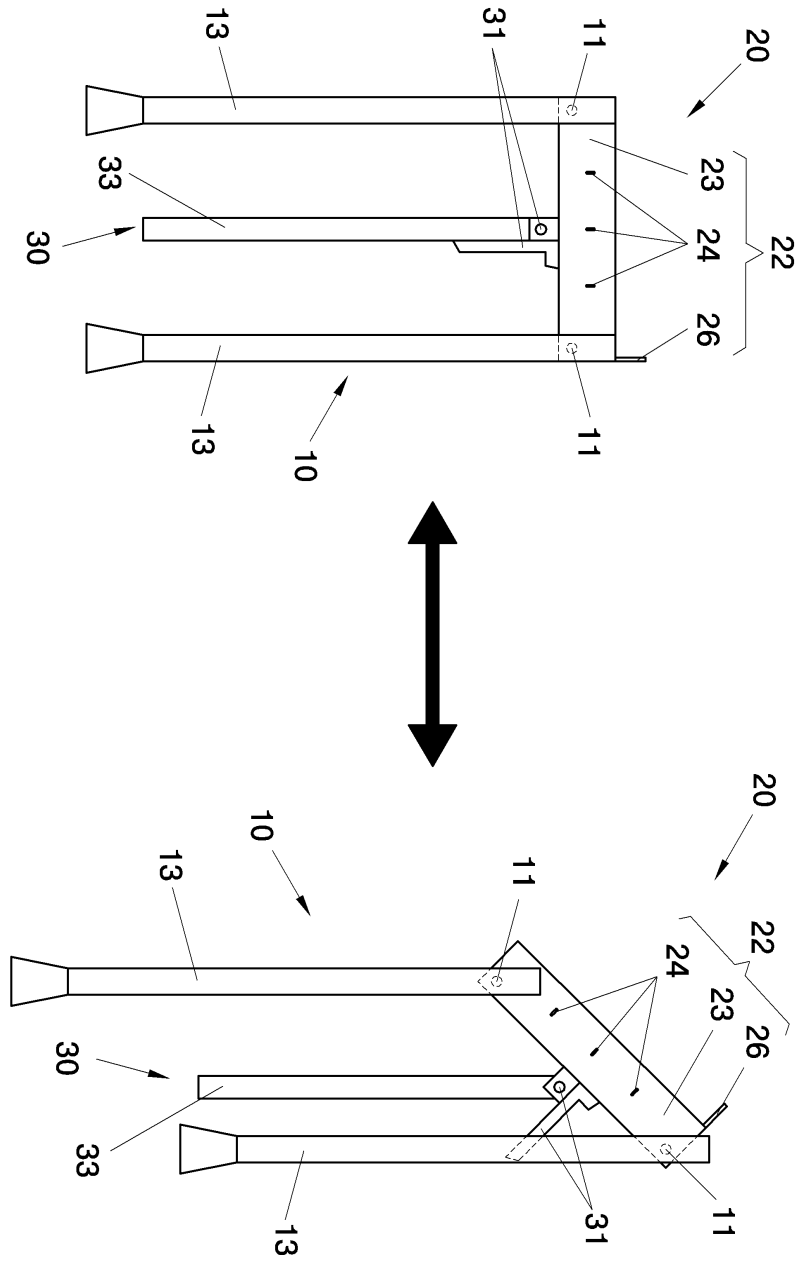
13
31
11
20
33
23
30
24
22
26
13
10
11
20
10
13
11
22
24
23
26
30
33
13
31
11

도면3

