[19] 中华人民共和国国家知识产权局

[51] Int. Cl.
D06F 81/02 (2006.01)
E06C 1/39 (2006.01)

[12] 实用新型专利说明书

专利号 ZL 200720055742.X

[45] 授权公告日 2008 年 6 月 25 日

[11] 授权公告号 CN 201077922Y

[22] 申请日 2007.8.20
[21] 申请号 200720055742.X
[73] 专利权人 何玉莲
地址 341400 江西省南康市大坪乡南良村七组
[72] 发明人 何玉莲

[74] 专利代理机构 广州三环专利代理有限公司
代理人 刘孟斌
权利要求书 1 页 说明书 4 页 附图 3 页

[54] 实用新型名称

改进结构的烫衣梯

[57] 摘要

本实用新型公开了一种改进结构的烫衣梯，包括烫衣台面和支撑踏梯，烫衣台面以活动连接方式设置在支撑踏梯的上端，所述烫衣台面分成前、后两段，并通过铰链相互铰接构成可折叠的烫衣台面，烫衣台面的前段与支撑踏梯一侧设置有支撑用的伸缩杆相连，烫衣台面的后段以轴活动连接方式设置有支撑定位杆，支撑定位杆的自由端卡置在支撑踏梯另一侧。该结构的烫衣梯，作梯子使用时，只要打开支撑踏梯即可，而烫衣台面可被折叠收藏好；作烫衣使用时，利用支撑踏梯支撑烫衣台面，并通过其两侧的伸缩管和支撑定位杆支撑起烫衣台面的前、后段。该烫衣梯具有结构简单、合理，成本低、烫衣台面可折叠，其整体长度小，方便收藏、使用和运输的优点。

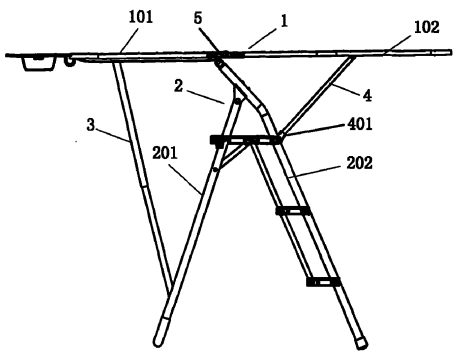

1．一种改进结构的烫衣梯，包括烫衣台面（1）和支撑踏梯（2），烫衣台面（1）以活动连接方式设置在支撑踏梯（2）的上端，其特征是，所述烫衣台面（1）分成前、后两段（101、102），并通过铰链（5）相互铰接构成可折叠的烫衣台面（1），烫衣台面的前段（101）与支撑踏梯（2）一侧设置有支撑用的伸缩杆（3）相连，烫衣台面的后段（102）以轴活动连接方式设置有支撑定位杆（4），支撑定位杆（4）的自由端（401）卡置在支撑踏梯（2）另一侧。

2．根据权利要求 1 所述改进结构的烫衣梯，其特征是，所述支撑踏梯（2）由左、右支撑脚架（201、202）相互铰接构成，伸缩杆（3）与左支撑脚架（201）的下部相连，支撑定位杆自由端（401）卡置在右支撑脚架（202）的上部。

3．根据权利要求 1 所述改进结构的烫衣梯，其特征是，所述伸缩杆（3）是气动伸缩杆。

4．根据权利要求 1 所述改进结构的烫衣梯，其特征是，所述伸缩杆（3）是管套管拉伸结构。

改进结构的烫衣梯

技术领域

本实用新型涉及一种烫衣梯，尤其是一种改进结构的烫衣梯。

背景技术

中国实用新型专利号：200520039223.5，授权公告日：2006年4月19日，授权公告号：CN2773295Y，公开了一种名称为“烫衣梯”的结构，它包括烫衣台面、内支撑脚、外支撑脚和踏板，烫衣台面的一侧端与内支撑脚的顶端连接在一起，踏板从上至下依次固定在内支撑脚上，外支撑脚上端与内支撑脚活动连接，外支撑脚与内支撑脚之间还设有连接片相连。该结构的烫衣梯，作梯子使用时，内支撑脚和烫衣台面构成一对支撑梯脚；作烫衣使用时，利用内、外支撑脚支撑烫衣台面底部的一侧。上述结构的烫衣梯存在以下不足之处：1)、在作为梯子使用时，烫衣台面作为一支撑梯脚，为满足支撑强度要求，烫衣台面需要做成一定的厚度，导致成本增加，重量增大；2)、烫衣台面采用整体式结构，即：烫衣台面不能折叠或分拆，受烫衣台面长度限制，导致包装长度过长，造成运输不便；再者，过长的烫衣台面在作梯子使用时，会挡住梯顶位置，给使用造成不便；3)、由于烫衣台面兼作梯脚使用，因此，烫衣台面若损坏会导致烫衣梯的整体报废；4)、作烫衣使用时，内、外支撑脚集中在支撑烫衣台面底部的一侧，导致没有被支撑的烫衣台面另一侧受力强度很低，使用时，容易造成烫衣台面倾倒。

实用新型内容

本实用新型的目的在于克服上述现有技术的不足，而提供一种结构简单、合理，成本低、烫衣台面可折叠，其整体长度小，方便收藏、使用和运输的改进结构的烫衣梯。

本实用新型的目的是这样实现的：

一种改进结构的烫衣梯，包括烫衣台面和支撑踏梯，烫衣台面以活动连接方式设置在支撑踏梯的上端，所述烫衣台面分成前、后两段，并通过铰链相互铰接构成可折叠的烫衣台面，烫衣台面的前段与支撑踏梯一侧设置有支撑用的伸缩杆相连，烫衣台面的后段以轴活动连接方式设置有支撑定位杆，支撑定位杆的自由端卡置在支撑踏梯另一侧。该结构的烫衣梯，作梯子使用时，只要打开支撑踏梯即可，而烫衣台面可被折叠收藏好；作烫衣使用时，利用支撑踏梯支撑烫衣台面，并通过其两侧的伸缩管和支撑定位杆支撑起烫衣台面的前、后段。

本实用新型的目的还可以采用以下技术措施解决：

作为具体的实施方案，所述支撑踏梯由左、右支撑脚架相互铰接构成，伸缩杆与左支撑脚架的下部相连，支撑定位杆自由端卡置在右支撑脚架的上部。人们通过调节伸缩杆和支撑定位杆，以保证烫衣台面调整至合适的理想水平状，以满足烫衣使用的要求。

所述伸缩杆可以是气动伸缩杆；也可以是管套管拉伸结构。

本实用新型的有益效果是：

1)、由于本实用新型的烫衣台面分成前、后两段，并通过铰链相互铰接构成可折叠的烫衣台面；并且，烫衣台面不作支撑梯脚使用，因此，烫衣台面的

整体强度要求不高，厚度可以做成较薄，从而降低了成本，减轻了重量；

2)、烫衣台面分成两段，并通过铰链相互铰接构成可折叠式结构；因此，烫衣梯在包装时，不受烫衣台面长度限制，方便运输；再者，烫衣梯作梯子使用时，烫衣台面可通过折叠，以避免挡住梯顶位置；

3)、本实用新型的烫衣台面不作梯脚使用，即使烫衣台面受到损坏，烫衣梯仍可作为梯子使用，不会导致整体报废；

4)、本结构的烫衣梯，由于烫衣台面以活动连接方式设置在支撑踏板的上端，并通过其两侧的伸缩管和支撑定位杆支撑起烫衣台面的前、后段，使烫衣台面受到前、中、后三点支撑，克服现有技术中，因内、外支撑脚集中在支撑烫衣台面底部的一侧，而导致没有被支撑的烫衣台面另一侧受力强度很低，使用时，容易造成烫衣台面倾倒的缺陷。

附图说明

图 1 是本实用新型的烫衣梯作为烫衣使用时的示意图；

图 2 是图 1 的立体图；

图 3 是本实用新型的烫衣梯作为梯子使用时的示意图；

图 4 是图 3 的侧视图；

图 5 本实用新型的烫衣梯作为包装时折叠状态的示意图。

具体实施方式

如图 1 至图 5 所示，一种改进结构的烫衣梯，包括烫衣台面 1 和支撑踏梯 2，烫衣台面 1 以活动连接方式设置在支撑踏梯 2 的上端，所述烫衣台面 1 分成前、后两段 101、102，并通过铰链 5 相互铰接构成可折叠的烫衣台面 1，烫衣台面

的前段 101 与支撑踏梯 2 一侧设置有支撑用的伸缩杆 3 相连，伸缩杆 3 可以是气动伸缩杆，也可以是管套管拉伸结构，管套管拉伸结构，可以在管子连接处设置传统的限位销和限定孔结构，以限定管子拉伸长度；烫衣台面的后段 102 还以轴活动连接方式设置有支撑定位杆 4，支撑定位杆 4 的自由端 401 卡置在支撑踏梯 2 另一侧。

所述支撑踏梯 2 由左、右支撑脚架 201、202 相互铰接构成，伸缩杆 3 与左支撑脚架 201 的下部相连，支撑定位杆自由端 401 卡置在右支撑脚架 202 的上部。

工作原理：如图 1 和图 2 所示，该结构的烫衣梯，作烫衣使用时，利用支撑踏梯 2 支撑烫衣台面 1，并通过其两侧的伸缩管 3 和支撑定位杆 4 支撑起烫衣台面的前、后段 101、102；如图 3 和图 4 所示，作梯子使用时，只要打开支撑踏梯 2 即可，而烫衣台面 1 可被折叠收藏在一侧； 如图 5 所示，烫衣梯作为包装时折叠状态，由于不受烫衣台面 1 长度限制，该结构的烫衣梯运输方便。

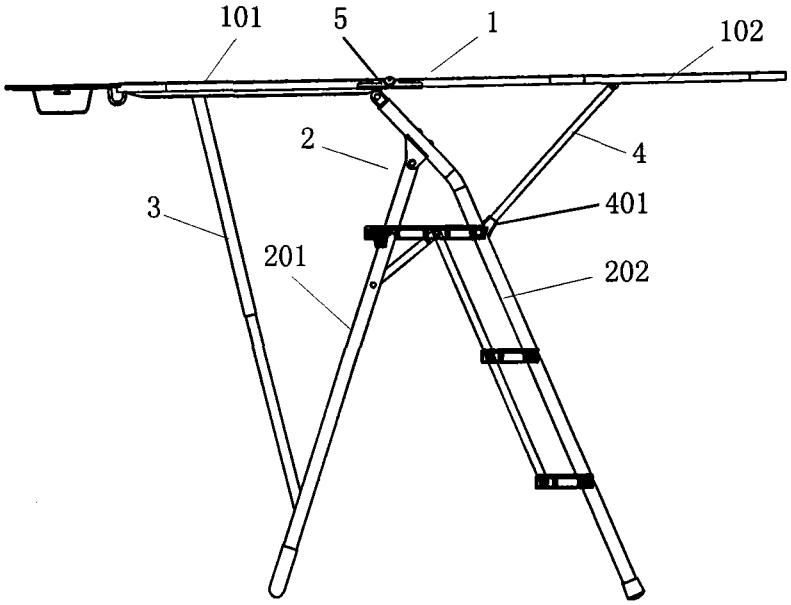

图1

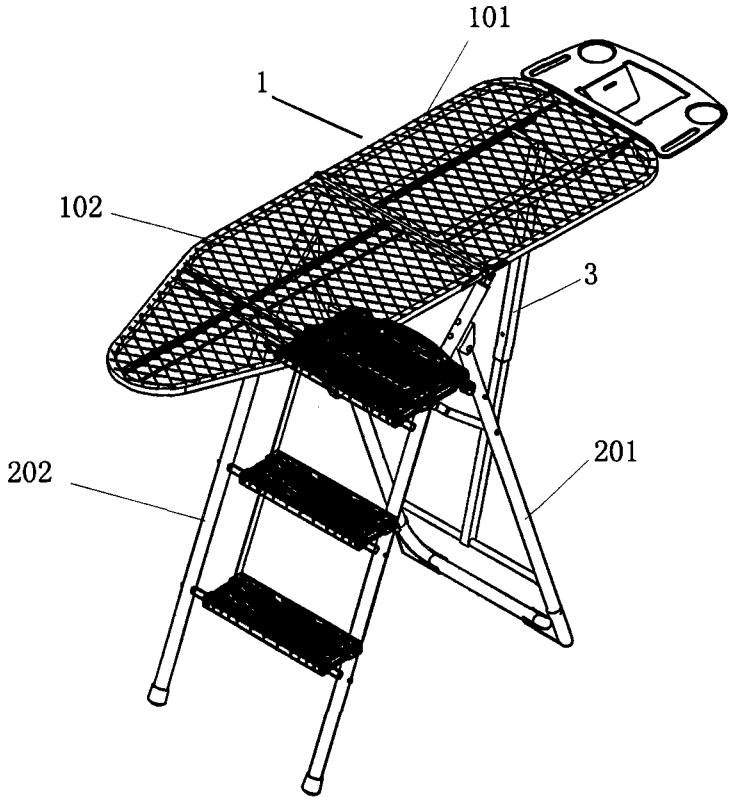

图2

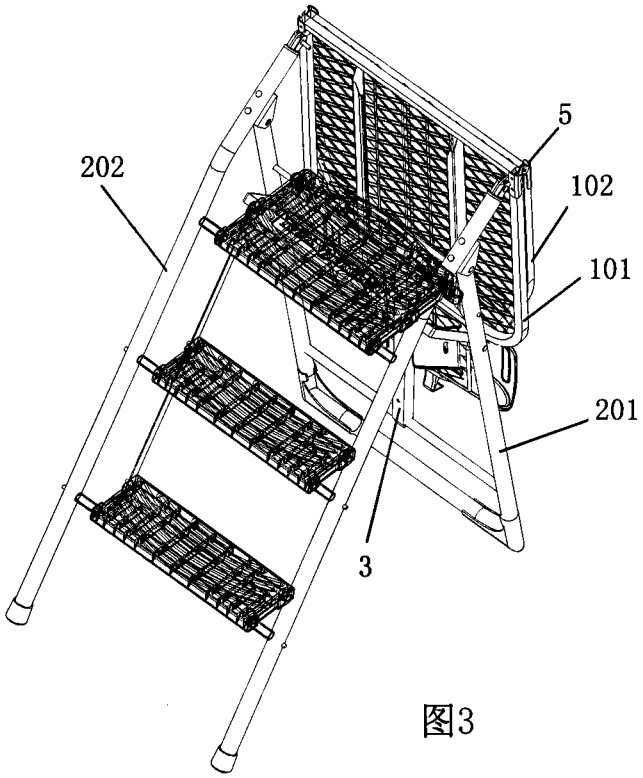

图3

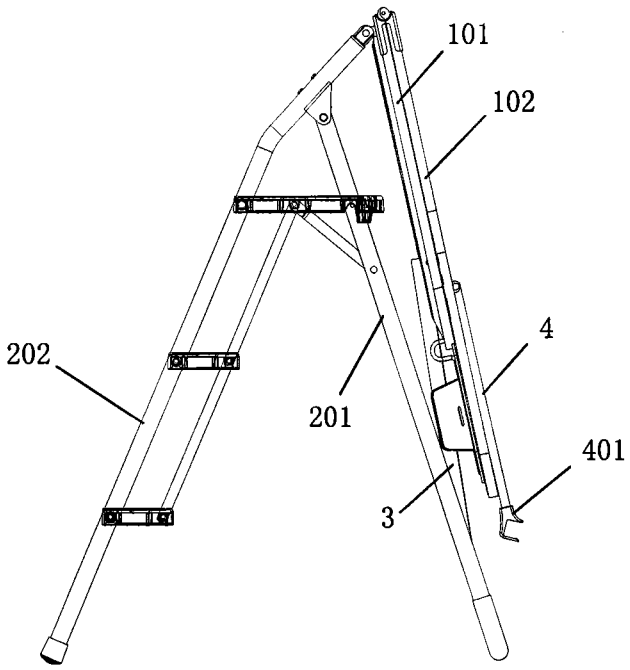

图4

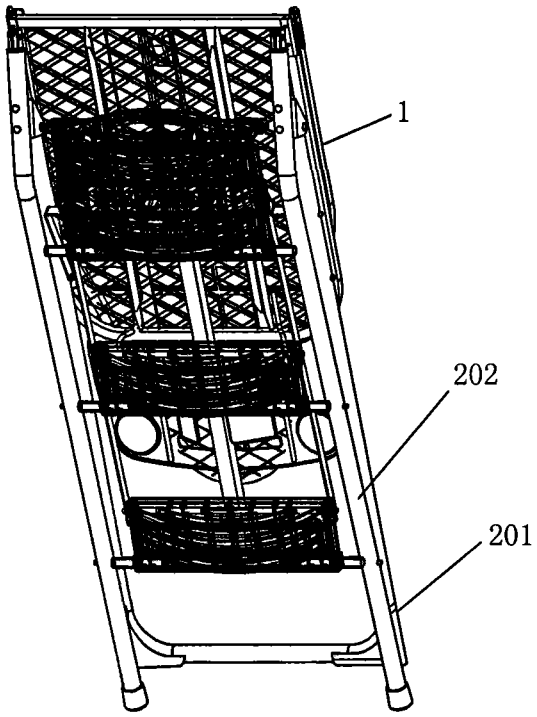

图5