(19)中华人民共和国国家知识产权局

(12)实用新型专利

(10)授权公告号 CN 211131210 U
(45)授权公告日 2020.07.31

(21)申请号 201921850827.6

(22)申请日 2019.10.30

(73)专利权人 王利权
地址 310000 浙江省杭州市上城区学士路2号

(72)发明人 王利权

(74)专利代理机构 温州市品创专利商标代理事务所(普通合伙) 33247
代理人 洪中清

(51)Int.Cl.
A61B 17/06(2006.01)
A61B 17/28(2006.01)

权利要求书1页 说明书1页 附图1页

(54)实用新型名称

一种不夹线结构的持针钳

(57)摘要

本实用新型公开了一种不夹线结构的持针钳,包括持针钳本体,持针钳本体的前端为持针部、后端为手持部,所述的持针钳本体的转动连接处套接有弹性套,持针钳本体前端的持针部露出到弹性套的外部,持针钳本体转动连接处的缝隙套设在弹性套内;所述的弹性套用弹性硅胶材料制成;本实用新型的有益效果:实用,生产成本低,结构新颖,操作过程中,避免了线意外夹持、缠绕到持针钳转动连接处的缝隙内,便于医师操作。

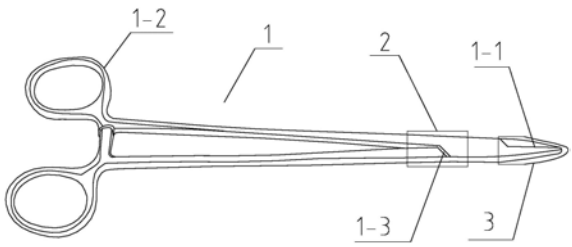

CN 211131210 U

1.一种不夹线结构的持针钳,包括持针钳本体(1),持针钳本体(1)的前端为持针部(1-1)、后端为手持部(1-2),其特征在于:所述的持针钳本体(1)的转动连接处套接有弹性套(2),持针钳本体(1)前端的持针部(1-1)露出到弹性套(2)的外部,持针钳本体(1)转动连接处的缝隙(1-3)套设在弹性套(2)内。

2.根据权利要求1所述的一种不夹线结构的持针钳,其特征在于:所述的弹性套(2)用弹性硅胶材料制成。

3.根据权利要求1或2所述的一种不夹线结构的持针钳,其特征在于:所述的持针部(1-1)的外部套设有持针部防护硅胶套(3)。

一种不夹线结构的持针钳

技术领域

[0001] 本实用新型涉及一种医疗行业用的钳子,特别涉及一种不夹线结构的持针钳。

背景技术

[0002] 医师在伤口缝合的时候,都会使用到持针钳来夹持缝合伤口用的针。在实际的伤口缝合过程中,由于持针钳的转动关节处有缝隙,容易使缝合伤口的线缠绕、夹持到该缝隙内,影响了医师的操作。

实用新型内容

[0003] 本实用新型所要解决的技术问题是针对现有技术的不足和缺陷,提供一种不夹线结构的持针钳。

[0004] 为了实现上述目的,本实用新型所采取的措施:

[0005] 一种不夹线结构的持针钳,包括持针钳本体,持针钳本体的前端为持针部、后端为手持部,所述的持针钳本体的转动连接处套接有弹性套,持针钳本体前端的持针部露出到弹性套的外部,持针钳本体转动连接处的缝隙套设在弹性套内;

[0006] 所述的弹性套用弹性硅胶材料制成;

[0007] 所述的持针部的外部套设有持针部防护硅胶套。

[0008] 本实用新型的有益效果:实用,生产成本低,结构新颖,操作过程中,避免了线意外夹持、缠绕到持针钳转动连接处的缝隙内,便于医师操作。

附图说明

[0009] 图1,本实用新型的结构示意图。

具体实施方式

[0010] 一种不夹线结构的持针钳,包括持针钳本体1,持针钳本体1的前端为持针部1-1、后端为手持部1-2,所述的持针钳本体1的转动连接处套接有弹性套2,持针钳本体1前端的持针部1-1露出到弹性套2的外部,持针钳本体1转动连接处的缝隙1-3套设在弹性套2内。

[0011] 所述的弹性套2用弹性硅胶材料制成。

[0012] 实际使用过程中,如:给患者缝合伤口,用本实用新型夹持缝合针的时候,由于增加了弹性套2,弹性套2遮挡住了持针钳本体1上的缝隙1-3,避免了缝合线缠绕或夹持到该缝隙1-3内,便于医师的操作。

[0013] 另外,为了避免弹性套2在持针钳本体1上滑动,还可以增加一固定装置。

[0014] 该固定装置,可以是直接通过铆钉将弹性套2固定在持针钳本体1上;也可以是在持针钳本体1上的转动连接处设置一个限位凸筋,弹性套2的内部设置有一个与该限位凸筋配合的限位槽,使限位凸筋卡入到限位槽内,实现固定。

[0015] 所述的持针部1-1的外部套设有持针部防护硅胶套3。

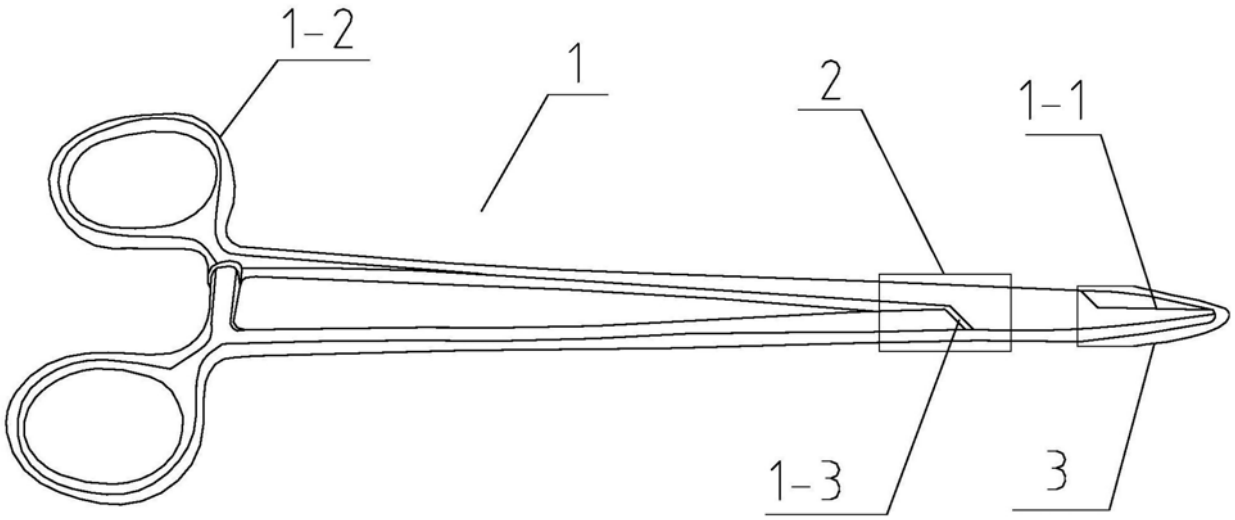

图1