(19)中华人民共和国国家知识产权局

(12)实用新型专利

(10)授权公告号 CN 202272418 U
(45)授权公告日 2012.06.13

(21)申请号 201120372819.2

(22)申请日 2011.09.30

(73)专利权人 鞍钢股份有限公司
地址 114000 辽宁省鞍山市铁西区环钢路 1 号

(72)发明人 关峰 石峰 费忠翔 邢顺军

(74)专利代理机构 鞍山嘉讯科技专利事务所 21224
代理人 张群

(51)Int.Cl.
B65G 15/00(2006.01)
B65G 23/44(2006.01)

权利要求书 1 页 说明书 2 页 附图 1 页

(54)实用新型名称

一种张紧度可调的皮带输送装置

(57)摘要

本实用新型涉及一种张紧度可调的皮带输送装置，包括框架一、主动辊、从动辊、皮带和张紧装置，框架一为矩形框架结构，框架一两端分别设有主动辊和从动辊，框架一下设有张紧装置，张紧装置包括框架二、转向辊、滑轨、张紧辊、滑座、调整螺杆，框架二内设有滑轨，转向辊的轴承座固定在框架二内，张紧辊的轴承座固定在滑座上，且滑座能够在滑轨上做往复直线运动，滑座下端焊接有调整螺杆，调整螺杆通过螺母固定在框架二上，闭环式皮带绕设于主动辊、从动辊和张紧辊外径，转向辊设于闭环式皮带的闭环外且与皮带滑动接触。与现有技术相比，本实用新型的优点是：该装置结构简单、安全可靠，并且张进度可调，有效的提高了生产作业的连续性。

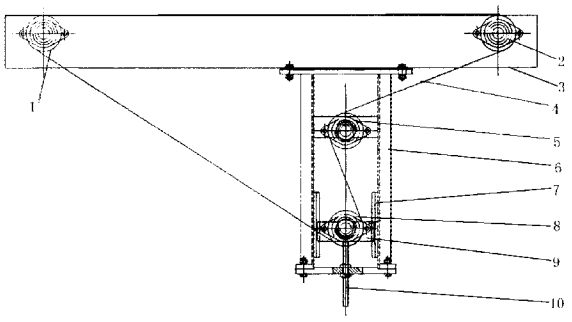

CN 202272418 U

1. 一种张紧度可调的皮带输送装置，其特征在于，包括框架一、主动辊、从动辊、皮带和张紧装置，所述的框架一为矩形框架结构，框架一两端分别设有主动辊和从动辊，框架一下设有张紧装置，所述的张紧装置包括框架二、转向辊、滑轨、张紧辊、滑座、调整螺杆，框架二内设有滑轨，转向辊的轴承座固定在框架二内，张紧辊的轴承座固定在滑座上，且滑座能够在滑轨上做往复直线运动，滑座下端焊接有调整螺杆，调整螺杆通过螺母固定在框架二上，闭环式皮带绕设于主动辊、从动辊和张紧辊外径，转向辊设于闭环式皮带的闭环外且与皮带滑动接触。

一种张紧度可调的皮带输送装置

技术领域

[0001] 本实用新型涉及冷轧硅钢板带生产领域，特别涉及应用在带钢连续分切的分切剪前面的输送装置。

背景技术

[0002] 冷轧硅钢在热处理生产过程中，作业的连续性要求高，分卷时工艺段不能降速，否则会造成大量废品的产生，直接影响产品的成材率。为保证剪切的连续性，在分切剪前，通常设计有主动托辊和电木板构成的输送装置，但在现场实际应用中发现，带钢易在该装置上卡阻，需要人工辅助，不能有效避免降速现象的产生，且作业危险大。

[0003] 因此，为避免带钢在输送过程中卡阻现象的产生，需要一种结构简单、安全可靠的输送装置。

发明内容

[0004] 本实用新型的目的是提供一种张紧度可调的皮带输送装置，该装置结构简单、安全可靠，并且张紧度可调，有效的避免带钢在输送过程中卡阻现象的产生，进而提高了生产效率。

[0005] 为实现上述目的，本实用新型通过以下技术方案实现 ：

[0006] 一种张紧度可调的皮带输送装置，其特征在于，包括框架一、主动辊、从动辊、皮带和张紧装置，所述的框架一为矩形框架结构，框架一两端分别设有主动辊和从动辊，框架一下设有张紧装置，所述的张紧装置包括框架二、转向辊、滑轨、张紧辊、滑座、调整螺杆，框架二内设有滑轨，转向辊的轴承座固定在框架二内，张紧辊的轴承座固定在滑座上，且滑座能够在滑轨上做往复直线运动，滑座下端焊接有调整螺杆，调整螺杆通过螺母固定在框架二上，闭环式皮带绕设于主动辊、从动辊和张紧辊外径，转向辊设于闭环式皮带的闭环外且与皮带滑动接触。

[0007] 与现有技术相比，本实用新型的有益效果是 ：该装置结构简单、安全可靠，并且张进度可调，有效的提高了生产作业的连续性，消除了原有的带钢输送需要人工辅助的安全隐患，避免了带钢在输送过程中卡阻现象的产生，进而提高了生产效率，满足了生产需要。

附图说明

[0008] 图 1 是本实用新型的结构示意图。

[0009] 图中 ：1- 主动辊 2- 从动辊 3- 框架一 4- 皮带 5- 转向辊 6- 框架二 7- 滑轨 8- 张紧辊 9- 滑座 10- 调整螺杆

具体实施方式

[0010] 下面结合附图对本实用新型的具体实施方式作进一步详细描述。

[0011] 实施例一，见图 1，一种张紧度可调的皮带输送装置，包括框架一 3、主动辊 1、从动

辊 2、皮带 4 和张紧装置，所述的框架一 3 为矩形框架结构，框架一 3 两端分别设有主动辊 1 和从动辊 2，框架一 3 下设有张紧装置，所述的张紧装置包括框架二 6、转向辊 5、滑轨 7、张紧辊 8、滑座 9、调整螺杆 10，框架二 6 内设有滑轨 7，转向辊 5 的轴承座固定在框架二 6 内，张紧辊 8 的轴承座固定在滑座 9 上，且滑座 9 能够在滑轨 7 上做往复直线运动，滑座 9 下端焊接有调整螺杆 10，调整螺杆 10 通过螺母固定在框架二 6 上，闭环式皮带 4 绕设于主动辊 1、从动辊 2 和张紧辊 8 外径，转向辊 5 设于闭环式皮带 4 的闭环外且与皮带 4 滑动接触。

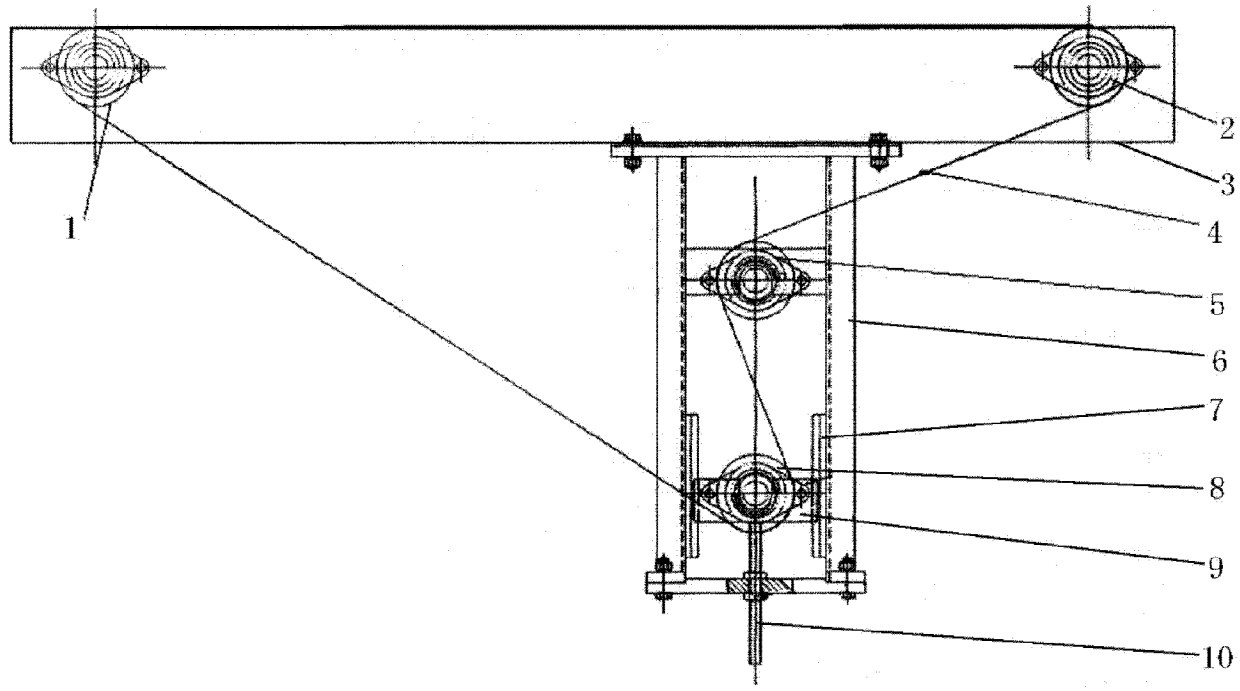

图 1