(19)中华人民共和国国家知识产权局

(12)实用新型专利

(10)授权公告号 CN 212068603 U
(45)授权公告日 2020.12.04

(21)申请号 201922297305.4

(22)申请日 2019.12.19

(73)专利权人 郑秀元
地址 362000 福建省泉州市泉港区峰尾镇郭厝村后曾148号

(72)发明人 郑秀元

(51)Int.Cl.
B01F 15/00(2006.01)

权利要求书1页 说明书3页 附图3页

(54)实用新型名称

一种用于油漆生产的油漆刮料装置

(57)摘要

本实用新型涉及油漆生产技术领域，尤其是一种用于油漆生产的油漆刮料装置，包括收集箱，收集箱下端中部固定连接固定柱，固定柱下端固定连接限位块，限位块一侧卡接固定杆，限位块上端卡接转动辊，转动辊穿过固定柱固定连接第一轴承内部，固定柱上端固定连接第二轴承内部，转动辊上一侧固定连接刮板，第一轴承下端固定连接收集箱内，有益效果在于：通过设置的收集箱能够使刮板在刮蹭油漆桶油漆时，使油漆能够从油漆桶内收集到收集箱内，避免了对工人衣服和手臂造成损害，同时也减少了油漆的浪费，设置的固定杆、转动辊、第一轴承等结构便于刮板在油漆桶内壁上进行对残留的油漆进行刮蹭，并且固定杆和限位块卡接的方式，便于拆卸更换。

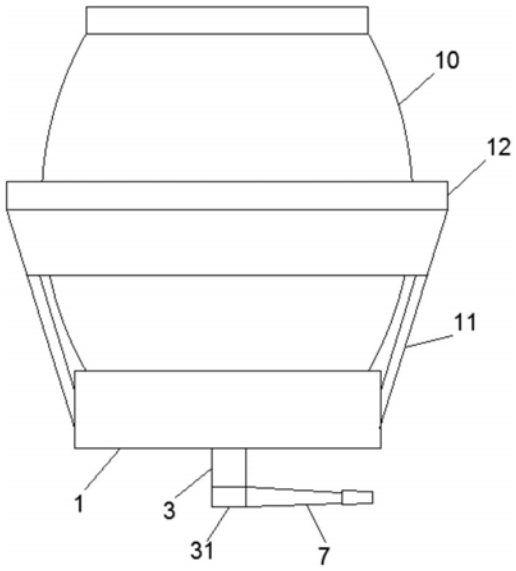

CN 212068603 U

1.一种用于油漆生产的油漆刮料装置,包括收集箱(1),其特征在于,所述收集箱(1)下端中部固定连接固定柱(3),所述固定柱(3)下端固定连接限位块(31),所述限位块(31)一侧卡接固定杆(7),所述限位块(31)上端卡接转动辊(4),所述转动辊(4)穿过固定柱(3)固定连接第一轴承(5)内部,所述固定柱(3)上端固定连接第二轴承(13)内部,所述转动辊(4)上一侧固定连接刮板(8),所述第一轴承(5)下端固定连接收集箱(1)内。

2.根据权利要求1所述的一种用于油漆生产的油漆刮料装置,其特征在于,所述收集箱(1)下端固定连接出料口(2),所述出料口(2)螺纹连接密封盖(21)。

3.根据权利要求1所述的一种用于油漆生产的油漆刮料装置,其特征在于,所述转动辊(4)下端固定连接第一卡块(41),所述限位块(31)内设有限位槽(33),所述限位槽(33)一侧固定连接第一卡槽(34),所述第一卡块(41)卡接第一卡槽(34)。

4.根据权利要求1所述的一种用于油漆生产的油漆刮料装置,其特征在于,所述限位块(31)一侧设有第二卡槽(32),所述固定杆(7)一侧固定连接第二卡块(71),所述第二卡块(71)卡接第二卡槽(32)。

5.根据权利要求1所述的一种用于油漆生产的油漆刮料装置,其特征在于,所述固定杆(7)远离第二卡块(71)固定连接防护套(72),所述防护套(72)表面设有防滑纹。

6.根据权利要求1所述的一种用于油漆生产的油漆刮料装置,其特征在于,所述收集箱(1)外侧固定连接支撑架(11),所述支撑架(11)上端固定连接固定板(12),所述固定板(12)中部设置有油漆桶(10)。

7.根据权利要求1所述的一种用于油漆生产的油漆刮料装置,其特征在于,所述第一轴承(5)上端固定连接第一防护壳(6),所述第二轴承(13)上端固定连接第二防护壳(14)。

一种用于油漆生产的油漆刮料装置

技术领域

[0001] 本实用新型涉及油漆生产技术领域，尤其涉及一种用于油漆生产的油漆刮料装置。

背景技术

[0002] 油漆是一种能牢固覆盖在物体表面，起保护、装饰、标志和其他特殊用途的化学混合物涂料。由于高位反应釜的体积较大，一次性加工的量都比较大，因此当进行小批量生产油漆的时候，使用反应釜就比较浪费，而且操作也比较繁琐，因此当小批量生产的时候一般都是工人采用塑料桶人工搅拌生产，生产后将桶内的成品倒出即可。

[0003] 现有的在实际的操作由于油漆本身的粘稠度较高，因此在倒出油漆时候，并不能将其全部倒出，在塑料桶的内壁上粘有很多油漆，为了避免浪费，工人只能通过用刮板在油漆桶内壁上进行刮蹭，这样，不仅费时费力，同时在刮蹭内壁时，油漆容易粘附在工人衣服和手臂上，对工人造成损害，并且刮蹭也并不干净，刮出的油漆在没有收集前容易掉落在地面上对地面造成影响的同时，也浪费了油漆漆料。

实用新型内容

[0004] 本实用新型的目的是为了解决现有技术存在的在倒出油漆时候，并不能将其全部倒出并且刮蹭也并不干净缺点，从而提出的一种用于油漆生产的油漆刮料装置。

[0005] 为了实现上述目的，本实用新型采用了如下技术方案：

[0006] 设计一种用于油漆生产的油漆刮料装置，包括收集箱，所述收集箱下端中部固定连接固定柱，所述固定柱下端固定连接限位块，所述限位块一侧卡接固定杆，所述限位块上端卡接转动辊，所述转动辊穿过固定柱固定连接第一轴承内部，所述固定柱上端固定连接第二轴承内部，所述转动辊上一侧固定连接刮板，所述第一轴承下端固定连接收集箱内。

[0007] 优选的，所述收集箱下端固定连接出料口，所述出料口螺纹连接密封盖。

[0008] 优选的，所述转动辊下端固定连接第一卡块，所述限位块内设有限位槽，所述限位槽一侧固定连接第一卡槽，所述第一卡块卡接第一卡槽。

[0009] 优选的，所述限位块一侧设有第二卡槽，所述固定杆一侧固定连接第二卡块，所述第二卡块卡接第二卡槽。

[0010] 优选的，所述固定杆远离第二卡块固定连接防护套，所述防护套表面设有防滑纹。

[0011] 优选的，所述收集箱外侧固定连接支撑架，所述支撑架上端固定连接固定板，所述固定板中部设置有油漆桶。

[0012] 优选的，所述第一轴承上端固定连接第一防护壳，所述第二轴承上端固定连接第二防护壳。

[0013] 本实用新型提出的是一种用于油漆生产的油漆刮料装置，有益效果在于：

[0014] 1.通过设置的收集箱能够使刮板在刮蹭油漆桶油漆时，使油漆能够从油漆桶内收集到收集箱内，避免了对工人衣服和手臂造成损害，同时也减少了油漆的浪费。

[0015] 2.通过设置的固定杆、转动辊、第一轴承等结构便于刮板在油漆桶内壁上进行对残留的油漆进行刮蹭，并且固定杆和限位块卡接的方式，便于拆卸更换。

附图说明

[0016] 图1为本实用新型提出的一种用于油漆生产的油漆刮料装置示意图；

[0017] 图2为本实用新型提出的一种用于油漆生产的油漆刮料装置结构图；

[0018] 图3为本实用新型提出的一种用于油漆生产的油漆刮料装置固定柱结构剖面图；

[0019] 图4为本实用新型提出的一种用于油漆生产的油漆刮料装置卡块结构俯视示意图；

[0020] 图5是本实用新型提出的一种用于油漆生产的油漆刮料装置A结构放大示意图；

[0021] 图6是本实用新型提出的一种用于油漆生产的油漆刮料装置刮板结构俯视示意图。

[0022] 图中：收集箱1、油漆桶10、支撑架11、固定板12、第二轴承13、第二防护壳14、出料口2、密封盖21、固定柱3、限位块31、第二卡槽32、限位槽33、第一卡槽34、转动辊4、第一卡块41、第一轴承5、第一防护壳6、固定杆7、第二卡块71、防护套72、刮板8。

具体实施方式

[0023] 下面将结合本实用新型实施例中的附图，对本实用新型实施例中的技术方案进行清楚、完整地描述，显然，所描述的实施例仅仅是本实用新型一部分实施例，而不是全部的实施例。

[0024] 参照图1-6，一种用于油漆生产的油漆刮料装置，包括收集箱1，收集箱1下端中部固定连接固定柱3，固定柱3起到对转动辊4和限位块31的固定，收集槽3用于收集从油漆桶10内壁上刮蹭下来的油漆，固定柱3下端固定连接限位块31，限位块31一侧卡接固定杆7，固定杆7用于对转动辊4进行转动，限位块31上端卡接转动辊4，转动辊4穿过固定柱3固定连接第一轴承5内部，第一轴承5起到对转动辊4的保护，防止油漆进入收集箱1与转动辊4连接处，固定柱3上端固定连接第二轴承13内部，便于转动辊4的转动，转动辊4上一侧固定连接刮板8，刮板8用于对刮蹭油漆桶10内壁上的油漆，第一轴承5下端固定连接收集箱1内。

[0025] 固定杆7远离第二卡块71固定连接防护套72，防护套72用于保护工人手指，防护套72表面设有防滑纹，防止摩擦使手臂受伤，收集箱1下端固定连接出料口2，出料口2便于收集箱1内的油漆排除，出料口2螺纹连接密封盖21，可用于密封出料口2，收集箱1外侧固定连接支撑架11，支撑架用于对油漆桶10的支撑，支撑架11上端固定连接固定板12，固定板12用于对支撑架11的固定，起到保护作用，固定板12中部设置有油漆桶10，限位块31一侧设有第二卡槽32，固定杆7一侧固定连接第二卡块71，第二卡块71卡接第二卡槽32，使固定杆7与限位块31便于拆卸更换，第一轴承5上端固定连接第一防护壳6，第一防护壳6用于保护第一轴承，第二轴承13上端固定连接第二防护壳14，第二防护壳14用于保护第二轴承13，转动辊4下端固定连接第一卡块41，限位块31内设有限位槽33，限位槽33一侧固定连接第一卡槽34，第一卡块41卡接第一卡槽34，使转动辊4能够在通过转动固定杆7进行转动从而对油漆桶10内油漆进行刮蹭。

[0026] 工作原理：将油漆桶10放置在固定架11上，并通过固定板12进行固定限位，此时转

动辊4位于油漆桶10内壁，收集箱1包裹油漆桶10桶口，通过握住防护套72对固定杆7进行转动，从而带动与固定杆7卡接的限位块31的转动，限位块31的转动，带动与其卡接的转动辊4，转动辊4从而带动刮板8在油漆桶10内对桶壁上的油漆进行刮蹭，使油漆滑落至收集槽1内，通过设置的收集箱1能够使刮板8在刮蹭油漆桶油漆时，使油漆能够从油漆桶10内收集到收集箱1内，避免了对工人衣服和手臂造成损害，同时也减少了油漆的浪费，设置的第一轴承5和第二轴承13起到对转动辊4的保护，防止油漆对转动辊4的阻碍，设置的第一防护壳7和第二防护壳14起到保护第一轴承5和第二轴承13的作用，通过设置的固定杆7、转动辊4、第一轴承5等结构便于刮板8在油漆桶内壁上进行对残留的油漆进行刮蹭，并且固定杆7和限位块31卡接的方式，便于拆卸更换。

[0027] 以上所述，仅为本实用新型较佳的具体实施方式，但本实用新型的保护范围并不局限于此，任何熟悉本技术领域的技术人员在本实用新型揭露的技术范围内，根据本实用新型的技术方案及其实用新型构思加以等同替换或改变，都应涵盖在本实用新型的保护范围之内。

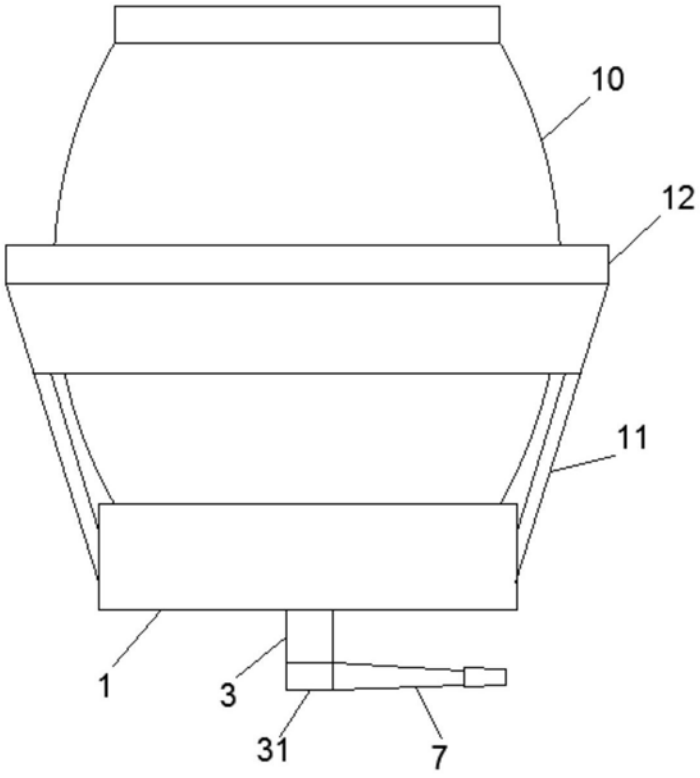

图1

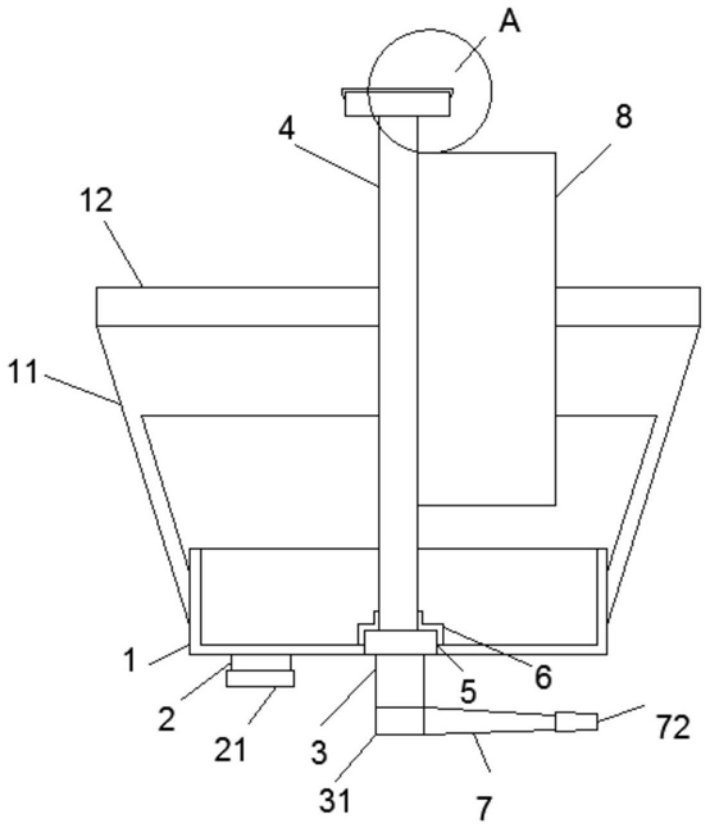

图2

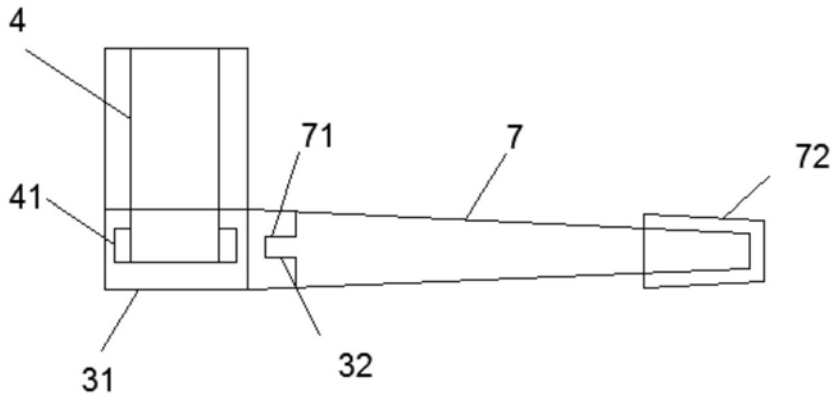

图3

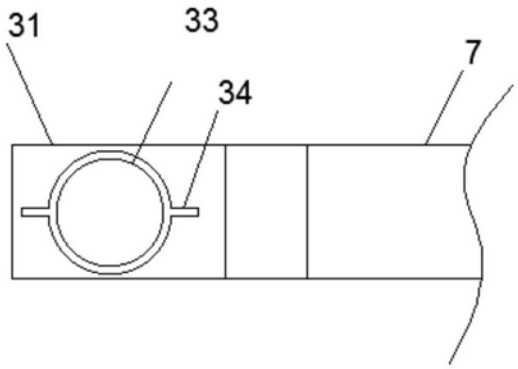

图4

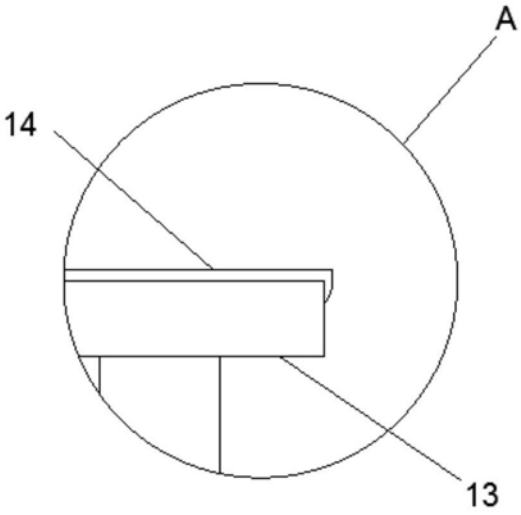

图5

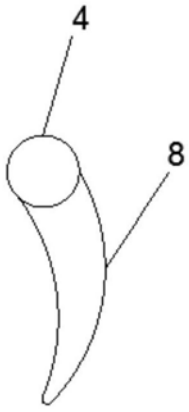

图6