(19)中华人民共和国国家知识产权局

(12)实用新型专利

(10)授权公告号 CN 203823524 U
(45)授权公告日 2014.09.10

(21)申请号 201420221713.6

(22)申请日 2014.04.30

(73)专利权人 吕庆坚
地址 528400 广东省中山市古镇镇北海旧圩街七巷1号

(72)发明人 吕庆坚

(74)专利代理机构 中山市铭洋专利商标事务所（普通合伙） 44286
代理人 吴剑锋

(51)Int.Cl.
F21S 2/00(2006.01)
F21V 17/10(2006.01)
F21V 19/00(2006.01)
F21Y 101/02(2006.01)

权利要求书1页 说明书3页 附图11页

(54)实用新型名称

一种能做成任意形状的新型LED灯饰件

(57)摘要

本实用新型公开了一种能做成任意形状的新型LED灯饰件，其特征在于：包括有能弯曲成型的型材底座，在所述型材底座内设有光源组件，在所述光源组件上方的型材底座上连接有透光灯罩。本实用新型的目的是为了克服现有技术中的不足之处，提供一种结构简单，组装、拆卸方便，能做成任意形状的新型LED灯饰件。

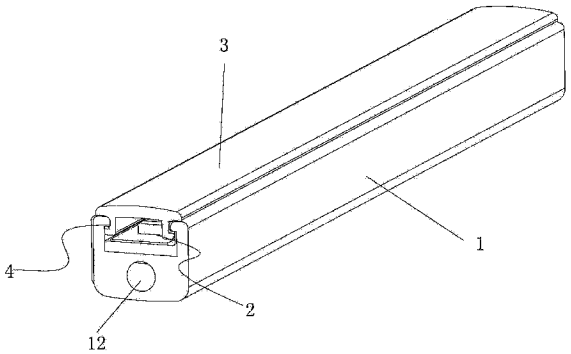

CN 203823524 U

1. 一种能做成任意形状的新型 LED 灯饰件，其特征在于：包括有能弯曲成型的型材底座 (1)，在所述型材底座 (1) 内设有光源组件 (2)，在所述光源组件 (2) 上方的型材底座 (1) 上连接有透光灯罩 (3)，所述的光源组件 (2) 包括有 LED 电路板 (21)，所述 LED 电路板 (21) 贴装在所述型材底座 (1) 内，在所述 LED 电路板 (21) 上设有若干个 LED 灯珠 (22)，在所述的透光灯罩 (3) 与型材底座 (1) 之间设有连接机构 (4)，所述连接机构 (4) 包括设置在所述型材底座 (1) 端面开口内壁两侧上的定位凸块 (41)，在所述透光灯罩 (3) 与定位凸块 (41) 相应的位置上设有卡勾 (42)，所述的卡勾 (42) 卡接在所述定位凸块 (41) 上，所述连接机构 (4) 包括设置在所述型材底座 (1) 端面上的定位槽 (401)，在所述透光灯罩 (3) 与定位槽 (401) 相应的位置上设有连接卡条 (402)，所述的连接卡条 (402) 设置在所述定位槽 (401) 内。

2. 根据权利要求 1 所述的一种能做成任意形状的新型 LED 灯饰件，其特征在于所述的连接机构 (4) 包括设置在所述型材底座 (1) 上端内壁上的连接槽 (4001)，在所述透光灯罩 (3) 与连接槽 (4001) 相应的位置上设有连接凸条 (4002)，所述连接凸条 (4002) 设置在所述连接槽 (4001) 内。

3. 根据权利要求 1 所述的一种能做成任意形状的新型 LED 灯饰件，其特征在于在所述的型材底座 (1) 上、下两端上分别设有安装槽 (11)，所述光源组件 (2) 设置在所述安装槽 (11) 内。

4. 根据权利要求 1 所述的一种能做成任意形状的新型 LED 灯饰件，其特征在于在所述型材底座 (1) 内沿长度方向设有贯穿整个型材底座 (1) 的散热孔 (12)。

5. 根据权利要求 1 所述的一种能做成任意形状的新型 LED 灯饰件，其特征在于在所述的型材底座 (1) 内壁上设有加强筋 (13)。

6. 根据权利要求 1 所述的一种能做成任意形状的新型 LED 灯饰件，其特征在于所述透光灯罩 (3) 为挤出成型的透光 PC 白色胶条。

一种能做成任意形状的新型 LED 灯饰件

技术领域

[0001] 本实用新型涉及一种能做成任意形状的新型 LED 灯饰件。

背景技术

[0002] 市场上现有类似的灯饰件由于自身设计上的缺陷，形状单一，或采用的不是宽度 6mm（甚至更小）的 LED 灯带，尺寸偏大，难以做成如螺旋形这样的曲面，形状不是很美观，故此，一般只能起到简单照明的作用，不能作为灯具的装饰配件使用，而且现有的灯饰件其结构相对比较复杂，安装或拆卸比较困难，不能满足使用者的需求。

[0003] 故此，市场上现有类似的 LED 灯饰件有待于进一步完善。

实用新型内容

[0004] 本实用新型的目的是为了克服现有技术中的不足之处，提供一种结构简单，组装、拆卸方便，能做成任意形状的新型 LED 灯饰件。

[0005] 为了达到上述目的，本实用新型采用以下方案：

[0006] 一种能做成任意形状的新型 LED 灯饰件，其特征在于：包括有能弯曲成型的型材底座，在所述型材底座内设有光源组件，在所述光源组件上方的型材底座上连接有透光灯罩。

[0007] 如上所述的一种能做成任意形状的新型 LED 灯饰件，其特征在于所述的光源组件包括有 LED 电路板，所述 LED 电路板贴装在所述型材底座内，在所述 LED 电路板上设有若干个 LED 灯珠。

[0008] 如上所述的一种能做成任意形状的新型 LED 灯饰件，其特征在于在所述的透光灯罩与型材底座之间设有连接机构。

[0009] 如上所述的一种能做成任意形状的新型 LED 灯饰件，其特征在于所述的连接机构包括设置在所述型材底座端面开口内壁两侧上的定位凸块，在所述透光灯罩与定位凸块相应的位置上设有卡勾，所述的卡勾卡接在所述定位凸块上。

[0010] 如上所述的一种能做成任意形状的新型 LED 灯饰件，其特征在于所述连接机构包括设置在所述型材底座端面上的定位槽，在所述透光灯罩与定位槽相应的位置上设有连接卡条，所述的连接卡条设置在所述定位槽内。

[0011] 如上所述的一种能做成任意形状的新型 LED 灯饰件，其特征在于所述连接机构包括设置在所述型材底座上端内壁上的连接槽，在所述透光灯罩与连接槽相应的位置上设有连接凸条，所述连接凸条设置在所述连接槽内。

[0012] 如上所述的一种能做成任意形状的新型 LED 灯饰件，其特征在于在所述的型材底座上、下两端上分别设有安装槽，所述光源组件设置在所述安装槽内。

[0013] 如上所述的一种能做成任意形状的新型 LED 灯饰件，其特征在于在所述的型材底座内沿长度方向设有贯穿整个型材底座的散热孔。

[0014] 如上所述的一种能做成任意形状的新型 LED 灯饰件，其特征在于在所述的型材底

座内壁上设有加强筋。

[0015] 如上所述的一种能做成任意形状的新型 LED 灯饰件，其特征在 于所述透光灯罩为挤出成型的透光 PC 胶条。

[0016] 综上所述，本实用新型相对于现有技术其有益效果是 ：

[0017] 一、本实用新型结构简单，底座为型材件，材质可为铝、铁、铜等金属，规格尺寸可以根据需要裁剪、加大或缩小，加工方便。也可变化为双面开槽。

[0018] 二、本实用新型中透光灯罩为 PC 胶条，可以通过挤出成型工艺加工生产，尺寸可以根据需要裁剪、加大或缩小，加工方便。

[0019] 三、本实用新型中透光灯罩与型材底座之间可以通过卡接的方式连接，可以起到快速组装的作用。

[0020] 四、本实用新型中 LED 灯饰件可以通过加工成型、任意弯曲成各种形状，用于作为一个灯饰配件，可由单个 LED 灯饰件或多个 LED 灯饰件组合成一只完整的灯具，形状多样，外观美观。

附图说明

[0021] 图 1 为本实用新型的示意图之一 ；

[0022] 图 2 为图 1 的剖面示意图 ；

[0023] 图 3 为本实用新型的示意图之二 ；

[0024] 图 4 为图 3 的剖面示意图 ；

[0025] 图 5 为本实用新型的示意图之三 ；

[0026] 图 6 为图 5 的剖面示意图 ；

[0027] 图 7 为本实用新型中连接结构的第二种实施方式的示意图 ；

[0028] 图 8 为本实用新型中连接结构的第三种实施方式的示意图 ；

[0029] 图 9 为本实用新型的使用状态示意图之一 ；

[0030] 图 10 为本实用新型的使用状态示意图之二 ；

[0031] 图 11 为本实用新型的使用状态示意图之三。

具体实施方式

[0032] 下面结合附图说明和具体实施方式对本实用新型作进一步描述 ：

[0033] 如图 1 至 11 所示的一种能做成任意形状的新型 LED 灯饰件，包括有能弯曲成型的型材底座 1，在所述型材底座 1 内设有光源组件 2，在所述光源组件 2 上方的型材底座 1 上连接有透光灯罩 3。

[0034] 本实用新型中型材底座 1 材质可为铝、铁、铜等金属，规格尺寸可以根据需要裁剪、加大或缩小，加工方便。也可变化为双面开槽，如图 4 中的型材底座 1 所示。

[0035] 本实用新型中所述的光源组件 2 包括有 LED 电路板 21，所述 LED 电路板 21 上贴装在所述型材底座 1 内，在所述 LED 电路板 21 上设有若干个 LED 灯珠 22。本实用新型的一种实施方式，LED 电路板 21 的宽度为 6mm，LED 灯珠 22 设置成 60 颗珠 / 米或 120 颗珠 / 米。本实用新型的灯光效果好。

[0036] 本实用新型中在所述的透光灯罩 3 与型材底座 1 之间设有连接机构 4。

[0037] 如图 1 至 6 所示，本实用新型中所述连接机构 4 的第一种实施方式，所述的连接机构 4 包括设置在所述型材底座 1 端面开口内壁两侧上的定位凸块 41，在所述透光灯罩 3 与定位凸块 41 相应的位置上设有卡勾 42，所述的卡勾 42 卡接在所述定位凸块 41 上。

[0038] 如图 7 所示，本实用新型中所述连接机构 4 的第二种实施方式，所述的连接机构 4 包括设置在所述型材底座 1 端面上的定位槽 401，在所述透光灯罩 3 与定位槽 401 相应的位置上设有连接卡条 402，所述的连接卡条 402 设置在所述定位槽 401 内。

[0039] 如图 8 所示，本实用新型中所述连接机构 4 的第三种实施方式，所述的连接机构 4 包括设置在所述型材底座 1 上端内壁上的连接槽 4001，在所述透光灯罩 3 与连接槽 4001 相应的位置上设有连接凸条 4002，所述连接凸条 4002 设置在所述连接槽 4001 内。

[0040] 本实用新型的其中一种实施方式，如图 3 和 4 所示，在所述的型材底座 1 上、下两端上分别设有安装槽 11，所述光源组件 2 设置在所述安装槽 11 内。

[0041] 如图 1、2 和 7 所示，本实用新型中在所述的型材底座 1 内沿长度方向设有贯穿整个型材底座 1 的散热孔 12。

[0042] 如图 6 所述，本实用新型中在所述的型材底座 1 内壁上设有加强筋 13。加强筋 13 的设置有效增强了型材底座 1 的强度，保证灯条进行扭曲加工时不会断裂。本实用新型中加强筋 13 与型材底座 1 之间一体成型，使用方便。

[0043] 本实用新型中所述透光灯罩 3 为挤出成型的透光 PC 胶条。本实用新型中 PC 胶条可以通过挤出成型工艺加工生产，尺寸可以根据需要裁剪，加工方便。也可根据需要与型材底座 1 相应加大或缩小尺寸。透光 PC 胶条具有较好的弹性，有效保证灯条加工成其它形状时，能与型材底座 1 很好的结合在一起，从而保证灯条能加工成各种各样的形状。

[0044] 本实用新型加工方便，可以加工成任意弯曲成各种形状，用于作为一个灯饰配件，可由单个 LED 灯饰件或多个 LED 灯饰件组合成一只完整的灯具，形状多样，外观美观。

[0045] 以上显示和描述了本实用新型的基本原理和主要特征以及本实用新型的优点。本行业的技术人员应该了解，本实用新型不受上述实施例的限制，上述实施例和说明书中描述的只是说明本实用新型的原理，在不脱离本实用新型精神和范围的前提下，本实用新型还会有各种变化和改进，这些变化和改进都落入要求保护的本实用新型范围内。本实用新型要求保护范围由所附的权利要求书及其等效物界定。

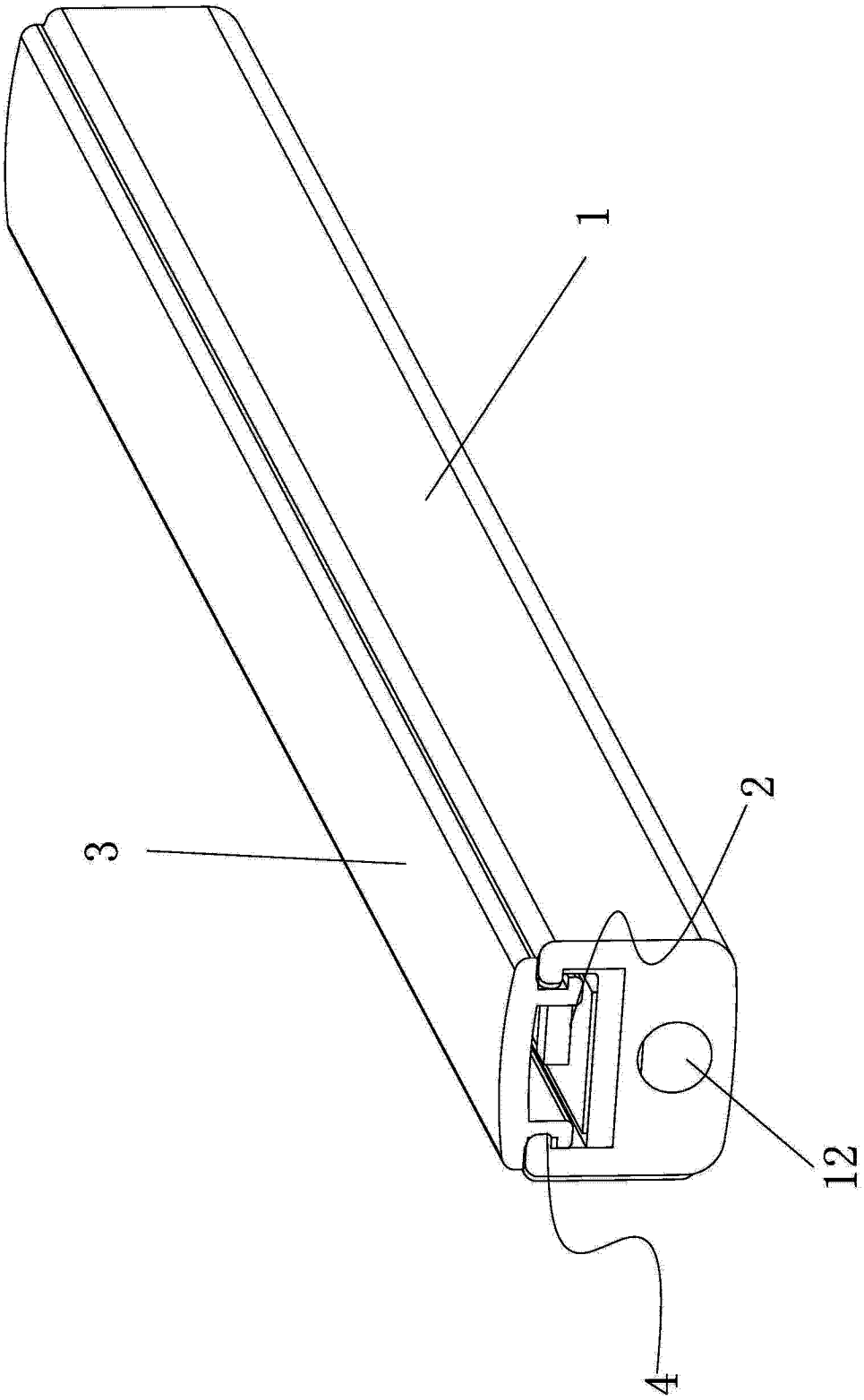

图 1

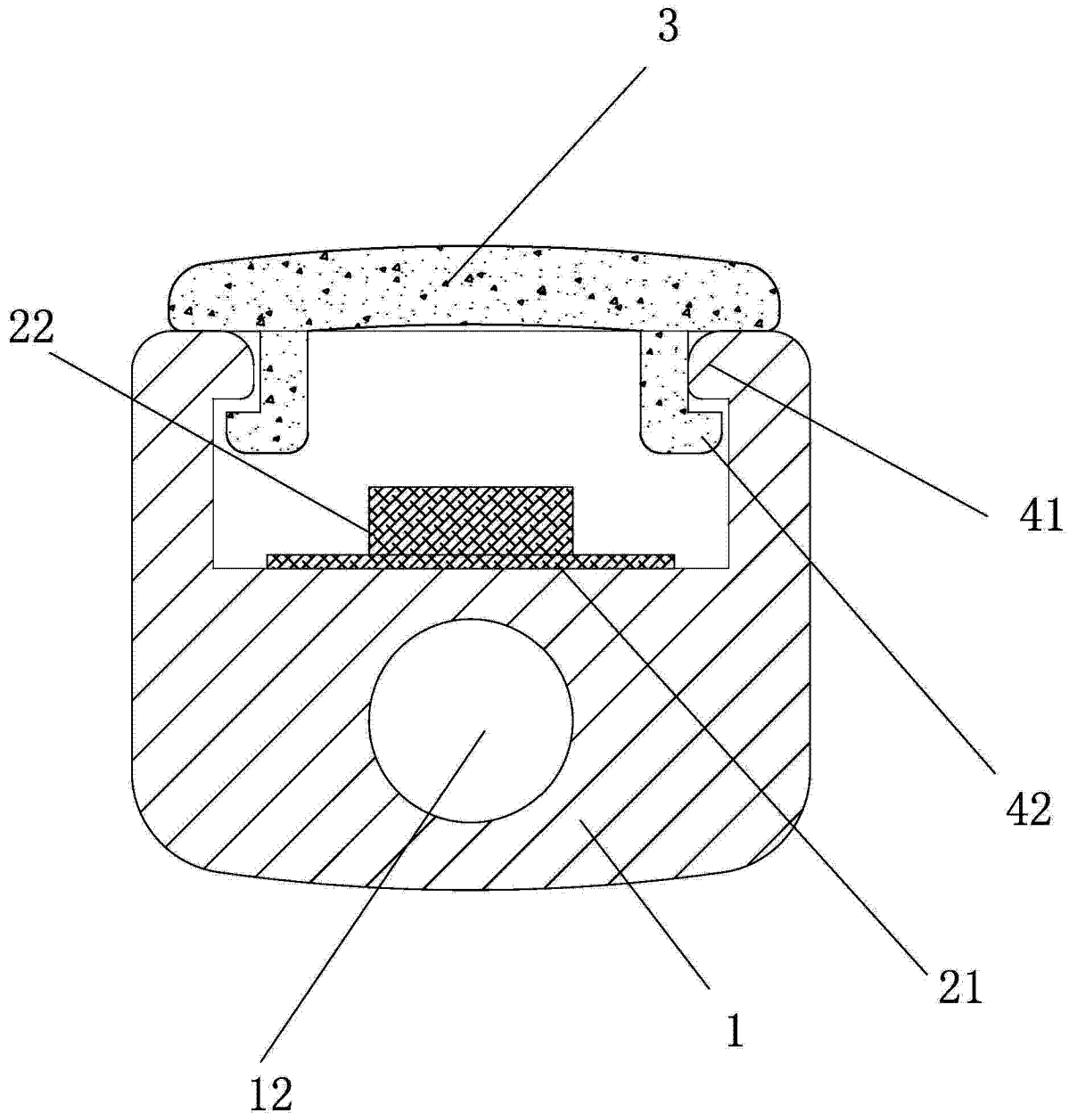

图 2

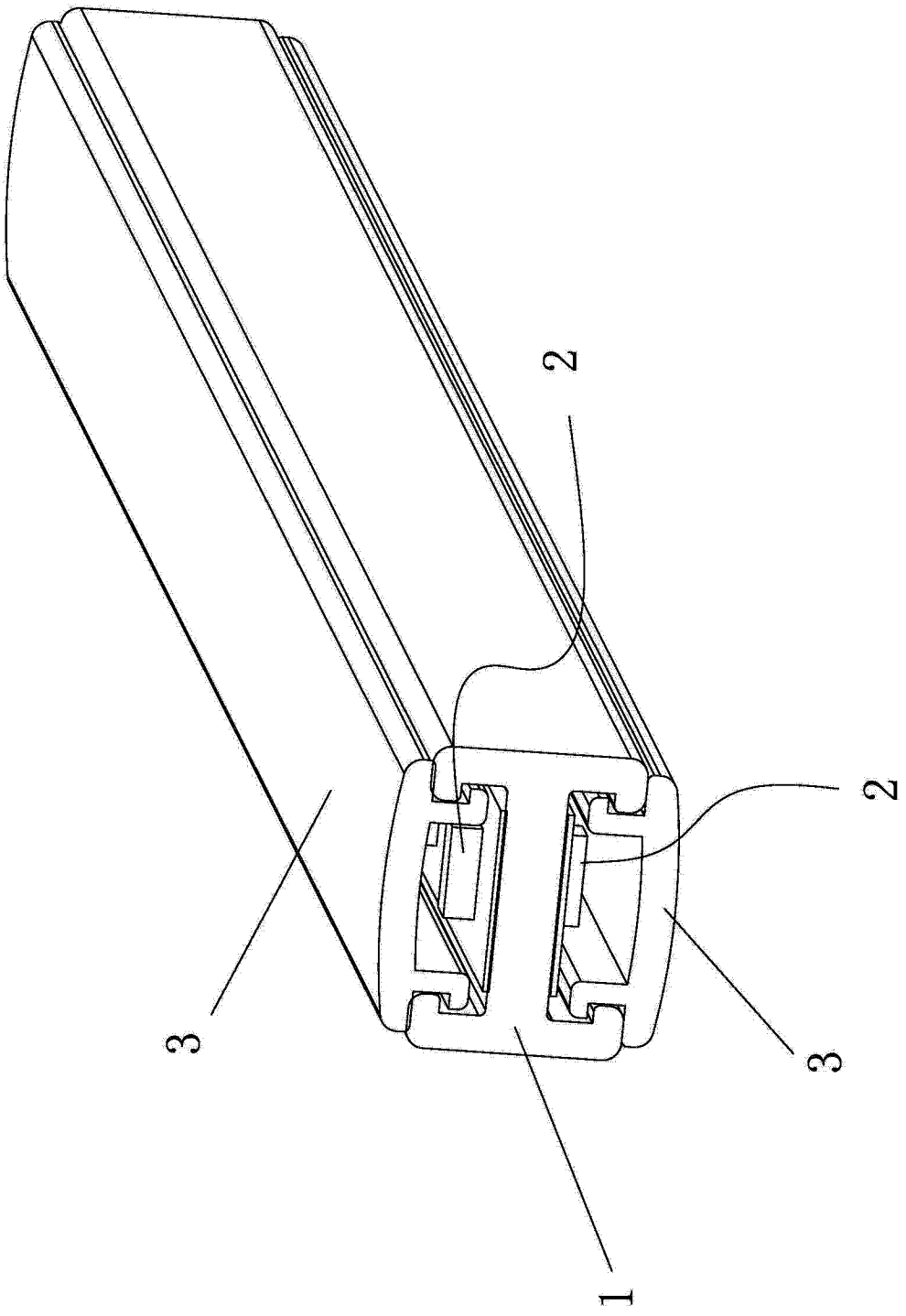

图 3

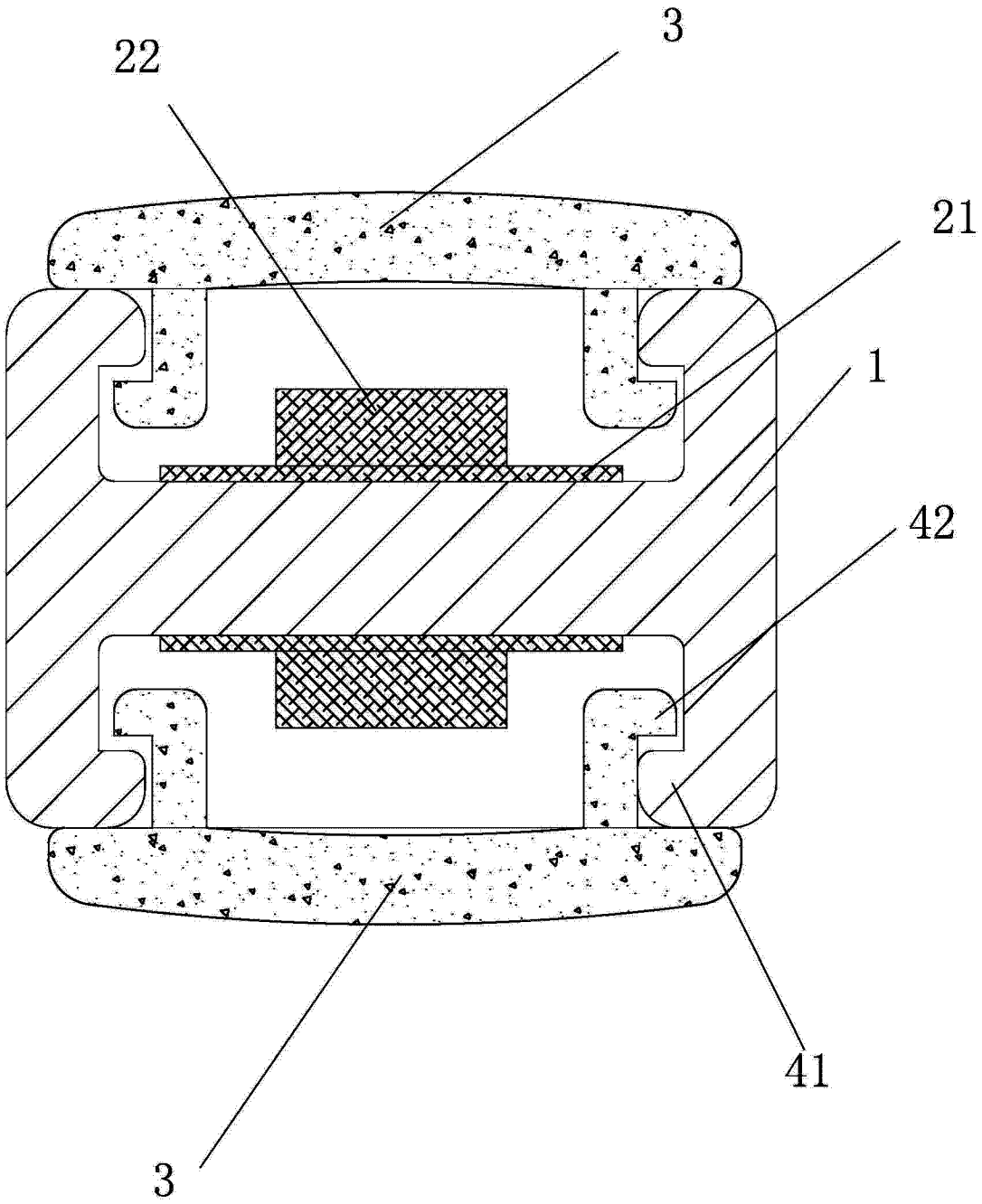

图 4

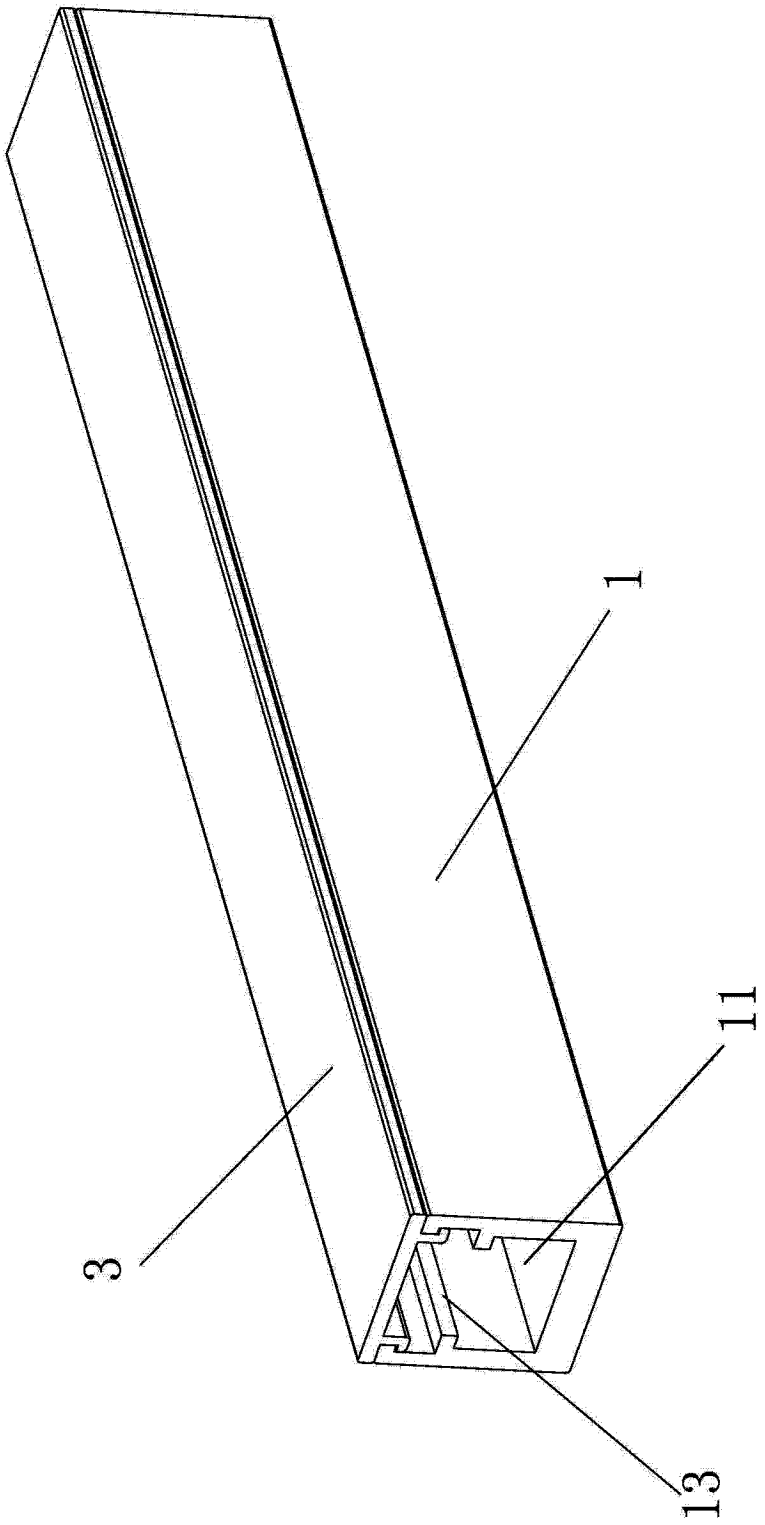

图 5

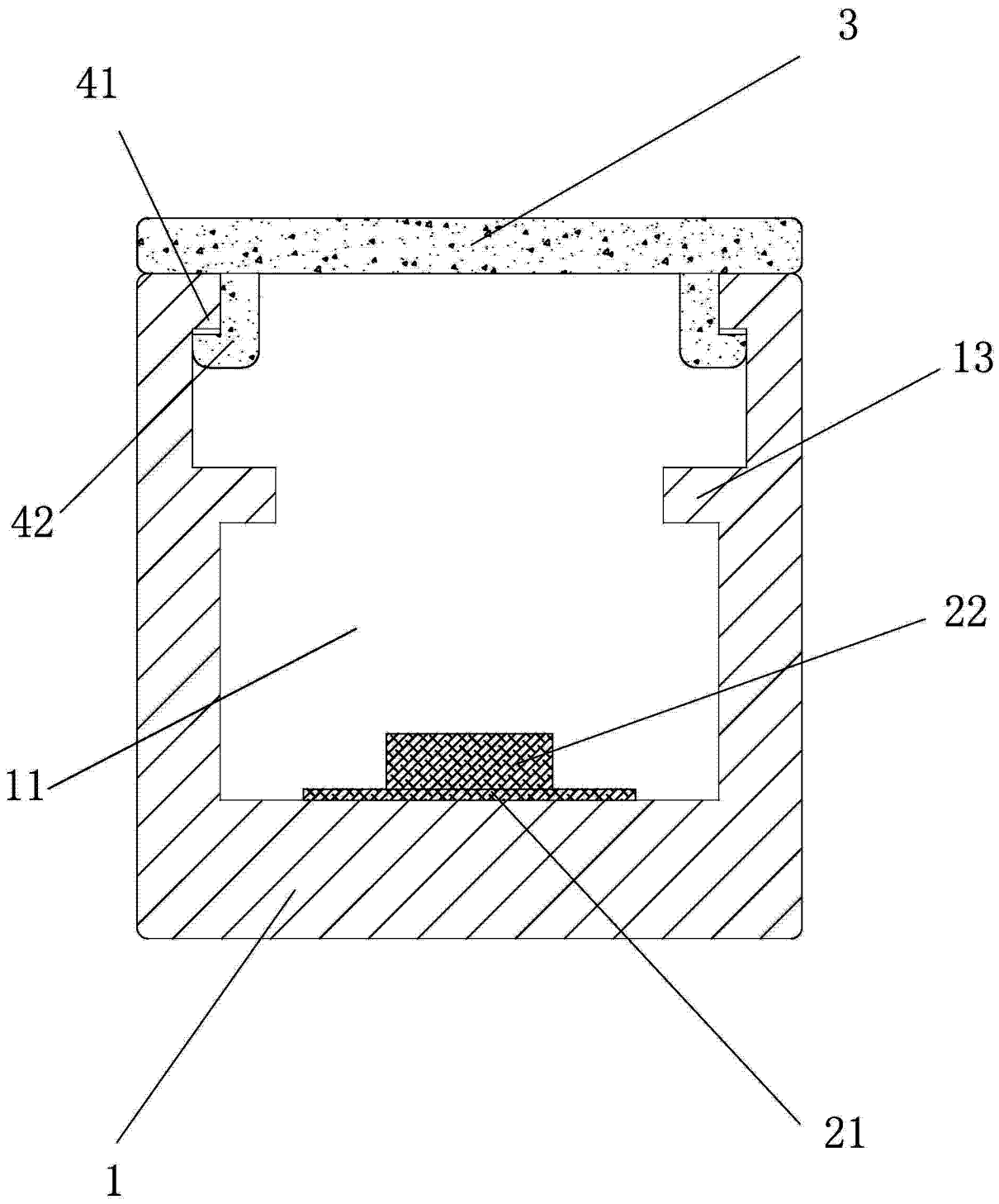

图 6

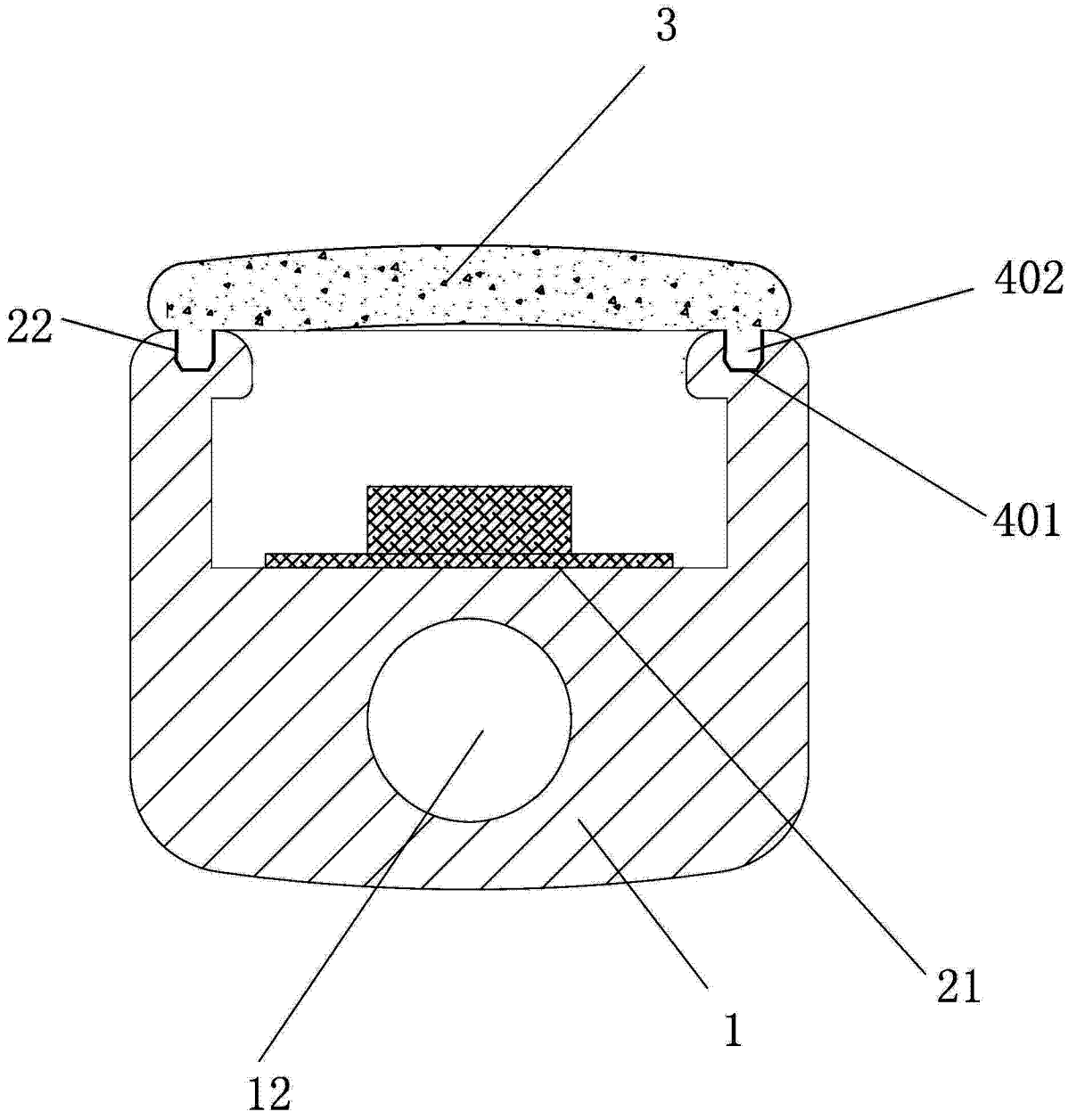

图 7

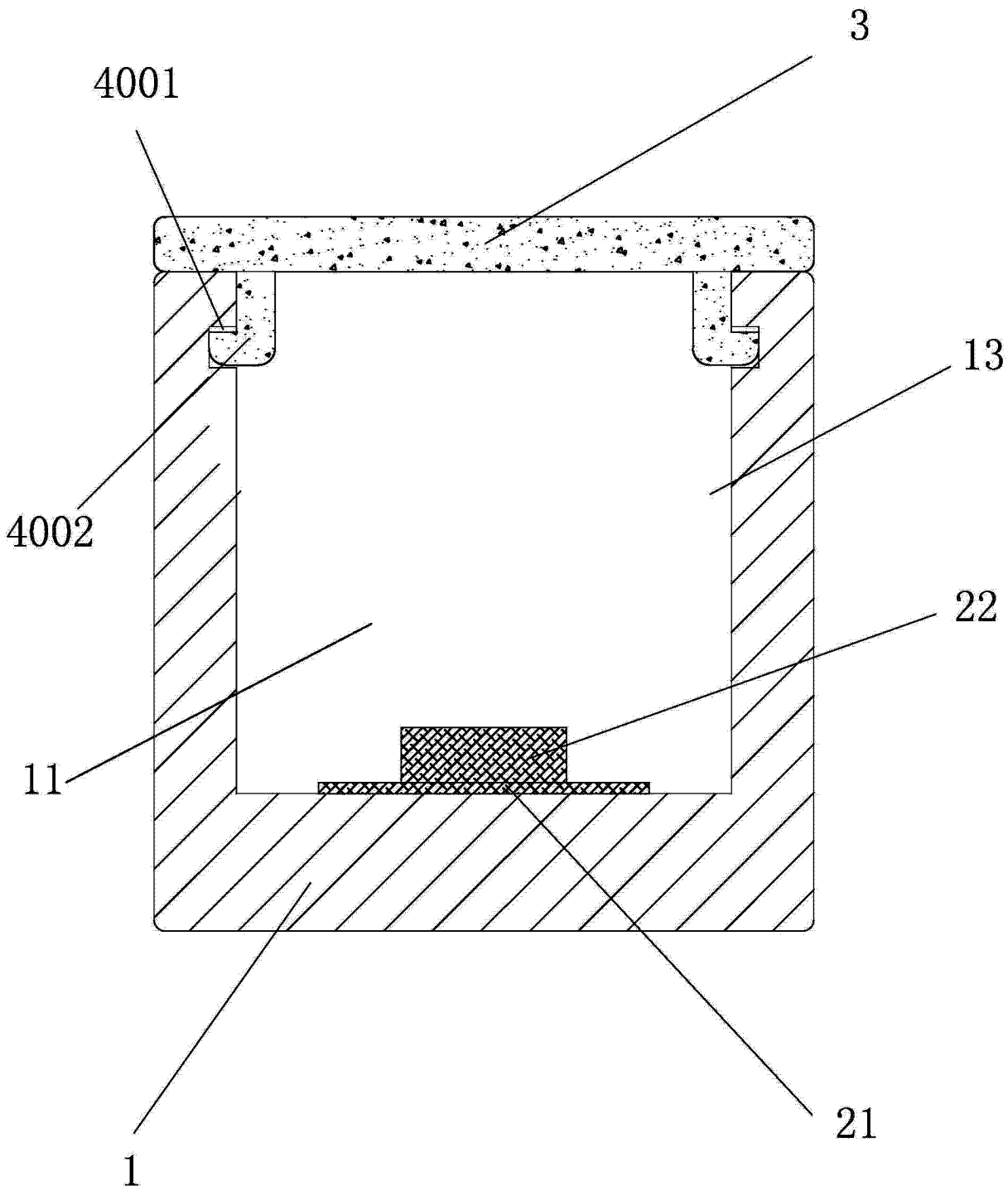

图 8

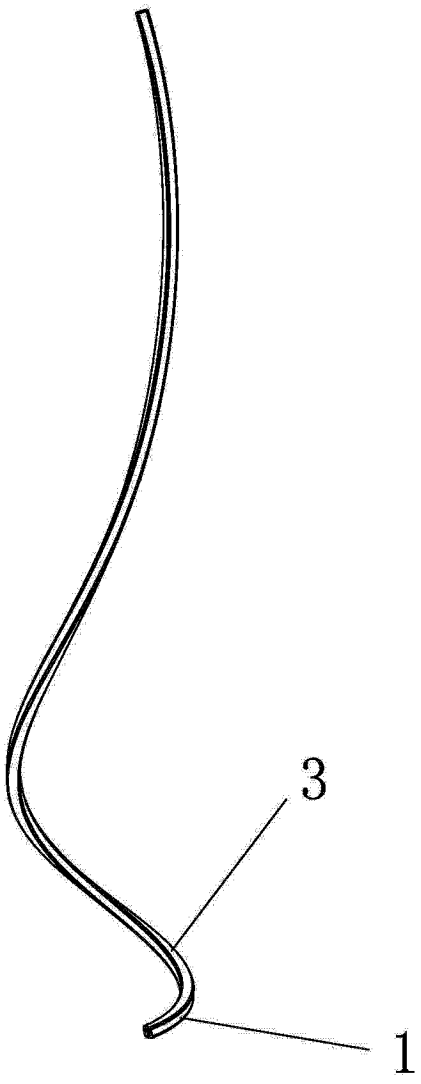

图 9

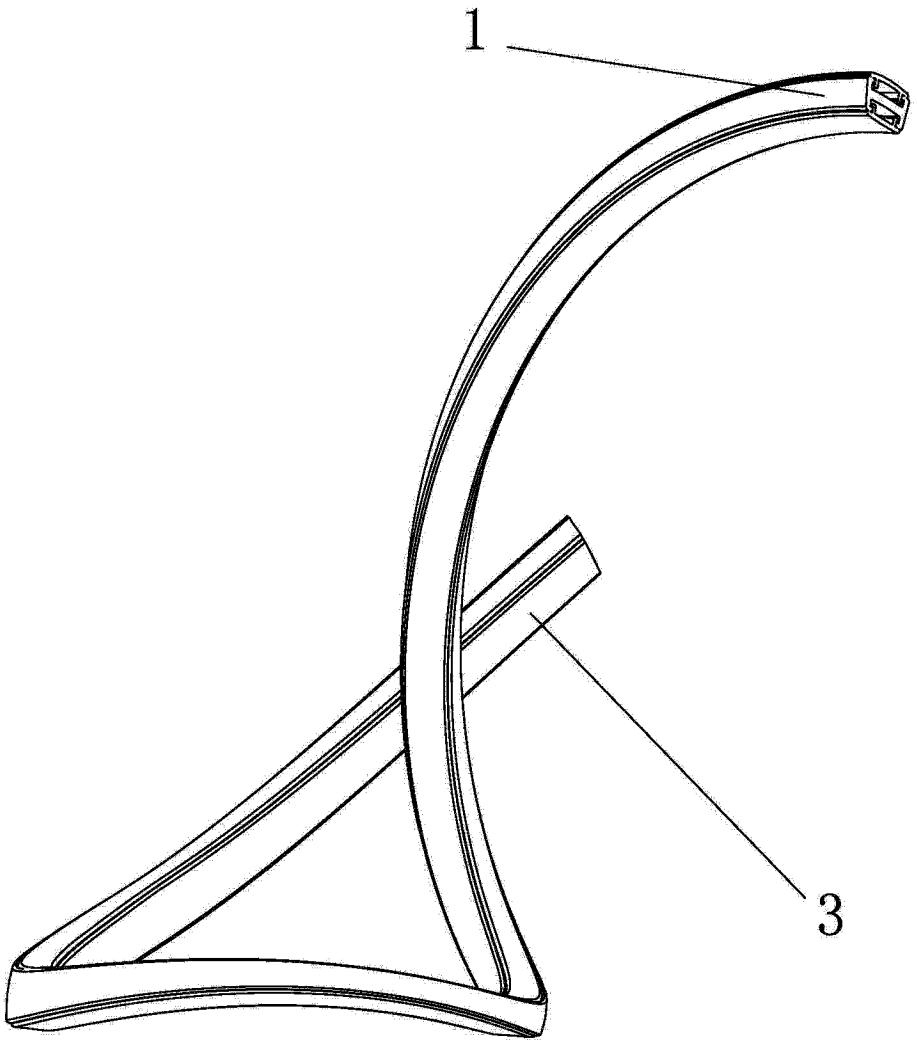

图 10

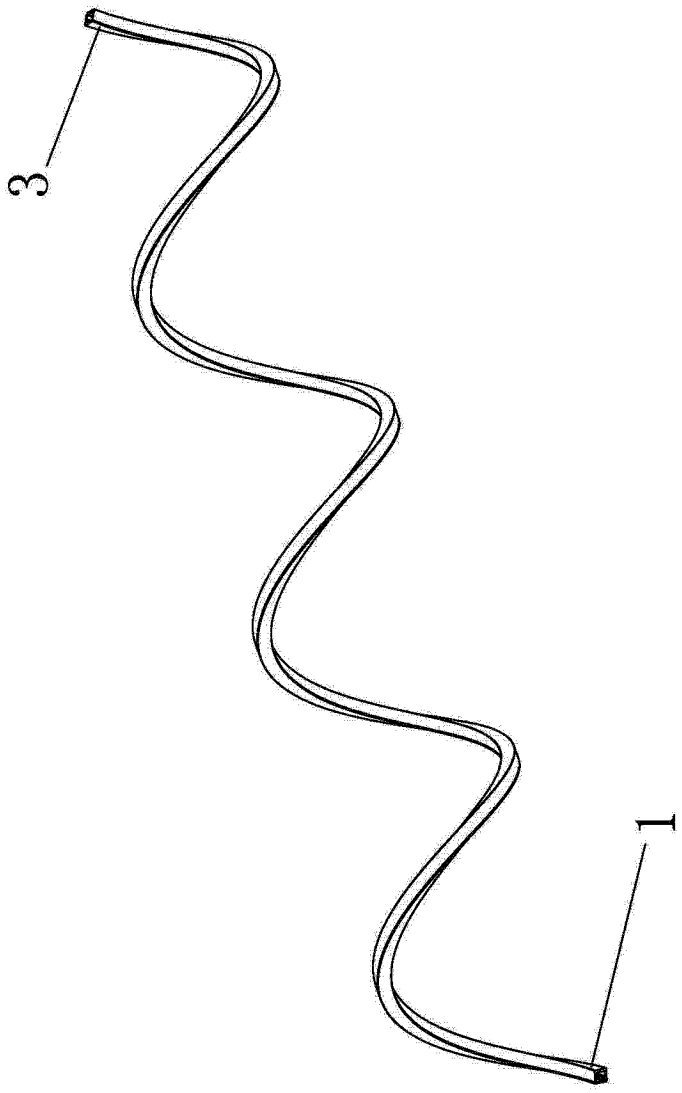

图 11