(19)国家知识产权局

(12)实用新型专利

(10)授权公告号 CN 219579260 U
(45)授权公告日 2023.08.25

(21)申请号 202320265334.6

(22)申请日 2023.02.21

(73)专利权人 河北鼎力医疗器械有限公司
地址 053099 河北省衡水市冀州区永兴东路988号

(72)发明人 闫双行

(74)专利代理机构 北京知了蝉专利代理事务所(普通合伙) 11959
专利代理师 张金凤

(51)Int.Cl.
*A61G 7/00*(2006.01)
*A61G 7/05*(2006.01)

权利要求书1页 说明书3页 附图2页

(54)实用新型名称

一种具有辅助支撑功能的医用病床

(57)摘要

本实用新型公开了一种具有辅助支撑功能的医用病床，涉及病床技术领域，包括床体，所述床体的底面安装有两组支撑腿，所述床体的上方设置有支撑板，所述床体的两侧均设置有可升降调节的支撑组件，所述支撑组件包括横向杆、安装于横向杆两端的纵向杆，所述支撑板上开设有与横向杆相匹配的限位槽。本实用新型设计结构合理，它利用支撑组件可对支撑板进行支撑，使得在床体的上方形成一个可对物体进行支撑的结构，并且还可对支撑结构的支撑高度进行调节，满足使用者的不同需求，利用固定组件可使放置框拥有位于床体下方和位于床体外部两种状态，方便医护人员在放置框上取放医疗设备。

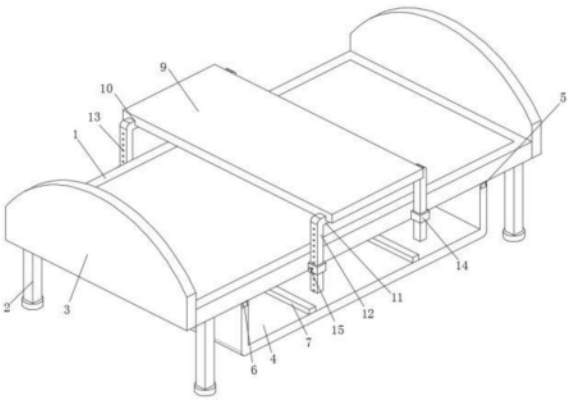


CN 219579260 U

1.一种具有辅助支撑功能的医用病床,包括床体(1),其特征在于:所述床体(1)的底面安装有两组支撑腿(2),所述床体(1)的上方设置有支撑板(9),所述床体(1)的两侧均设置有可升降调节的支撑组件,所述床体(1)的底部设置有放置框(4),所述床体(1)上设置有用于对放置框(4)可滑动支撑的固定组件,所述床体(1)的两侧均安装有挡板(3)。

2.根据权利要求1所述的一种具有辅助支撑功能的医用病床,其特征在于:所述支撑组件包括横向杆(11)、安装于横向杆(11)两端的纵向杆(12),所述支撑板(9)上开设有与横向杆(11)相匹配的限位槽(10)。

3.根据权利要求2所述的一种具有辅助支撑功能的医用病床,其特征在于:所述支撑组件还包括安装于床体(1)上的固定座(14),所述固定座(14)上螺纹连接有定位螺栓(15),所述纵向杆(12)上开设有等距离排列的螺纹孔(13),且螺纹孔(13)与定位螺栓(15)相匹配。

4.根据权利要求1所述的一种具有辅助支撑功能的医用病床,其特征在于:所述固定组件包括安装于床体(1)上的两个导向块(6),所述放置框(4)的顶端开设有与导向块(6)相匹配的移动槽(5),且导向块(6)滑动连接于移动槽(5)内。

5.根据权利要求2所述的一种具有辅助支撑功能的医用病床,其特征在于:所述放置框(4)的底面安装有支撑轮(8),所述放置框(4)的内底壁安装有两个肋条(7),且肋条(7)与限位槽(10)相匹配。

# 一种具有辅助支撑功能的医用病床

## 技术领域

[0001] 本实用新型涉及病床技术领域，具体是一种具有辅助支撑功能的医用病床。

## 背景技术

[0002] 病床一般指护理床，是根据病人的治疗需要和卧床生活习性，而设计的带有家属可以陪护，具有多项护理功能和操作按钮，使用绝缘安全的床，如体重监测、起背就餐、智能翻身、预防褥疮、负压接尿尿床报警监测、移动运输、休息、康复(被动运动、站立)、给药输液等功能，康复病床可单独使用，也可与治疗或康复设备配套使用。

[0003] 申请号:202021021756.1的中国实用新型中，公开了一种具有辅助支撑功能的医疗床，该具有辅助支撑功能的医疗床，通过支撑板的顶部可放置一些救治患者的医疗设备，无需使用专门的装置将其盛放，同时放置的医疗设备可随着病床的移动而移动，对一些转移病房的病患更加方便，旋转控把可控制螺杆的伸缩，方便对支撑板进行高度调节，便于盛放多类医疗设备。

[0004] 上述方案中仍存在一些问题，由于支撑板在对医疗设备进行支撑时，仅能处于病床的下方，这就使得医护人员对医疗设备进行拿取时极为不便，并且支撑板在顶部支撑时高度不可调节，适用范围较小。为此，我们提供了一种具有辅助支撑功能的医用病床解决以上问题。

## 实用新型内容

[0005] 一)解决的技术问题

[0006] 本实用新型的目的就是为了弥补现有技术的不足，提供了一种具有辅助支撑功能的医用病床。

[0007] 二)技术方案

[0008] 为实现上述目的，本实用新型提供如下技术方案:一种具有辅助支撑功能的医用病床，包括床体，所述床体的底面安装有两组支撑腿，所述床体的上方设置有支撑板，所述床体的两侧均设置有可升降调节的支撑组件，所述支撑组件包括横向杆、安装于横向杆两端的纵向杆，所述支撑板上开设有与横向杆相匹配的限位槽。

[0009] 所述支撑组件还包括安装于床体上的固定座，所述固定座上螺纹连接有定位螺栓，所述纵向杆上开设有等距离排列的螺纹孔，且螺纹孔与定位螺栓相匹配。

[0010] 所述床体的底部设置有放置框，所述床体上设置有用于对放置框可滑动支撑的固定组件，所述床体的两侧均安装有挡板，所述固定组件包括安装于床体上的两个导向块，所述放置框的顶端开设有与导向块相匹配的移动槽，且导向块滑动连接于移动槽内。

[0011] 所述放置框的底面安装有支撑轮，所述放置框的内底壁安装有两个肋条，且肋条与限位槽相匹配。

[0012] 三)有益效果：

[0013] 与现有技术相比，该具有辅助支撑功能的医用病床具备如下有益效果：

[0014] 本实用新型通过支撑组件、支撑板、放置框和固定组件之间的配合设置，利用支撑组件可对支撑板进行支撑，使得在床体的上方形成一个可对物体进行支撑的结构，并且还可对支撑结构的支撑高度进行调节，满足使用者的不同需求，利用固定组件可使放置框拥有位于床体下方和位于床体外部两种状态，方便医护人员在放置框上取放医疗设备。

## 附图说明

[0015] 图1为本实用新型的立体图；

[0016] 图2为本实用新型的主视图；

[0017] 图3为本实用新型的立体图。

[0018] 图中：1、床体；2、支撑腿；3、挡板；4、放置框；5、移动槽；6、导向块；7、肋条；8、支撑轮；9、支撑板；10、限位槽；11、横向杆；12、纵向杆；13、螺纹孔；14、固定座；15、定位螺栓。

## 具体实施方式

[0019] 下面将结合本实用新型实施例中的附图，对本实用新型实施例中的技术方案进行清楚、完整地描述，显然，所描述的实施例仅仅是本实用新型一部分实施例，而不是全部的实施例。基于本实用新型中的实施例，本领域普通技术人员在没有做出创造性劳动前提下所获得的所有其他实施例，都属于本实用新型保护的范围。

[0020] 如图1-3所示，本实用新型提供一种技术方案：一种具有辅助支撑功能的医用病床，包括床体1，床体1为现有结构，由床架和床板组成，并且为了提升病患的舒适性，还可在床板上安装床垫，床体1的底面安装有两组支撑腿2，利用支撑腿2可对床体1进行支撑，为了方便对床体1进行移动，还可在支撑腿2上安装移动轮。

[0021] 床体1的上方设置有支撑板9，床体1的两侧均设置有可升降调节的支撑组件，支撑组件包括横向杆11、安装于横向杆11两端的纵向杆12，支撑板9上开设有与横向杆11相匹配的限位槽10，能够使支撑板9通过限位槽10安装在两个横向杆11上，使得横向杆11、支撑板9和纵向杆12能够形成一个对物体进行支撑的支撑结构。

[0022] 支撑组件还包括安装于床体1上的固定座14，固定座14上螺纹连接有定位螺栓15，纵向杆12上开设有等距离排列的螺纹孔13，且螺纹孔13与定位螺栓15相匹配，能够使纵向杆12在固定座14的内部滑动，并将定位螺栓15安装在螺纹孔13的内部对滑动于固定座14内的纵向杆12进行限位，从而可对形成支撑结构的高度进行调整。

[0023] 床体1的底部设置有放置框4，床体1上设置有用于对放置框4可滑动支撑的固定组件，床体1的两侧均安装有挡板3，固定组件包括安装于床体1上的两个导向块6，放置框4的顶端开设有与导向块6相匹配的移动槽5，且导向块6滑动连接于移动槽5内，可使放置框4通过移动槽5在导向块6上滑动，从而使得放置框4可在床体1的下方进行横向移动，使得放置框4具备两个可放置物品的状态。

[0024] 放置框4的底面安装有支撑轮8，通过支撑轮8在放置框4的底部对放置框4进行支撑，能够保证放置框4对物品支撑的稳定性，放置框4的内底壁安装有两个肋条7，且肋条7与限位槽10相匹配，利用肋条7能够在放置框4内形成不同的放置空间，并且还可将支撑板9通过限位槽10和肋条7收纳至放置框4的内部。

[0025] 工作原理：若需要对支撑板9的高度进行调整时，可将定位螺栓15从螺纹孔13的内

部螺旋取出，解除对纵向杆12的限位，使得纵向杆12在固定座14的内部滑动，并使横向杆11通过限位槽10带动支撑板9进行升降移动，待支撑板9移动至合适位置后，将定位螺栓15螺旋插入至螺纹孔13的内部，使得横向杆11、纵向杆12和支撑板9形成一个用于支撑的支撑结构，若需要往放置框4上取放医疗设备时，可使放置框4通过移动槽5在导向块6上滑动，并使支撑轮8在地面上滑动，能够将放置框4从床体1的下方推出，利用固定组件可使放置框4拥有位于床体1下方和位于床体1外部两种状态，方便医护人员在放置框4上取放医疗设备。

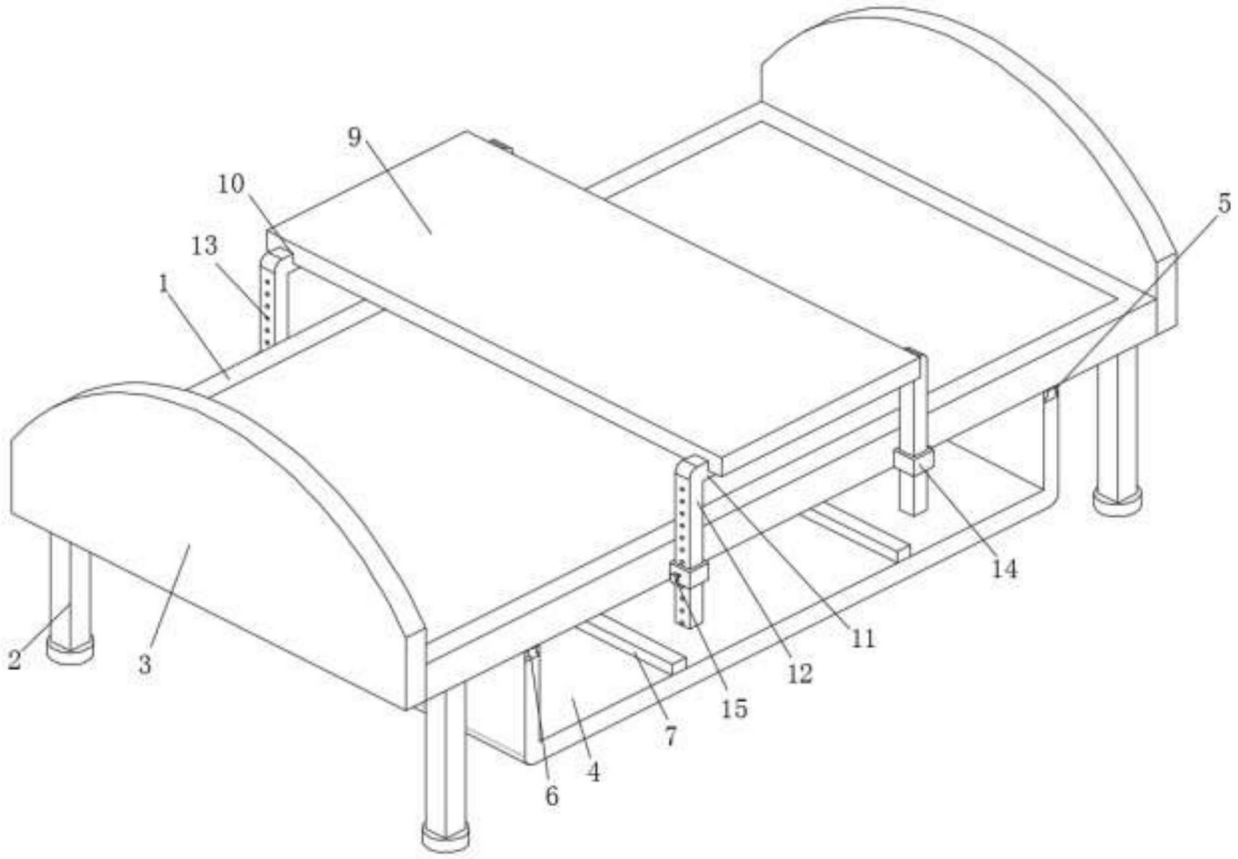


图1

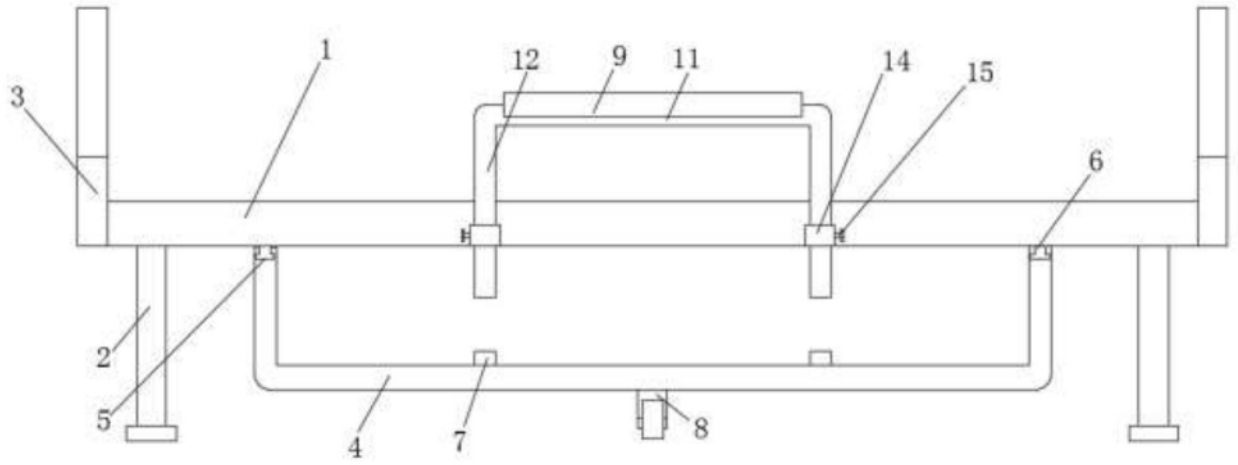


图2

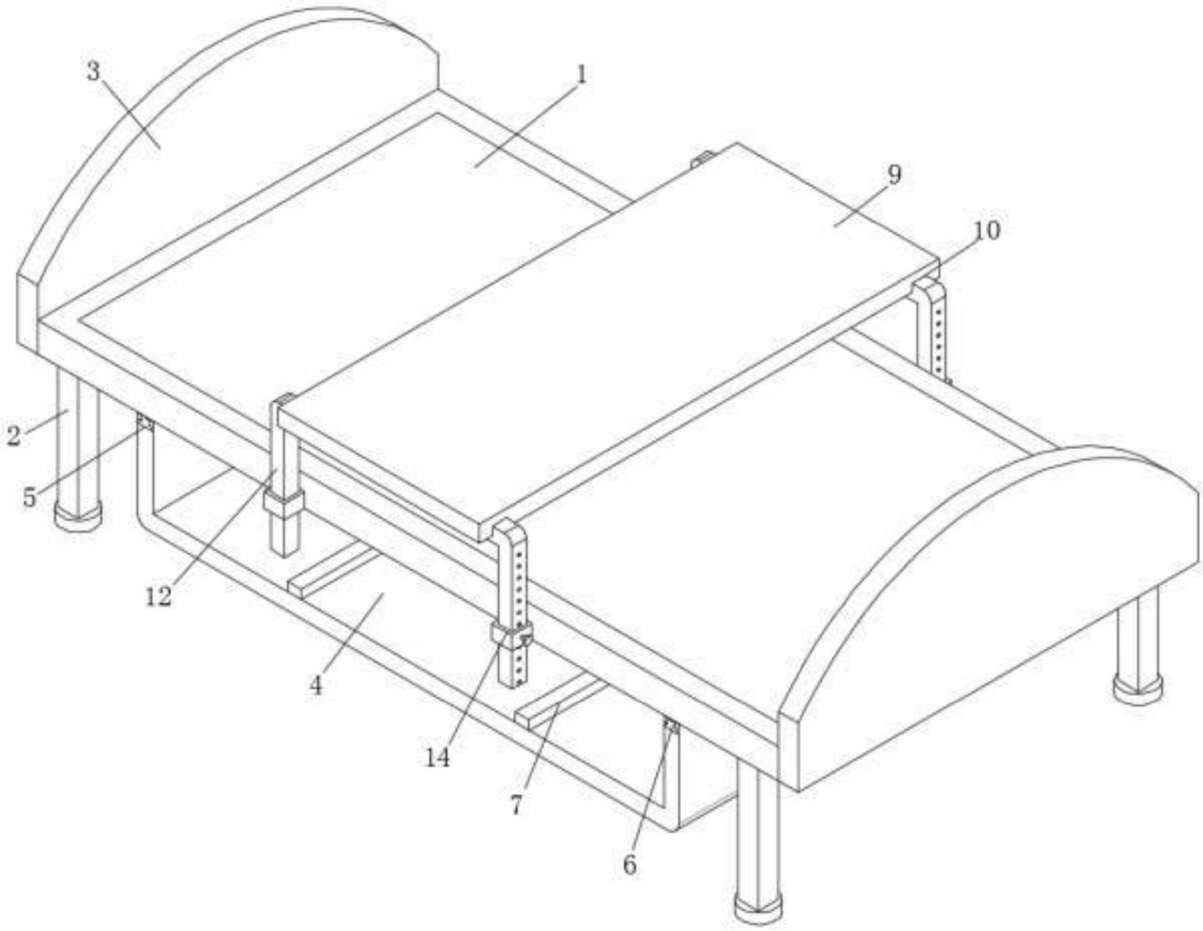


图3