(19)国家知识产权局

(12)实用新型专利

(10)授权公告号 CN 222341394 U
(45)授权公告日 2025.01.14

(21)申请号 202420684435.1

(22)申请日 2024.04.06

(73)专利权人 杭州市儿童医院
地址 310014 浙江省杭州市拱墅区文晖路195号

(72)发明人 周琦瑛

(74)专利代理机构 苏州优知汇知识产权代理事务所(普通合伙) 32898
专利代理师 宋凌林

(51)Int.Cl.
A61F 5/37(2006.01)
A61G 7/05(2006.01)

权利要求书1页 说明书3页 附图1页

(54)实用新型名称

一种改良式半身约束带

(57)摘要

本实用新型公开了一种改良式半身约束带，属于约束带技术方向，其中包括胸部固定带、卡扣和三合安全扣，所述胸部固定带侧部固定连接有肩部固定带一和肩部固定带二；所述胸部固定带侧部固定连接有固定系带二；所述三合安全扣包括三合安全扣母扣、三合安全扣公扣一和三合安全扣公扣二，所述三合安全扣母扣与固定系带二固定连接；所述肩部固定带一端部固定连接有固定系带三，所述三合安全扣公扣一活动安装于固定系带三，所述肩部固定带二端部固定连接有固定系带四，所述三合安全扣公扣二活动安装于肩部固定带二，该装置解决了当前儿童患者使用时舒适性差的问题。

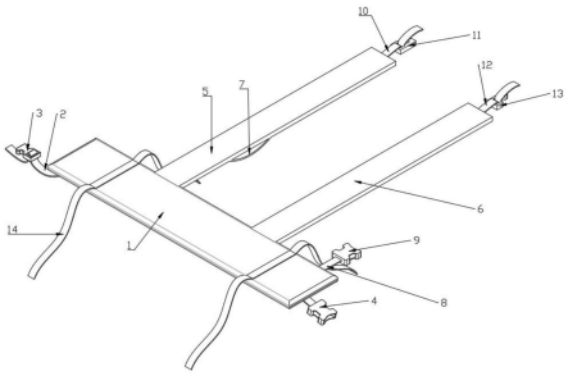

CN 222341394 U

1.一种改良式半身约束带,包括胸部固定带(1)、卡扣和三合安全扣,其特征在于:所述胸部固定带(1)侧部固定连接有肩部固定带一(5)和肩部固定带二(6);

所述胸部固定带(1)侧部固定连接有固定系带二(8);

所述三合安全扣包括三合安全扣母扣(9)、三合安全扣公扣一(11)和三合安全扣公扣二(13),所述三合安全扣母扣(9)与固定系带二(8)固定连接;

所述肩部固定带一(5)端部固定连接有固定系带三(10),所述三合安全扣公扣一(11)活动安装于固定系带三(10),所述肩部固定带二(6)端部固定连接有固定系带四(12),所述三合安全扣公扣二(13)活动安装于肩部固定带二(6)。

2.根据权利要求1所述的一种改良式半身约束带,其特征在于:所述胸部固定带(1)两端固定连接有固定系带一(2)。

3.根据权利要求2所述的一种改良式半身约束带,其特征在于:所述卡扣包括卡扣公扣(3)和卡扣母扣(4),所述卡扣公扣(3)活动安装于右侧的固定系带一(2),所述卡扣母扣(4)固定安装于右侧的固定系带一(2)。

4.根据权利要求3所述的一种改良式半身约束带,其特征在于:所述肩部固定带一(5)上固定连接有穿插部(7)。

5.根据权利要求4所述的一种改良式半身约束带,其特征在于:所述胸部固定带(1)上固定连接有固定系带五(14)。

6.根据权利要求5所述的一种改良式半身约束带,其特征在于:所述固定系带一(2)、肩部固定带一(5)和肩部固定带二(6)、固定系带二(8)和固定系带五(14)采用缝合的方式与胸部固定带(1)连接,所述穿插部(7)和固定系带三(10)采用缝合的方式与肩部固定带一(5)连接,所述固定系带四(12)采用缝合的方式与肩部固定带二(6)连接。

一种改良式半身约束带

技术领域

[0001] 本实用新型属于约束带技术方向,具体涉及一种改良式半身约束带。

背景技术

[0002] 在临床上对容易发生坠床、撞伤、抓伤等意外的患者,如小儿、躁动、昏迷者,适用保护具保护患者的安全,确保诊疗护理工作的顺利进行,是十分必要的。约束带,又称束缚带,可限制患者身体及某一部位的活动,防止躁动患者伤害自己或他人。约束带一般包括宽绷带约束、肩部约束带、膝部约束带、尼龙搭扣约束带。

[0003] 现有的肩部约束带,如肩部约束带(202321438916.6)肩带部位设有调节扣和填充袋体,调节扣材质坚硬,填充袋体异物感较强,降低了儿童患者使用的舒适性,不利于儿童患者进一步配合后续诊疗护理工作。该现象成为本领域人员亟待解决的问题,因此设计一种改良式半身约束带,可以对儿童患者进行约束的同时确保四肢活动自如,提高使用的舒适性。

实用新型内容

[0004] 本实用新型的目的在于针对现有的装置一种改良式半身约束带,以解决上述背景技术中提出的问题。

[0005] 为了解决上述技术问题,本实用新型提供如下技术方案:一种改良式半身约束带,包括胸部固定带、卡扣和三合安全扣,所述胸部固定带侧部固定连接有肩部固定带一和肩部固定带二;

[0006] 所述胸部固定带侧部固定连接有固定系带二;

[0007] 所述三合安全扣包括三合安全扣母扣、三合安全扣公扣一和三合安全扣公扣二,所述三合安全扣母扣与固定系带二固定连接;

[0008] 所述肩部固定带一端部固定连接有固定系带三,所述三合安全扣公扣一活动安装于固定系带三,所述肩部固定带二端部固定连接有固定系带四,所述三合安全扣公扣二活动安装于肩部固定带二。

[0009] 本实用新型进一步说明,所述胸部固定带两端固定连接有固定系带一。

[0010] 本实用新型进一步说明,所述卡扣包括卡扣公扣和卡扣母扣,所述卡扣公扣活动安装于右侧的固定系带一,所述卡扣母扣固定安装于右侧的固定系带一。

[0011] 本实用新型进一步说明,所述肩部固定带一上固定连接有穿插部。

[0012] 本实用新型进一步说明,所述胸部固定带上固定连接有固定系带五。

[0013] 本实用新型进一步说明,所述固定系带一、肩部固定带一和肩部固定带二、固定系带二和固定系带五采用缝合的方式与胸部固定带连接,所述穿插部二和固定系带三采用缝合的方式与肩部固定带一连接,所述固定系带四采用缝合的方式与肩部固定带二连接。

[0014] 与现有技术相比,本实用新型所达到的有益效果是:本实用新型,通过设置有胸部固定带、肩部固定带一、肩部固定带二、卡扣和三合安全扣,可以将儿童患者的位置固定,确

保儿童患者安全,还有利于儿童患者四肢活动,提高舒适性。

附图说明

[0015] 附图用来提供对本实用新型的进一步理解,并且构成说明书的一部分,与本实用新型的实施例一起用于解释本实用新型,并不构成对本实用新型的限制。在附图中:

[0016] 图1是本实用新型的整体结构示意图;

[0017] 图中:1、胸部固定带;2、固定系带一;3、卡扣公扣;4、卡扣母扣;5、肩部固定带一;6、肩部固定带二;7、穿插部;8、固定系带二;9、三合安全扣母扣;10、固定系带三;11、三合安全扣公扣一;12、固定系带四;13、三合安全扣公扣二;14、固定系带五。

具体实施方式

[0018] 以下结合较佳实施例及其附图对本实用新型技术方案作进一步非限制性的详细说明。显然,所描述的实施例仅仅是本实用新型一部分实施例,而不是全部的实施例。基于本实用新型中的实施例,本领域普通技术人员在没有做出创造性劳动前提下所获得的所有其他实施例,都属于本实用新型保护的范围。

[0019] 请参阅图1,本实用新型提供技术方案:一种改良式半身约束带,包括胸部固定带1、卡扣和三合安全扣,胸部固定带1两端固定连接有固定系带一2,左侧固定系带一2长于右侧。

[0020] 卡扣包括卡扣公扣3和卡扣母扣4,卡扣公扣3活动安装于右侧的固定系带一2,卡扣母扣4固定安装于右侧的固定系带一2,将卡扣公扣3插入卡扣母扣4即可将儿童患者胸部固定,通过活动安装卡扣公扣3,可以调节大小来适用于不同年龄大小的儿童患者。

[0021] 胸部固定带1侧部固定连接有肩部固定带一5和肩部固定带二6,肩部固定带一5上固定连接有穿插部7。

[0022] 胸部固定带1侧部固定连接有固定系带二8。

[0023] 三合安全扣包括三合安全扣母扣9、三合安全扣公扣一11和三合安全扣公扣二13,三合安全扣母扣9与固定系带二8固定连接。

[0024] 肩部固定带一5端部固定连接有固定系带三10,三合安全扣公扣一11活动安装于固定系带三10,肩部固定带二6端部固定连接有固定系带四12,三合安全扣公扣二13活动安装于肩部固定带二6,三合安全扣公扣一11与三合安全扣公扣二13的形状对称,将三合安全扣公扣一11和三合安全扣公扣二13插入三合安全扣母扣9,即可将儿童患者的背部固定,活动安装的三合安全扣公扣一11和三合安全扣公扣二13,可以适用于固定不同年龄大小的儿童患者。

[0025] 胸部固定带1上固定连接有固定系带五14,用于将本装置穿在儿童患者身上后,系于床边,将儿童患者的位置固定。

[0026] 固定系带一2、肩部固定带一5和肩部固定带二6、固定系带二8和固定系带五14采用缝合的方式与胸部固定带1连接,穿插部二7和固定系带三10采用缝合的方式与肩部固定带一5连接,固定系带四12采用缝合的方式与肩部固定带二6连接。

[0027] 胸部固定带1、肩部固定带一5、肩部固定带二6和穿插部7均采用柔软透气材料且带有图案,可以避免因后背存在调节扣或填充袋体等带来的异物感,提高儿童患者使用时

的舒适性,同时图案可以分散儿童患者治疗时的注意力。

[0028] 工作原理:儿童患者取卧位或坐位,将约束带放置于儿童患者后背处,医护人员将先将肩部固定带二6穿过穿插部7与肩部固定带一5相互交叉,将交叉后的肩部固定带一5和肩部固定带二6放置于胸前,再将卡扣公扣3插入卡扣母扣4使得胸部固定带1将儿童患者胸部固定,之后将三合安全扣公扣一11和三合安全扣公扣二13插入三合安全扣母扣9,使得肩部固定带一5和肩部固定带二6将儿童患者的背部固定,最后将固定系带五14固定于病床两侧,将儿童患者的位置固定,确保儿童患者安全,还有利于儿童患者四肢活动,提高舒适性。

[0029] 在本实用新型的描述中,需要理解的是,术语“上”、“下”、“前”、“后”、“左”、“右”、等指示的方位或位置关系为基于附图所示的方位或位置关系,仅是为了便于描述本实用新型,而不是指示或暗示所指的装置或元件必须具有特定的方位、以特定的方位构造和操作,因此不能理解为对本实用新型的限制。

[0030] 最后需要指出的是:以上实施例仅用以说明本实用新型的技术方案,而非对其限制。尽管参照前述实施例对本实用新型进行了详细的说明,本领域的普通技术人员应当理解:其依然可以对前述各实施例所记载的技术方案进行修改,或者对其中部分技术特征进行等同替换而这些修改或者替换,并不使相应技术方案的本质脱离本实用新型各实施例技术方案的精神和范围。

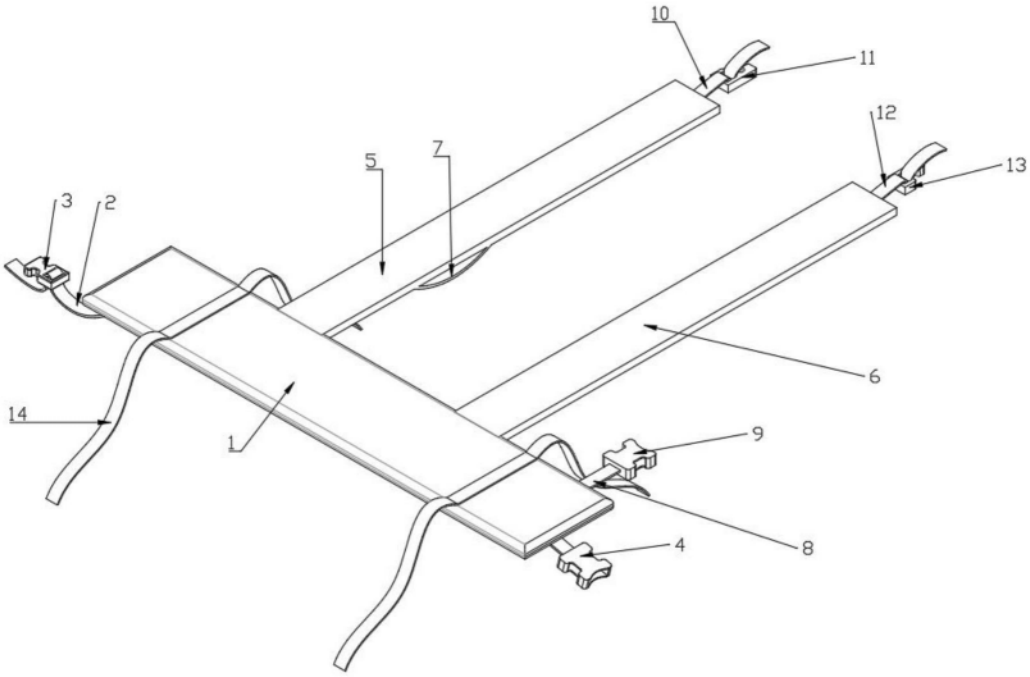

图1