(19)中华人民共和国国家知识产权局

(12)实用新型专利

(10)授权公告号 CN 204562642 U
(45)授权公告日 2015.08.19

(21)申请号 201520248242.2

(22)申请日 2015.04.21

(73)专利权人 罗继琴
地址 730900 甘肃省白银市白银区王岘东路149号2幢5单元1室

(72)发明人 罗继琴

(51)Int.Cl.
A61G 7/00(2006.01)
A61G 7/05(2006.01)
A63B 23/04(2006.01)

权利要求书1页 说明书2页 附图2页

(54)实用新型名称

一种有助于病人身体恢复的护理床

(57)摘要

本实用新型涉及医疗器械，具体为一种有助于病人身体恢复的护理床。其包括床体(1)及床体(1)上方设有的锻炼装置(2)、放置架(3)；所述的放置架(3)由连接架(301)及设置在连接架(301)内侧设置的杯托(302)、纸巾辊(303)组成；所述的锻炼装置(2)包括支撑座(201)、及与支撑座(201)相垂直的纵向踏板(202)；所述的纵向踏板(202)一侧设有脚蹬装置(203)，与其相对的另一侧设有弹簧底座(204)，所述的弹簧底座(204)通过弹簧(205)与固定板(206)连接，所述的支撑座(201)内侧设有导轨(207)，纵向踏板(202)下端设有与导轨(207)相配合的滚轮(208)。其有益效果在于：结构简单，使用方便、卫生，具有锻炼装置及有利于病人康复。

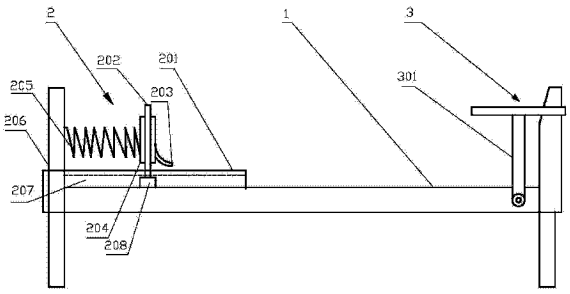

CN 204562642 U

1. 一种有助于病人身体恢复的护理床，其包括床体 (1) 及床体 (1) 上方设有的锻炼装置 (2)、放置架 (3)；其特征在于：所述的放置架 (3) 由连接架 (301) 及设置在连接架 (301) 内侧设置的杯托 (302)、纸巾辊 (303) 组成；所述的锻炼装置 (2) 包括支撑座 (201)、及与支撑座 (201) 相垂直的纵向踏板 (202)；所述的纵向踏板 (202) 一侧设有脚蹬装置 (203)，与其相对的另一侧设有弹簧底座 (204)，所述的弹簧底座 (204) 通过弹簧 (205) 与固定板 (206) 连接，所述的支撑座 (201) 内侧设有导轨 (207)，纵向踏板 (202) 下端设有与导轨 (207) 相配合的滚轮 (208)。

2. 根据权利要求 1 所述一种有助于病人身体恢复的护理床，其特征在于：所述的锻炼装置 (2)、放置架 (3) 均与床体 (1) 活动连接。

3. 根据权利要求 1 所述一种有助于病人身体恢复的护理床，其特征在于：所述的纸巾辊 (303) 上设有滚筒式纸巾。

一种有助于病人身体恢复的护理床

技术领域

[0001] 本实用新型涉及医疗器械的技术领域，具体为一种有助于病人身体恢复的护理床。

背景技术

[0002] 生命在于运动，坚持体育活动，不仅可以增进健康，而且可以预防疾病。经常进行体育锻炼，人体新陈代谢旺盛，肌肉中的毛细血管开放数量增多，血流量增大，使肌体内血液供应良好，蛋白质等营养物质的吸收与贮存能力增强，肌纤维增粗，肌肉体积增大。因而，肌肉也就变得更加粗壮、结实、发达而有力。另外，由于肌肉结构的变化，酶的活性增强，以及神经调节的改进，导致机能的提高，表现为肌肉收缩力量大、速度快、弹性好、耐力强。并且体育锻炼可促进骨质增强，提高骨的性能。体育锻炼对循环系统发展的影响是非常显著的，它对增强心血管的机能，提高血液循环质量起着积极作用。经常锻炼，促进呼吸机能增强，呼吸肌得到锻炼，呼吸肌的力量增强，胸廓运动的幅度也随之增大，表现在胸围和呼吸差的增大，胸围和呼吸差能反映胸廓发育的状况和呼吸器官的机能。尤其是病人，其经常锻炼有助于其健康恢复。

[0003] 现有技术的护理床，有的结构及功能比较单一，不利于病人、老年人或者身体活动不便的使用者使用和身体康复，特别是对于腿脚不灵便、经常在家躺着的使用者来说，由于身体活动不便而减少了活动时间和活动量，增加了身体不适感，甚至延缓了康复时间。申请号为 201320679910.8 的实用新型专利，其公开了一种护理床，解决了上述所述的问题；但该护理床没有垃圾收集装置、常用医疗用具放置架及病人漱口装置。因此，针对上述问题我们研制了一种结构简单，使用方便、卫生，具有锻炼装置及有利于病人康复的有助于病人身体恢复的护理床。

实用新型内容

[0004] 本实用新型的目的是针对以上所述的现有技术中存在的问题，提供一种结构简单，使用方便、卫生，具有锻炼装置及有利于病人康复的有助于病人身体恢复的护理床。

[0005] 为了实现所述目的，本实用新型具体采用如下技术方案：

[0006] 一种有助于病人身体恢复的护理床，其包括床体 1 及床体 1 上方设有的锻炼装置 2、放置架 3。其特征在于：所述的放置架 3 由连接架 301 及设置在连接架 301 内侧设置的杯托 302、纸巾辊 303 组成；所述的锻炼装置 2 包括支撑座 201、及与支撑座 201 相垂直的纵向踏板 202；所述的纵向踏板 202 一侧设有脚蹬装置 203，与其相对的另一侧设有弹簧底座 204，所述的弹簧底座 204 通过弹簧 205 与固定板 206 连接，所述的支撑座 201 内侧设有导轨 207，纵向踏板 202 下端设有与导轨 207 相配合的滚轮 208。

[0007] 所述的锻炼装置 2、放置架 3 均与床体 1 活动连接。

[0008] 所述的纸巾辊 303 上设有滚筒式纸巾。

[0009] 本实用新型一种有助于病人身体恢复的护理床，当使用者躺在床上，脚抬起来后

放到纵向踏板 202 的脚蹬装置 203 上，然后向固定板 206 方向用力蹬腿，弹簧 205 在蹬力作用下压缩、纵向踏板 202 沿着导轨 207 向固定板 206 方向移动，当慢慢地减少蹬力时，即当弹簧 205 的弹力大于脚蹬力时，脚随着纵向踏板 202 在弹簧力作用下回弹、带动腿部弯曲和移动，从而达到锻炼下肢、增强体力和恢复身体功能的效果，特别适用于腿脚不灵便、经常在床上躺着的病患者，当病患者锻炼完后，可以拿杯托 302 上水杯进行解渴，也可以用纸巾辊 303 上的纸巾进行擦拭，使用方便。

[0010] 与现有技术相比，本实用新型的有益效果在于：一、所述的床体 1 上方设有的锻炼装置 2，其能达到锻炼下肢、增强体力和恢复身体功能的效果，特别适用于腿脚不灵便、经常在床上躺着的病患者，当病患者锻炼完后，可以拿杯托 302 上水杯进行解渴，也可以用纸巾辊 303 上的纸巾进行擦拭，使用方便；二、根据需要、更换不同弹力的弹簧 205，或者使下肢不同部位与纵向踏板 202 接触，例如使得腿弯与纵向踏板 202 接触、放松大腿或者小腿，使得多个部位得到锻炼。

附图说明

[0011] 图 1 为本实用新型的结构示意图。

[0012] 图 2 为放置架的结构示意图。

[0013] 图中：床体 1，锻炼装置 2，放置架 3，支撑座 201，纵向踏板 202，脚蹬装置 203，弹簧底座 204，弹簧 205，固定板 206，导轨 207，滚轮 208，连接架 301，杯托 302，纸巾辊 303。

具体实施方式

[0014] 以下结合附图 1、附图 2 对本实用新型的结构及其有益效果进一步说明。

[0015] 实施例 1

[0016] 一种有助于病人身体恢复的护理床，如图 1 所示，其包括床体 1 及床体 1 上方设有的锻炼装置 2、放置架 3；所述的放置架 3 由连接架 301 及设置在连接架 301 内侧设置的杯托 302、纸巾辊 303 组成；所述的锻炼装置 2 包括支撑座 201、及与支撑座 201 相垂直的纵向踏板 202；所述的纵向踏板 202 一侧设有脚蹬装置 203，与其相对的另一侧设有弹簧底座 204，所述的弹簧底座 204 通过弹簧 205 与固定板 206 连接，所述的支撑座 201 内侧设有导轨 207，纵向踏板 202 下端设有与导轨 207 相配合的滚轮 208。

[0017] 所述的锻炼装置 2、放置架 3 均与床体 1 活动连接。

[0018] 所述的纸巾辊 303 上设有滚筒式纸巾。

[0019] 当使用者躺在床上，脚抬起来后放到纵向踏板 202 的脚蹬装置 203 上，然后向固定板 206 方向用力蹬腿，弹簧 205 在蹬力作用下压缩、纵向踏板 202 沿着导轨 207 向固定板 206 方向移动，当慢慢地减少蹬力时，即当弹簧 205 的弹力大于脚蹬力时，脚随着纵向踏板 202 在弹簧力作用下回弹、带动腿部弯曲和移动，从而达到锻炼下肢、增强体力和恢复身体功能的效果，特别适用于腿脚不灵便、经常在床上躺着的病患者，当病患者锻炼完后，可以拿杯托 302 上水杯进行解渴，也可以用纸巾辊 303 上的纸巾进行擦拭，使用方便。

[0020] 根据需要、更换不同弹力的弹簧 205，或者使下肢不同部位与纵向踏板 202 接触，例如使得腿弯与纵向踏板 202 接触、放松大腿或者小腿，使得多个部位得到锻炼。

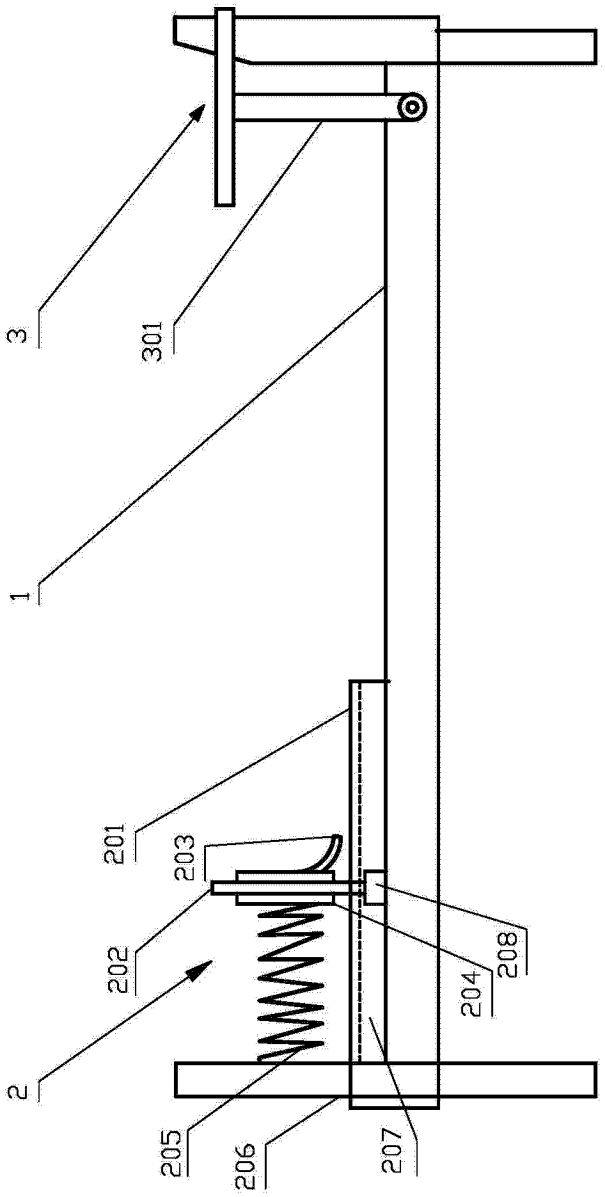

图 1

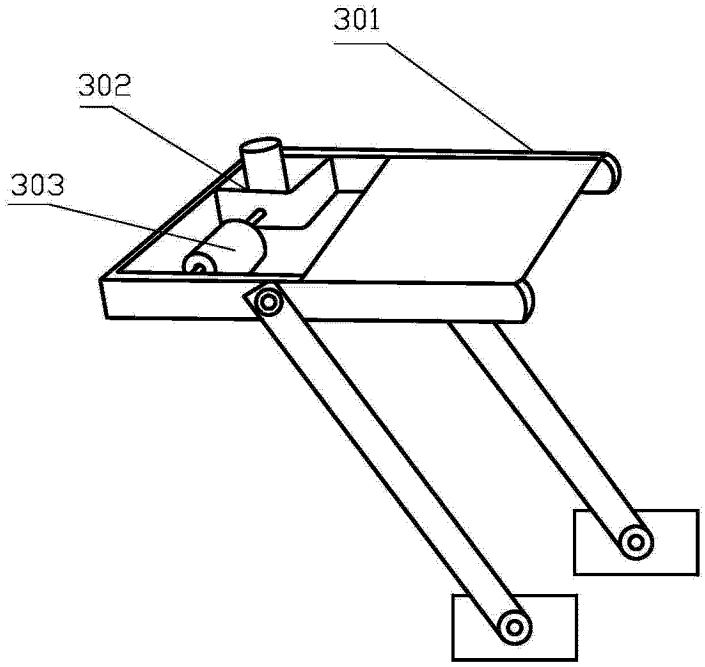

图 2