(19)中华人民共和国国家知识产权局

(12)实用新型专利

(10)授权公告号 CN 205878357 U
(45)授权公告日 2017.01.11

(21)申请号 201620770202.9

(22)申请日 2016.07.21

(73)专利权人 青岛建设集团有限公司
地址 266071 山东省青岛市市南区中山路8号发展大厦4F
专利权人 青建集团股份公司

(72)发明人 陈凤霞 杨磊 崔宪泉

(74)专利代理机构 青岛发思特专利商标代理有限公司 37212
代理人 巩同海

(51)Int.Cl.
F24F 1/00(2011.01)
F24F 13/06(2006.01)
F24F 13/02(2006.01)
F24F 11/02(2006.01)

权利要求书1页 说明书2页 附图3页

(54)实用新型名称

一种风机盘管送风管与新风管联箱装置

(57)摘要

本实用新型涉及中央空调领域，尤其涉及一种风机盘管送风管与新风管联箱装置，它包括新风管和风机盘管送风管，还包括风管联箱、条形出风口与测风仪，风管联箱的一侧安装有风机盘管送风管，新风管安装在风管联箱的一同侧或风机盘管送风管上，风管联箱的另一侧安装有条形出风口，条形出风口上设置有测风仪。本实用新型的风管联箱一侧能够与不同口径的风机盘管送风管相连接，条形出风口的位置可根据实际建筑物的空间通过风管联箱调节，装置安装简单易行，施工效率大大提高，并且通过直接观察测风仪就可判断出风口是否出风以及风速大小以监测空调的运行状况，方便省时。

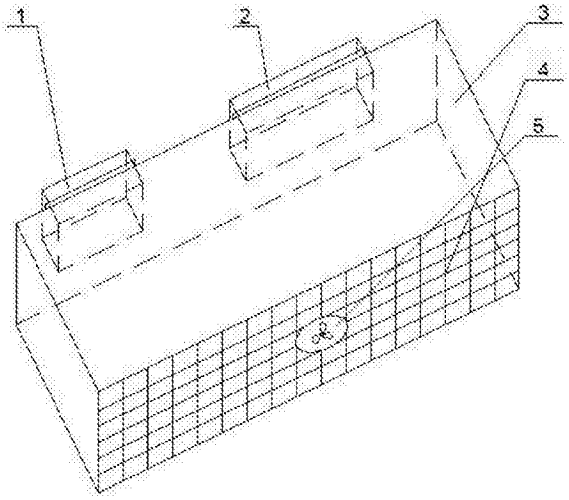

CN 205878357 U

1.一种风机盘管送风管与新风管联箱装置，包括新风管(1)和风机盘管送风管(2)，其特征在于：还包括风管联箱(3)、条形出风口(4)与测风仪(5)，风管联箱(3)的一侧安装有风机盘管送风管(2)，新风管(1)安装在风管联箱(3)的同一侧或风机盘管送风管(2)上，风管联箱(3)的另一侧安装有条形出风口(4)，条形出风口上设置有测风仪(5)。

2.根据权利要求1所述的一种风机盘管送风管与新风管联箱装置，其特征在于：风机盘管送风管(2)通过法兰连接在风管联箱(3)的一侧，新风管(1)通过法兰连接在风管联箱(3)的同一侧或风机盘管送风管(2)上。

3.根据权利要求1所述的一种风机盘管送风管与新风管联箱装置，其特征在于：条形出风口(4)与风管联箱(3)为咬边连接，测风仪(5)设置于条形出风口(4)的中间或两侧位置。

一种风机盘管送风管与新风管联箱装置

技术领域

[0001] 本实用新型涉及中央空调领域，尤其涉及一种风机盘管送风管与新风管联箱装置。

背景技术

[0002] 随着的中央空调在民用公共建筑的日益广泛使用，空气-水空调系统的中央空调以投资少、使用灵活等优点广泛应用于各类建筑中。但从较多工程来看，这种空调的风机盘管末端送风系统连接设计深度不够，在施工中由于喷淋、灯具、设计标高等因素影响，安装空间有限，导致在具体施工中风管、风口安装难以进行，施工质量难以保证，并且由于一般空调出风口在人碰不到的地方，对于空调是否正常出风和出风量的大小不易检测。

实用新型内容

[0003] 针对上述不足，本实用新型提供了一种空调风机盘管送风管与新风管联箱装置。

[0004] 本实用新型是通过以下技术实现的：一种风机盘管送风管与新风管联箱装置，包括新风管和风机盘管送风管，其还包括风管联箱、条形出风口与测风仪，风管联箱的一侧安装有风机盘管送风管，新风管安装在风管联箱的同一侧或风机盘管送风管上，风管联箱的另一侧安装有条形出风口，条形出风口上设置有测风仪。

[0005] 所述的一种风机盘管送风管与新风管联箱装置，风机盘管送风管通过法兰连接在风管联箱的一侧，新风管通过法兰连接在风管联箱的同一侧或风机盘管送风管上。

[0006] 所述的一种风机盘管送风管与新风管联箱装置，条形出风口与风管联箱为咬边连接，测风仪设置于条形出风口中间或两侧位置。

[0007] 本实用新型与现有技术相比，能够通过风管联箱与不同口径的风机盘管送风管相连接，并且当风机盘管送风管与新风管的位置固定后，条形出风口的位置可根据实际建筑物的空间通过风管联箱调节，装置安装简单易行，施工效率大大提高，并且通过直接观察测风仪就可判断出风口是否出风以及风速大小以监测空调的运行状况，方便省时。

附图说明

[0008] 图1为本实用新型风机盘管侧送风联箱结构示意图；

[0009] 图2本实用新型实施例1整体结构示意图；

[0010] 图3本实用新型实施例2整体结构示意图。

[0011] 图中：1、新风管，2、风机盘管送风管，3、风管联箱，4、条形出风口，5、测风仪，6、风机盘管。

具体实施方式

[0012] 下面结合实施例对本实用新型进一步说明。

[0013] 实施例1

[0014] 如图1,2所示

[0015] 一种风机盘管送风管与新风管联箱装置,包括风管联箱3,新风管1通过法兰连接在风管联箱3上,其风机盘管送风管2一端通过法兰连接在风管联箱3上,另一端与风机盘管6相连接,风管联箱3前侧上安装有条形出风口4,条形出风口4上设置有测风仪5。

[0016] 所述的风管联箱3长度根据实际测量应准确无误,考虑到风管联箱3加工为咬口连接,为便于加工,风管联箱3长度最短不能少于150mm;

[0017] 进一步地,所述的风管联箱3安装位置和尺寸根据新风管1和风机盘管送风管2的标高及位置及风口的安装位置确定;

[0018] 所述的新风管1和风机盘管送风管2与风管联箱3之间的接管长度宜为100mm,端部设置法兰与风管联箱3铆接;

[0019] 所述的新风管1和风机盘管送风管2应设置在靠近风管联箱3中部部位,与风管联箱3边缘的间距不宜小于50mm。

[0020] 实施例2

[0021] 如图3所示

[0022] 新风管1通过法兰连接在风机盘管送风管2一侧,并没有直接与风管联箱3连接,所以风管联箱3上则不需另设与新风管1连接的端口,其他同实施例1。

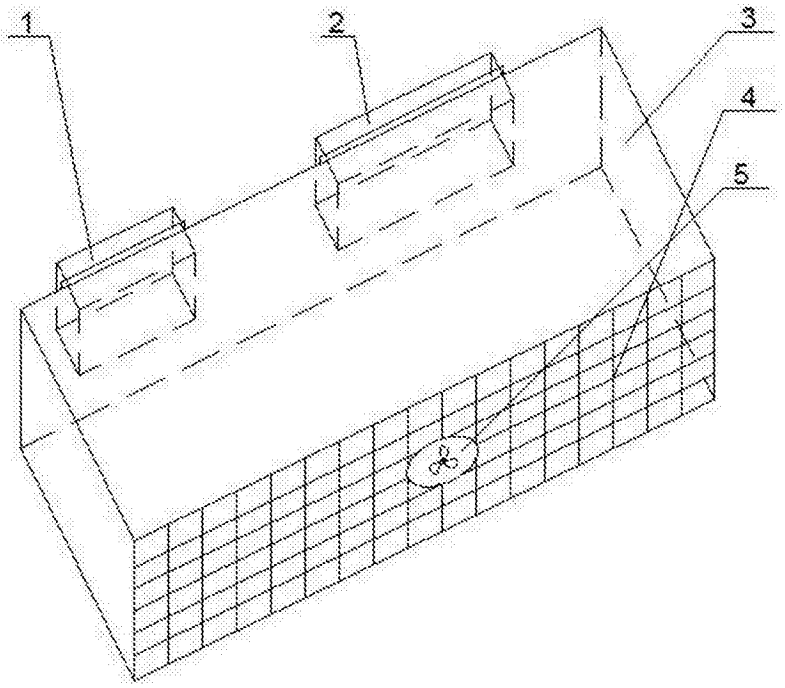

图1

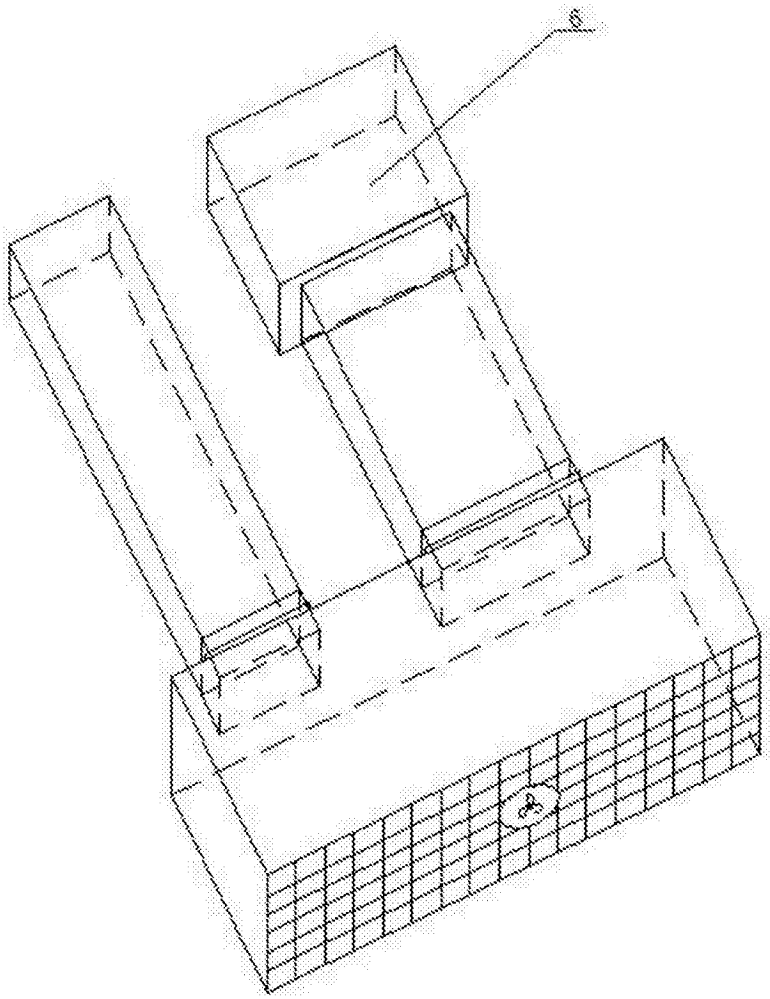

图2

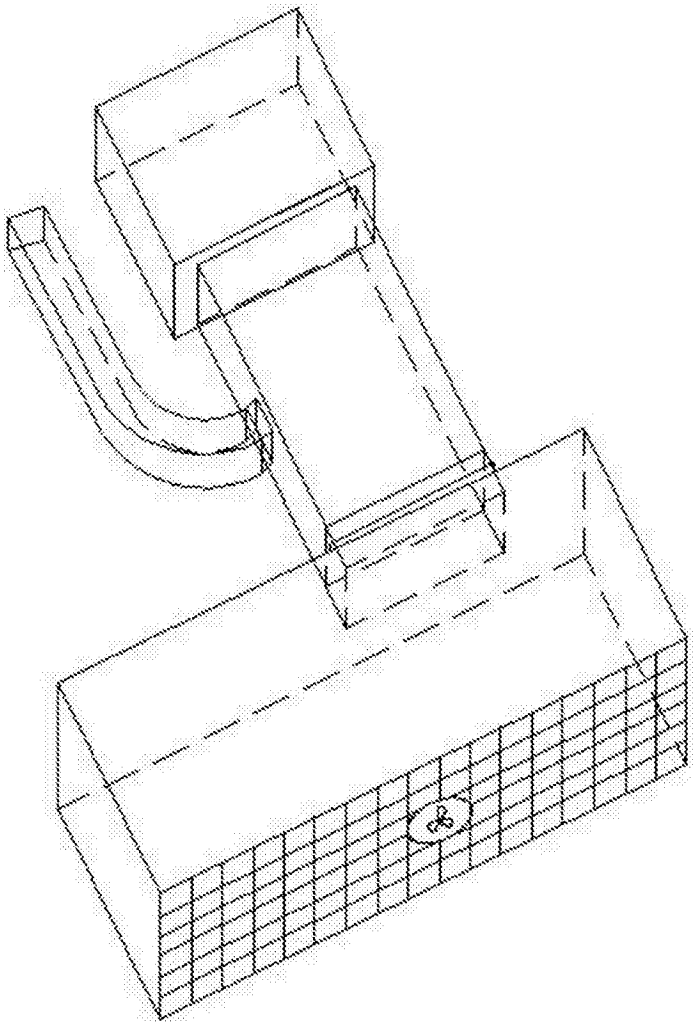

图3