(19)中华人民共和国国家知识产权局

(12)实用新型专利

(10)授权公告号 CN 213685774 U
(45)授权公告日 2021.07.13

(21)申请号 202022132890.5

(22)申请日 2020.09.25

(73)专利权人 四川船重生态建设有限公司
地址 610000 四川省成都市青羊区二环路西二段73号1栋1单元2楼23号

(72)发明人 何云霞 耿鸿路

(74)专利代理机构 成都行之专利代理事务所(普通合伙) 51220
代理人 张严芳

(51)Int.Cl.
F16L 47/32(2006.01)
F16L 57/02(2006.01)
F16L 58/00(2006.01)

权利要求书1页 说明书3页 附图1页

(54)实用新型名称

一种管道布设连接装置

(57)摘要

本实用新型公开了一种管道布设连接装置，包括管体和三通管，所述管道通过卡槽与卡扣的相互配合连接三通管。本实用新型优点是：通过设置卡槽与卡扣，起到了连接固定作用，防止脱落，防止水管爆裂产生的残渣对环境进行破坏；通过设置卡槽与卡扣，外壁卡接，内壁套设，两层防护更加稳固；结构简单，实用性强，可维持时间长，具有可持续效应，对环保有深远的意义。

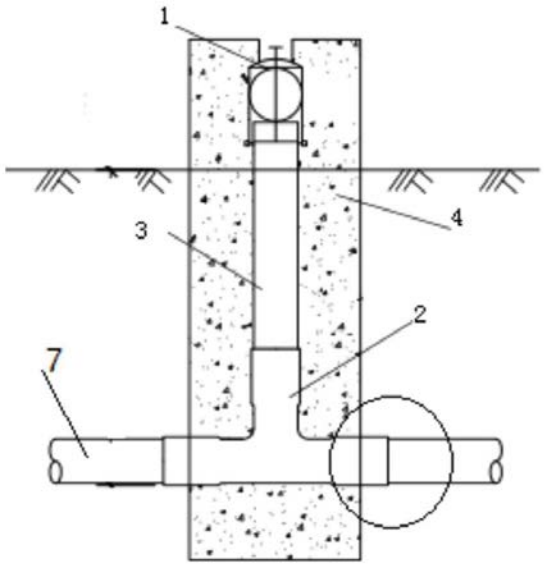

CN 213685774 U

1.一种管道布设连接装置,其特征在于,包括管体和三通管(2),所述管道通过卡槽(5)与卡扣(6)的相互配合连接三通管(2),所述卡槽(5)设置在三通管(2)的端部,所述卡扣(6)设置在管体的端部,所述卡槽(5)与卡扣(6)相互卡接;

所述管体包括竖直安装的立管(3)和水平安装的水平管(7),所述立管(3)和水平管(7)构成倒T形,所述立管(3)的端头设置有出水栓(1);

所述立管(3)嵌入砼(4)的内部,所述砼(4)材质为C20,所述砼(4)设置有出水口,所述出水栓(1)在出水口处。

2.根据权利要求1所述的一种管道布设连接装置,其特征在于,所述砼(4)的出水口截面直径为380-420mm。

3.根据权利要求1所述的一种管道布设连接装置,其特征在于,所述立管(3)的一端套设在三通管(2)的外部。

4.根据权利要求1所述的一种管道布设连接装置,其特征在于,所述出水栓(1)设置有截止阀。

5.根据权利要求1所述的一种管道布设连接装置,其特征在于,所述管体为PE材质。

一种管道布设连接装置

技术领域

[0001] 本实用新型涉及给水技术领域,具体涉及一种管道布设连接装置。

背景技术

[0002] 三通接头,是管件的一种,它的连接形式就是立通三管与PE管连接而成,在日常生活中使用极其广泛,可以作为管道分流的管件,也可以作为支撑的连接架,但是由于长时间的使用,管道会遭到破损,雨水等废水会对管道进行冲刷,导致管道连接稳固性不强,立通三管与PE管断开,水管爆裂,爆裂的水管会产生残渣对环境造成污染。

[0003] 因此,需要设计一种管道布设连接装置,目的在于,解决现有技术中管道连接稳固性不强,立通三管与PE管断开,或者是长时间的使用造成水管爆裂的缺陷。

实用新型内容

[0004] 本实用新型目的在于解决现有技术中管道连接稳固性不强,立通三管与PE管断开,或者是长时间的使用造成水管爆裂的问题。

[0005] 本实用新型通过下述技术方案实现:

[0006] 一种管道布设连接装置,包括管体和三通管,所述管道通过卡槽与卡扣的相互配合连接三通管。

[0007] 现有技术通过胶皮管与水龙头直接连接,在胶皮管上打孔,通过水压将水压出管路;或是采用PVC管路与水龙头连接,在PVC管上打孔,进行滴灌。

[0008] 本实用新型增加了卡槽与卡扣,通过卡槽与卡扣的相互配合连接三通管,解决了长时间的使用,管道会遭到破损,雨水等废水会对管道进行冲刷,导致管道连接稳固性不强,立通三管与PE管断开,水管爆裂的问题,增强了稳定性。

[0009] 本实用新型优选一种管道布设连接装置,卡槽设置在三通管的端部,所述卡扣设置在管体的端部,所述卡槽与卡扣相互卡接;

[0010] 所述卡槽与卡扣相互卡接,使得水管连接更加稳固。

[0011] 本实用新型优选一种管道布设连接装置,管体包括竖直安装的立管和水平安装的水平管,所述立管和水平管构成倒T形;

[0012] 所述立管和水平管构成倒T形与三通管相连接。

[0013] 本实用新型优选一种管道布设连接装置,立管的端头设置有出水栓。

[0014] 本实用新型优选一种管道布设连接装置,立管嵌入砼的内部,所述砼材质为C20,所述砼设置有出水口,所述出水栓在出水口处;

[0015] 所述砼C20出水保护管道,使得管道不容易破裂。

[0016] 本实用新型优选一种管道布设连接装置,砼的出水口截面直径为380-420mm;

[0017] 所述砼的出水口截面直径为380-420mm出水更加通畅。

[0018] 本实用新型优选一种管道布设连接装置,立管的一端套设在三通管的外部。

[0019] 本实用新型优选一种管道布设连接装置,出水栓设置有截止阀;

[0020] 所述截止阀为球体，当需要出水时打开截止阀，不用时可关闭即可。

[0021] 本实用新型优选一种管道布设连接装置，管体为PE材质；

[0022] 所述PE材质不易破裂，抗冲击、抗开裂、抗老化，耐腐蚀，稳定可靠。

[0023] 本实用新型与现有技术相比，具有如下的优点和有益效果：

[0024] 1.本实用新型一种管道布设连接装置，通过设置卡槽与卡扣，起到了连接固定作用，防止脱落，防止水管爆裂产生的残渣对环境进行破坏。

[0025] 2.本实用新型一种管道布设连接装置，通过设置卡槽与卡扣，外壁卡接，内壁套设，两层防护更加稳固。

[0026] 3.本实用新型一种管道布设连接装置，结构简单，实用性强，可维持时间长，具有可持续效应，对环保有深远的意义。

附图说明

[0027] 此处所说明的附图用来提供对本实用新型实施例的进一步理解，构成本申请的一部分，并不构成对本实用新型实施例的限定。在附图中：

[0028] 图1为三通给水栓示意图。

[0029] 图2为管体与三通连接内部示意图。

[0030] 1-出水栓、2-三通管、3-立管、4-砼、5-卡槽、6-卡扣、7-水平管。

具体实施方式

[0031] 为使本实用新型的目的、技术方案和优点更加清楚明白，下面结合实施例和附图，对本实用新型作进一步的详细说明，本实用新型的示意性实施方式及其说明仅用于解释本实用新型，并不作为对本实用新型的限定。

[0032] 实施例1

[0033] 如图1和图2所示，图2为图1的放大图，本实用新型为一种管道布设连接装置，包括管体和三通管2，所述管道通过卡槽5与卡扣6的相互配合连接三通管2。

[0034] 实施例2

[0035] 如图1和图2所示，本实施例基于实施例1，所述卡槽5设置在三通管2的端部，所述卡扣6设置在管体的端部，所述卡槽5与卡扣6相互卡接；所述卡槽5与卡扣6相互卡接，使得水管连接更加稳固；所述管体包括竖直安装的立管3和水平安装的水平管7，所述立管3和水平管7构成倒T形；所述立管3和水平管7构成倒T形与三通管2相连接。

[0036] 所述立管3的端头设置有出水栓1；所述立管3嵌入砼4的内部，所述砼4材质为C20，所述砼4设置有出水口，所述出水栓1在出水口处；所述砼4C20出水保护管道，使得管道不容易破裂；所述砼4的出水口截面直径为380-420mm；所述砼4的出水口截面直径为380-420mm出水更加通畅。

[0037] 所述立管3的一端套设在三通管2的外部；所述出水栓1设置有截止阀；所述截止阀为球体，当需要出水时打开截止阀，不用时可关闭即可。

[0038] 所述管体为PE材质；所述PE材质不易破裂，抗冲击、抗开裂、抗老化，耐腐蚀，稳定可靠。

[0039] 本实用新型通过三层保护设置保护管体，第一层保护为内管与外管的套设，所述

立管3的一端套设在三通管2的外部;第二层为设置卡槽5与卡扣6相互卡接,使得水管连接更加稳固,当水流过大或者长时间的使用,管道会遭到破损,雨水等废水会对管道进行冲刷,导致管道连接稳固性不强,管体会断开,水管爆裂,卡槽5与卡扣6的连接,增强了稳定性;第三层保护为所述砼4包裹全部管体埋在地下,使得管体受到保护,不容易造成破裂。

[0040] 以上所述的具体实施方式,对本实用新型的目的、技术方案和有益效果进行了进一步详细说明,所应理解的是,以上所述仅为本实用新型的具体实施方式而已,并不用于限定本实用新型的保护范围,凡在本实用新型的精神和原则之内,所做的任何修改、等同替换、改进等,均应包含在本实用新型的保护范围之内。

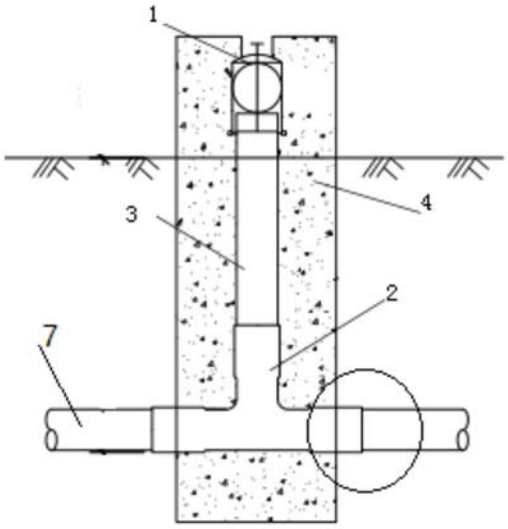

图1

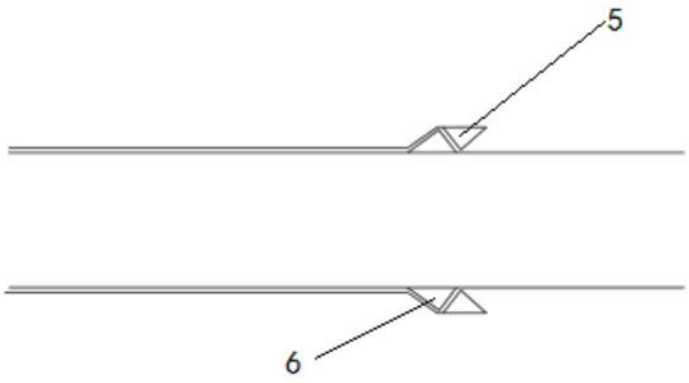

图2